高圧洗浄機製品分解図
ガソリンタイプ

（２０２５年７月１日改訂）

フルテック株式会社　製造部　浜松市中区高丘西1-17-55　TEL;053-438-3131　FAX;053-414-5840
e-mail　ft@flutech.co.jp　URL　http://www.flutech.co.jp

掲載商品の仕様・価格等は予告なく変更する場合があります

【分解図の表記説明】

① 図番	② コード	③ 品名	④ 数量	⑤ ｷｯﾄ内容	⑥ ｷｯﾄ	⑦ LOT	⑧ 備考	⑨ 一般価格	⑩ 区分
ASSY	2801A	洗浄ｶﾞﾝ本体 P25(加工無)						10000	G
1	TCC00015011	-	1					-	-
2	TC000117	-	1	○				-	-
3	B471104	(S)OR 2.62×2.84 AS104	1	○				340	P
4	TCR00300014	-	1	○				-	-
5	TCP00004004	-	1	○				-	-
6	TC0106200140	(SY@)ｼｰﾄ+OR(P25)	1	○				1800	P
7	B490135	(SY@)ﾎﾞｰﾙ 5/16	1	○				1800	P
8	TCM00201052	ｽﾌﾟﾘﾝｸﾞ(P25)	1					930	P
9	B470253	-	1	○				-	-
10	TCT00000096	ﾌﾟﾗｸﾞ(P25)	1					1700	P
11	TCT00303044	-	1					-	-
12	TCR00000212	ｲﾝﾚｯﾄｼﾞｮｲﾝﾄ3/8F(P25)	1					2800	P
13	TCL00002049	(SY@)ﾄﾘｶﾞｰ(P25)	1	△				1100	P
14	TCP00004005	-	1	△				-	-
15	TCP00000087	-	1	△				-	-
16	TC0100740520	(SY@)ｾｲﾌﾃｨｰﾛｯｸ(P25)	1	△				550	P
17	TCS02301247	(SY@)ﾅｲﾛﾝｶﾊﾞｰA(P25)	1	●				1700	P
18	TCT00200169	-	1	●				-	-
19	TCS02301248	(SY@)ﾅｲﾛﾝｶﾊﾞｰB(P25)	1	●				1800	P
20	BBPNTS4018	SUS Pﾀｲﾌﾟｻﾍﾞﾀｯﾋﾟﾝｸﾞﾈｼﾞ 4.0×18(樹脂用)	1	●			BBNTS4020	340	P
21	TCT00200170	-	1	●				-	-
22	F165029	ﾄﾘｶﾞｰ押え27mm(ﾄﾘｶﾞｰｽﾄｯﾊﾟｰP25)	1	◎				930	P
23	B905102	ｽﾌﾟﾘﾝｸﾞ(ﾄﾘｶﾞｰｽﾄｯﾊﾟｰ27mmP25)	1	◎				600	P
24	F165027	ﾊﾞﾈ押え22/25mm(ﾄﾘｶﾞｰｽﾄｯﾊﾟｰP22/25)	1	◎				660	P
a	TC4019900025	ﾘﾍﾟｱｷｯﾄ(P25)	1		○			3500	P
b	TC4019900026	ﾄﾘｶﾞｰｷｯﾄ(P25)	1		△			3500	P
c	TC4019900029	ｶﾊﾞｰｷｯﾄ(P25)	1		●			4700	P
d	2807D1	(S)新ﾌｯｸｷｯﾄ(P25用) M4×27.0L	1		◎			2100	P

※品名欄[－]のものは供給不可品となります。2025年7月時点の税抜き価格となります。価格・仕様は予告なく変更となる場合が有ります。

① 図番

② コード番号　部品の個別コードを表しています。ご注文時に必ず明記下さい

③ 品名　部品の正式名称となります。ご注文時に必ず明記下さい

④ 数量　1 台分の必要数を表示しています。

⑤ キット内容　⑥のキットに含まれている内容を記号表示（○●△）しています。

⑥ キット　キット販売品（○●△にて表示しています。）

⑦ LOT　最低発注単位（ご注文の際は LOT 数の倍数にてご依頼下さい。）

⑧ 備考　詳細や注意点、旧ｺｰﾄﾞ、後継品等の追加情報を記載しています。

⑨ 一般価格

⑩ 区分

ＪＡ１６０Ｌ－ｈ ／ ＪＡ１５１３Ｌ－ｈ ／ ＪＡ１５１３ＬＳ－ａ ／ ＪＡ１０１１Ｌ－ｊ
本体

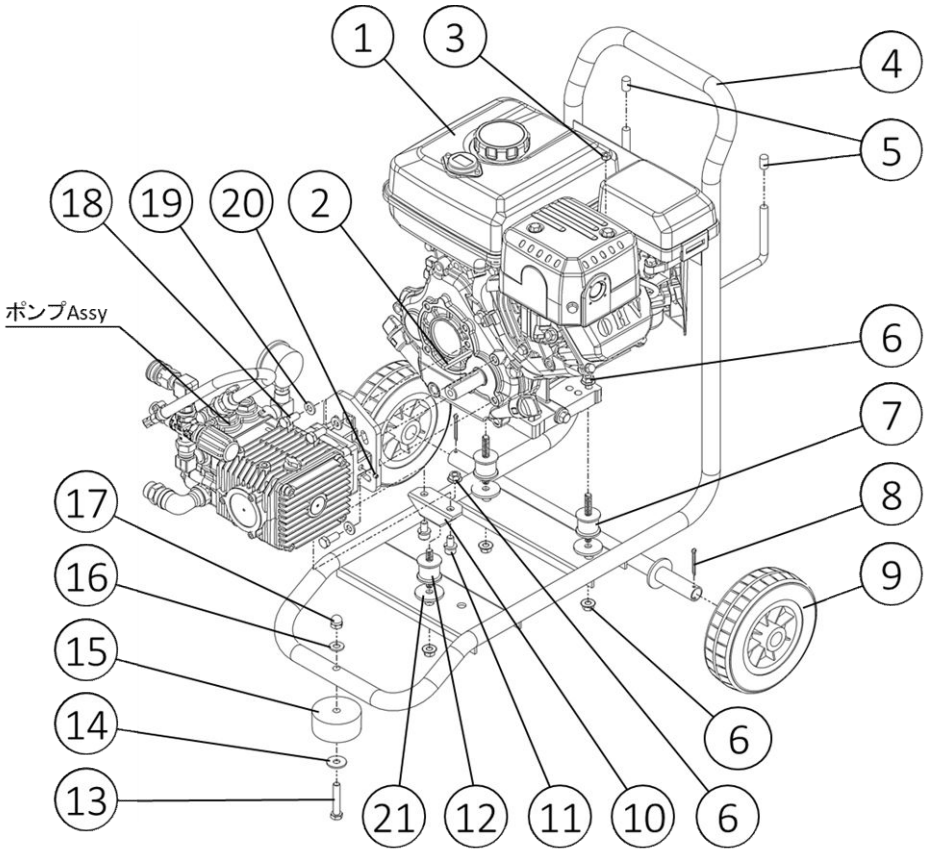

図番	コード	品名	数量	ｷｯﾄ内容	ｷｯﾄ	LOT	備考	一般価格	区分
ASSY	2502CH00	(SX)洗浄機 JA160L-h(本体)						－	C
ASSY	2502BH00	－						－	－
ASSY	2502HA00	－						－	－
ASSY	2502AJ00	－						－	－
1	B010633	三菱ｴﾝｼﾞﾝ GB181LN-103	1				JA160L-h/LA1513L-h	172,000	P
	B010639	(X)三菱ｴﾝｼﾞﾝ GB181LL-110	1				JA1513LS-a	－	P
	B010612	(X)三菱ｴﾝｼﾞﾝ GB131LN-103	1				JA1011L-j	－	P
2	F160206	ｷｰ 5×5×48 焼入	1					660	P
3	BBTRN06Z	(X)ﾀﾌﾛｯｸﾅｯﾄ M6	1				JA160L-h/JA1513L-h/JA1513LS-a	－	P
4	KRF399801-5	－	1					－	－
5	B900102	ｺﾞﾑｷｬｯﾌﾟ VCP8	2					210	P
6	BBFN08Z	ﾌﾗﾝｼﾞﾅｯﾄ M8	6					140	P
7	B155011	丸形防振ｺﾞﾑ φ30×26H(15-30)	2					2,000	P
8	BBSP3530Z	割ﾋﾟﾝ 3.5×30Z	2					210	P
9	KRCW15055	(SY@)車輪φ150×55(KR)	2					2,400	P
10	KRF397803-1	－	1					－	－
11	BBCSPZ208015	六角穴付ﾎﾞﾙﾄ CS M8×15Z(P2)	2					300	P
12	B155012	丸形防振ｺﾞﾑ φ30×26H(15-15)	1					2,000	P
13	BBHB08045Z	六角ﾎﾞﾙﾄ HB M8×45Z	1					210	P
14	BBPW082516Z	平ﾜｯｼｬｰ PW 8.5×25×1.6Z	1					210	P
15	KRJD6030	(SY@)ｺﾞﾑ足φ60×29(JX,JQ)	1					1,400	P
16	BBPW08Z	平ﾜｯｼｬｰ PW 8Z	1					140	P
17	BBDCN08Z	袋ﾅｯﾄ M8Z	1					210	P
18	BBHB08020Z	六角ﾎﾞﾙﾄ HB M8×20Z	4					210	P
19	BBSBW08CSLZ	歯付皿ﾊﾞﾈﾜｯｼｬｰ M8 CS用(軽荷重用)	4					210	P
20	BBHS05005	止めﾈｼﾞ HS 5×5 ｸﾎﾞﾐ	1					140	P
21	BBPW08353Z	平ﾜｯｼｬｰ PW 8.5×35×3.2	3				JA1513LS-a	340	P

※品名欄[－]のものは供給不可品となります。2025年7月時点の税抜き価格となります。価格・仕様は予告なく変更となる場合が有ります。

ＪＡ１６０Ｌ－ｈ ／ ＪＡ１５１３Ｌ－ｈ ／ ＪＡ１５１３ＬＳ－ａ ／ ＪＡ１０１１Ｌ－ｊ
ポンプASSY

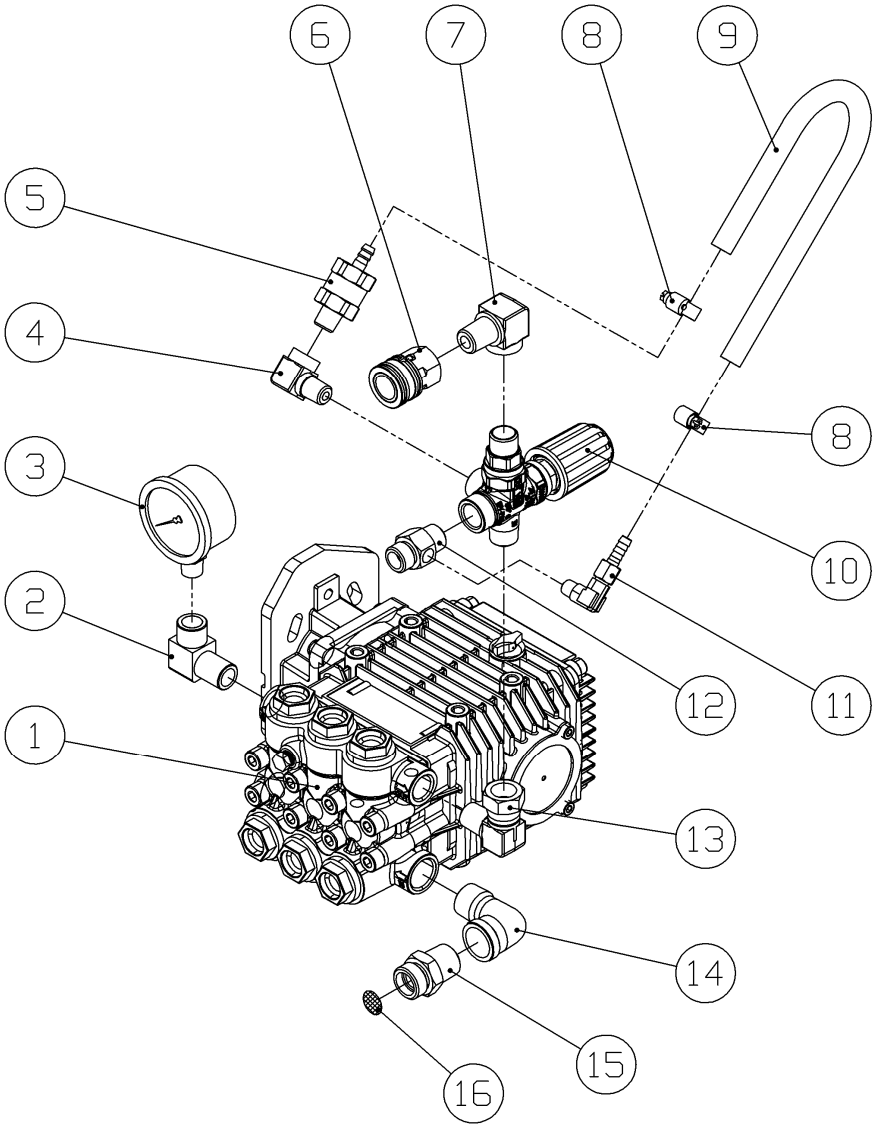

図番	コード	品名	数量	ｷｯﾄ内容	ｷｯﾄ	LOT	備考	一般価格	区分
1	CM6301300100	ﾎﾟﾝﾌﾟ LWS3525G ﾛﾝｸﾞｼｬﾌﾄ	1				JA1513L-h/JA1513LS-a	187,000	G
	CM6301320100	ﾎﾟﾝﾌﾟ LWS3022G ﾛﾝｸﾞｼｬﾌﾄ	1				JA160L-h	187,000	G
	CM6301310000	ﾎﾟﾝﾌﾟ LWS3014G	1				JA1011L-j	187,000	G
2	B160753	高圧凸凹ｴﾙﾎﾞ3/8×1/4F	1					3,800	G
3	B296133	圧力計φ50×30MPa(1/4BOTT)SUSｹｰｽ	1					8,800	G
4	B160702	高圧凸凹ｴﾙﾎﾞ1/4	1					2,200	G
5	F351900	自動ｴｱ抜き弁ｾｯﾄ	1					5,100	P
6	B232111	高圧SUSｶﾌﾟﾗｿｹｯﾄ 3TSF-3/8(ﾛｯｸ付)	1					5,400	G
7	B160703	高圧凸凹ｴﾙﾎﾞ3/8	1					2,400	G
8	B450101	ﾎｰｽﾊﾞﾝﾄﾞ(φ6～15)	2					870	G
9	1384A06	低圧耐油ﾎｰｽφ6(m)	0.25				25cm	2,200	G
10	PA60190800	ｱﾝﾛｰﾀﾞｰ VB3F(IN:PFﾃｰﾊﾟ,OUT:PT)	1					27,000	G
11	B203101	黄銅L型ﾎｰｽｼﾞｮｲﾝﾄ 1/8×7(ﾀｹﾉｺ)	1					2,100	G
12	KRF160340	黄銅三方ｱﾀﾞﾌﾟﾀｰ G3/8×3/8×1/8F	1					4,500	G
13	B162902	高圧90°　片ﾕﾆｵﾝ3/8	1					4,800	G
14	B195254KR	(SY@)SUS低圧ｽﾄﾘｰﾄｴﾙﾎﾞ1/2	1					1,600	G
15	KRF160348	(SY@)ｻｸｼｮﾝｱﾀﾞﾌﾟﾀｰ 1/2(網付用)	1					2,700	G
16	2902K	吸水口ﾌｨﾙﾀｰ #25×φ15.5(1/2用)	1					500	G

※品名欄[－]のものは供給不可品となります。2025年7月時点の税抜き価格となります。価格・仕様は予告なく変更となる場合が有ります。

ＪＡ１６０Ｇ

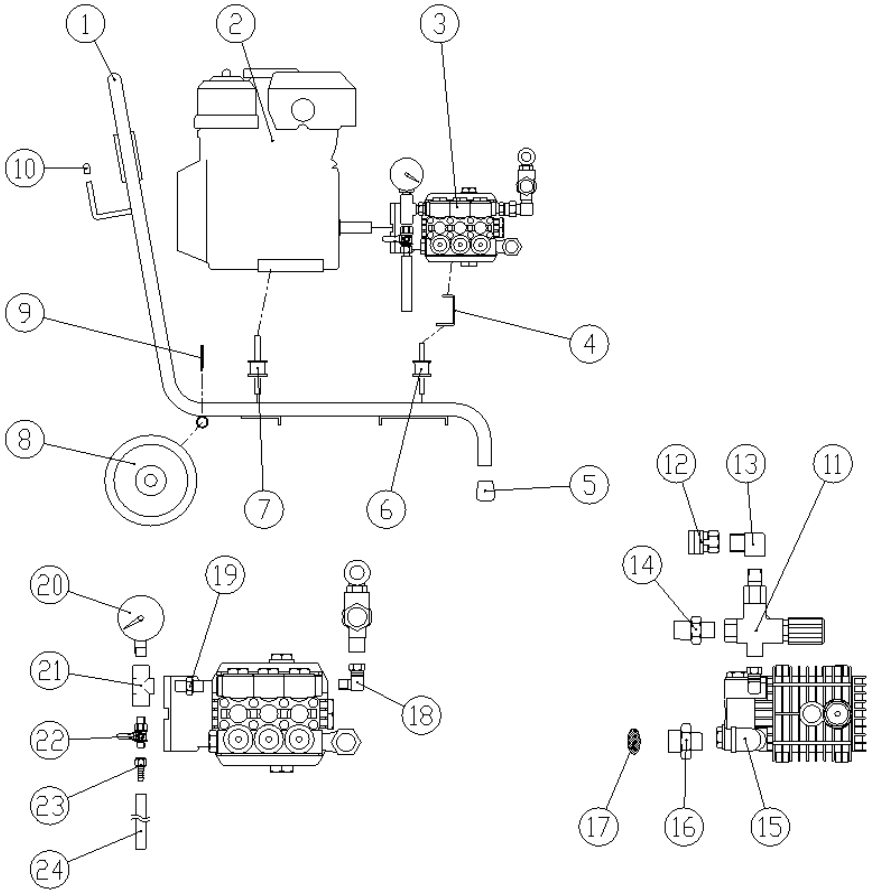

図番	コード	品名	数量	ｷｯﾄ内容	ｷｯﾄ	LOT	備考	一般価格	区分
ASSY	2502CC00	－						－	－
1	F395601	－	1					－	－
2	B010340	－	1				JA160G	－	－
2a	B010630	－	1				JA160G-a	－	－
3	B060703	－	1				JA160G	－	－
3a	CM6301320000	－	1				JA160G-a	－	－
4	F395602	(SX)ﾎﾟﾝﾌﾟﾍﾞｰｽ JB･JA(ﾎﾝﾀﾞ型)	1				JA160G	－	P
4a	F396601	－	1				JA160G-a	－	－
5	B370601	ﾊﾟｲﾌﾟ用ｺﾞﾑ足 KP-7 黒	2					400	P
6	B155012	丸形防振ｺﾞﾑ φ30×26H(15-15)	1					2,000	P
7	B155013	(SX@)丸形防振ｺﾞﾑ φ30×26H(15-35)	2					2,100	P
8	B140114	－	(2)				金属ﾎｲｰﾙ/樹脂ﾎﾞｽ(白)	－	－
8a	AMTPR1505055	－	(2)				樹脂ﾎｲｰﾙ(灰)	－	－
8b	KRCW15055	(SY@)車輪φ150×55(KR)	2				樹脂ﾎｲｰﾙ(ﾘﾌﾞ付/黒)	2,400	P
旧タイプの車輪は廃番です。新タイプでお求めください。 デザイン等が違いますので1台分2ヶセットで交換してください。									
9	BBSP3530Z	割ﾋﾟﾝ 3.5×30Z	2					210	P
10	B900102	ｺﾞﾑｷｬｯﾌﾟ VCP8	2					210	P
11	B070302	－	1					－	－
12	B232111	高圧SUSｶﾌﾟﾗｿｹｯﾄ 3TSF-3/8(ﾛｯｸ付)	1					5,400	G
13	B160703	高圧凸凹ｴﾙﾎﾞ3/8	1					2,400	G
14	KRF160337	(SY@)黄銅ｱﾀﾞﾌﾟﾀｰ 3/8	1					2,300	G
15	B180502	ｽﾄﾘｰﾄｴﾙﾎﾞ1/2	1					1,200	G
16	KRF160348	(SY@)ｻｸｼｮﾝｱﾀﾞﾌﾟﾀｰ 1/2(網付用)	1					2,700	G
17	2902K	吸水口ﾌｨﾙﾀｰ #25×φ15.5(1/2用)	1					500	G
18	B162902	高圧90° 片ﾕﾆｵﾝ3/8	1					4,800	G
19	B160153	高圧ﾆｯﾌﾟﾙ1/4×3/8	1					1,100	G
20	B296133	圧力計φ50×30MPa(1/4BOTT)SUSｹｰｽ	1					8,800	G
21	B162102	高圧ﾁｰｽﾞ1/4	1					3,300	G
22	B270102	両ｵｽﾎﾞｰﾙｺｯｸ BC1/4MM(AS)	1					3,400	G
22a	B270101KR	－	1				廃番 No.22と23ｾｯﾄで使用	－	－
23	B200701	黄銅ﾀｹﾉｺﾅｯﾄ1/4×9 HJ022	1					1,400	G
24	1380J08015	(S)耐油ﾌﾞﾚｰﾄﾞﾎｰｽ φ8(1/4)×15cm	1					600	G

※品名欄[－]のものは供給不可品となります。2025年7月時点の税抜き価格となります。価格・仕様は予告なく変更となる場合が有ります。

ＪＡ１０１１Ｇ，ＪＡ１０１１Ｇ－ａ，ＪＡ１０１１Ｇ－ｂ，ＪＡ１０１１Ｌ，ＪＡ１０１１Ｌ-ａ

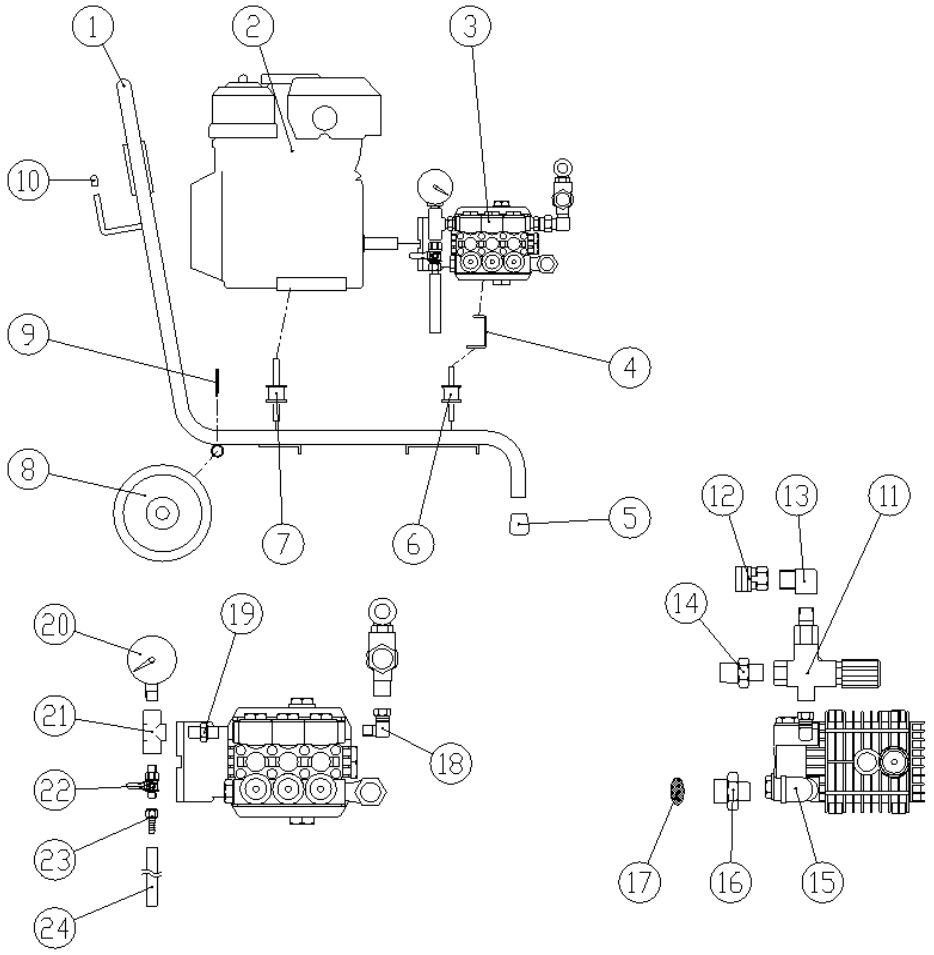

図番	コード	品名	数量	ｷｯﾄ内容	ｷｯﾄ	LOT	備考	一般価格	区分
ASSY	2501B00	－						－	－
ASSY		－						－	－
ASSY		－						－	－
ASSY	2501D00	－						－	－
ASSY	2502AA00	－						－	－
1	F395601	－	1					－	－
2	B010310	－	1				JA1011G	－	－
2a	B010510	－	1				JA1011G-a	－	－
2b	B010610	－	1				JA1011G-b, L, L-a	－	－
3	B060701	－	1				JA1011G	－	－
3a	B060702	－	1				JA1011G-a	－	－
4	F396601	－	1					－	－
5	B370601	ﾊﾟｲﾌﾟ用ｺﾞﾑ足 KP-7 黒	2					400	P
6	B155012	丸形防振ｺﾞﾑ φ30×26H(15-15)	1					2,000	P
7	B155011	丸形防振ｺﾞﾑ φ30×26H(15-30)	2					2,000	P
8	B140114	－	(2)				JA1011G	－	－
8a	AMTPR1505055	－	(2)				JA1011G-a, G-b, L	－	－
8b	XY15055	－	(2)				JA1011L-a	－	－
8c	KRCW15055	(SY@)車輪φ150×55(KR)	2				樹脂ホイール(リブ付/黒)	2,400	P
旧タイプの車輪は廃番です。新タイプでお求めください。 デザイン等が違いますので1台分2ヶセットで交換してください。									
9	BBSP3530Z	割ﾋﾟﾝ 3.5×30Z	2					210	P
10	B900102	ｺﾞﾑｷｬｯﾌﾟ VCP8	2					210	P
11	B070302	－	1				JA1011G, G-a, G-b, L	－	－
11a	TC4072000043FA	ｱﾝﾛｰﾀﾞｰ VR54F(IN:PF/内ﾃｰﾊﾟｰ)	1				JA1011L-a	26,000	G

※品名欄[－]のものは供給不可品となります。2025年7月時点の税抜き価格となります。価格・仕様は予告なく変更となる場合が有ります。

ＪＡ１０１１Ｇ，ＪＡ１０１１Ｇ－ａ，ＪＡ１０１１Ｇ－ｂ，ＪＡ１０１１Ｌ，ＪＡ１０１１Ｌ-ａ

図番	コード	品名	数量	ｷｯﾄ内容	ｷｯﾄ	LOT	備考	一般価格	区分
12	B232111	高圧SUSｶﾌﾟﾗｿｹｯﾄ 3TSF-3/8(ﾛｯｸ付)	1					5,400	G
13	B160703	高圧凸凹ｴﾙﾎﾞ3/8	1					2,400	G
14	B200102	-	1					-	-
15	B180502	ｽﾄﾘｰﾄｴﾙﾎﾞ1/2	1					1,200	G
16	F160330	-	1					-	-
17	2902K	吸水口ﾌｨﾙﾀｰ #25×φ15.5(1/2用)	1				旧:B229101	500	G
18	B162902	高圧90°　片ﾕﾆｵﾝ3/8	1					4,800	G
19	B160153	高圧ﾆｯﾌﾟﾙ1/4×3/8	1					1,100	G
20	B290103	-	1					-	-
21	B162102	高圧ﾁｰｽﾞ1/4	1					3,300	G
22	B270102	両ｵｽﾎﾞｰﾙｺｯｸ BC1/4MM(AS)	1					3,400	G
23	B200701	黄銅ﾀｹﾉｺﾅｯﾄ1/4×9 HJ022	1					1,400	G
24	1380J08015	(S)耐油ﾌﾞﾚｰﾄﾞﾎｰｽ φ8(1/4)×15cm	1					600	G

※品名欄[－]のものは供給不可品となります。2025年7月時点の税抜き価格となります。価格・仕様は予告なく変更となる場合が有ります。

ＪＢ１５１３Ｇ

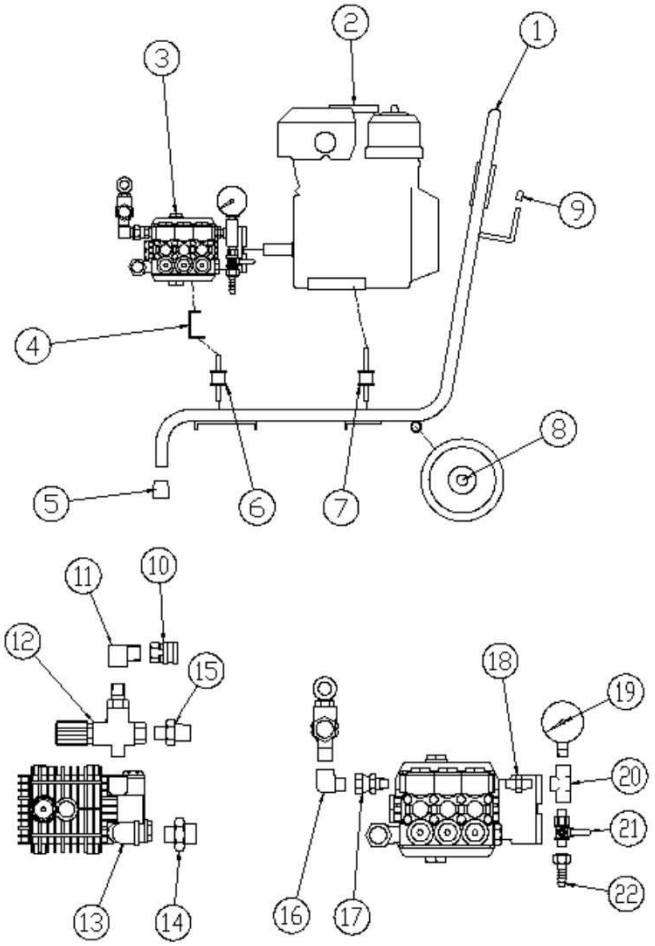

図番	コード	品名	数量	ｷｯﾄ内容	ｷｯﾄ	LOT	備考	一般価格	区分
ASSY		－						－	－
1	F395601	－	1					－	－
2	B010330	－	1					－	－
3	B060112	－	1					－	－
4	F395602	(SX)ﾎﾟﾝﾌﾟﾍﾞｰｽ JB･JA(ﾎﾝﾀﾞ型)	1					－	P
5	B370601	ﾊﾟｲﾌﾟ用ｺﾞﾑ足 KP-7 黒	2					400	P
6	B155012	丸形防振ｺﾞﾑ φ30×26H(15-15)	1					2,000	P
7	B155011	丸形防振ｺﾞﾑ φ30×26H(15-30)	2					2,000	P
8	B140114	－	(2)				金属ﾎｲｰﾙ/樹脂ﾎﾞｽ(白)	－	－
8a	AMTPR1505055	－	(2)				樹脂ﾎｲｰﾙ(灰)	－	－
8b	KRCW15055	(SY@)車輪φ150×55(KR)	2				樹脂ﾎｲｰﾙ(ﾘﾌﾞ付/黒)	2,400	P
旧タイプの車輪は廃番です。新タイプでお求めください。 デザイン等が違いますので1台分2ヶセットで交換してください。									
9	B900102	ｺﾞﾑｷｬｯﾌﾟ VCP8	2					210	P
10	B232111	高圧SUSｶﾌﾟﾗｿｹｯﾄ 3TSF-3/8(ﾛｯｸ付)	1					5,400	G
11	B160703	高圧凸凹ｴﾙﾎﾞ3/8	1					2,400	G
12	B070301	－	1					－	－
13	B180502	ｽﾄﾘｰﾄｴﾙﾎﾞ1/2	1					1,200	G
14	KRF160321	(SY@)ｻｸｼｮﾝｱﾀﾞﾌﾟﾀｰG3/4×1/2(網付用)	1					3,000	G
15	KRF160349	(SY@)ｻｸｼｮﾝｱﾀﾞﾌﾟﾀｰ G1/2×3/8(網付用)	1					2,700	G
16	B161703	高圧90° 凸凹ｱﾀﾞﾌﾟﾀｰ3/8	1					2,300	G
17	B162733	(SX@)高圧片ﾕﾆｵﾝU3/8×1/4	1					2,400	G
18	B160102	高圧ﾆｯﾌﾟﾙ1/4	1					900	G
19	B296133	圧力計φ50×30MPa(1/4BOTT)SUSｹｰｽ	1				旧:B290103	8,800	G
20	B162102	高圧ﾁｰｽﾞ1/4	1					3,300	G
21	B270102	両ｵｽﾎﾞｰﾙｺｯｸ BC1/4MM(AS)	1					3,400	G
22	B200701	黄銅ﾀｹﾉｺﾅｯﾄ1/4×9 HJ022	1					1,400	G

※品名欄[－]のものは供給不可品となります。2025年7月時点の税抜き価格となります。価格・仕様は予告なく変更となる場合が有ります。

ＪＬ１５１３Ｇ－ｋ，ＪＬ１６０Ｇ－ｋ，ＪＬＳ１５１３Ｇ－ｂ，ＪＬ１０１１Ｇ-ｋ
本体

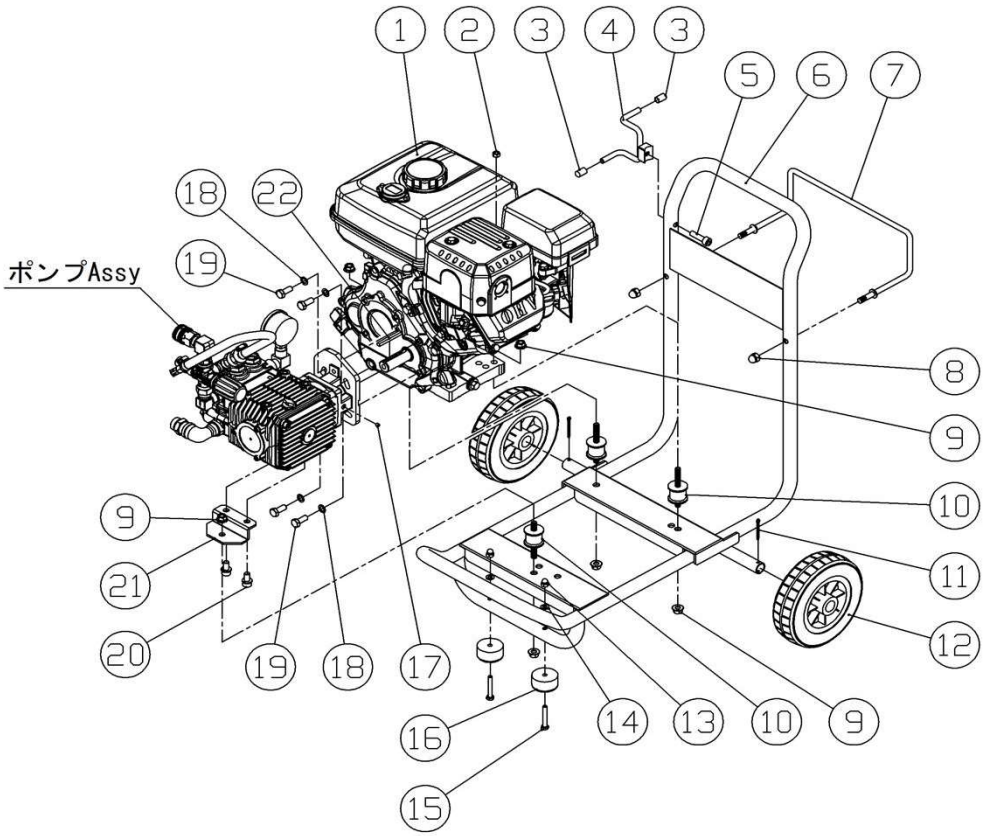

図番	コード	品名	数量	ｷｯﾄ内容	ｷｯﾄ	LOT	備考	一般価格	区分
ASSY	2502BK00	(S)洗浄機 JL1513G-k(本体)						351,000	C
	2502CK00	(S)洗浄機 JL160G-k(本体)						351,000	C
	2502HB00	(S)洗浄機 JLS1513G-b(ﾘﾁｳﾑﾊﾞｯﾃﾘ･ｾﾙ付)(本体)						476,000	C
	2502AK00	(S)洗浄機 JL1011G-k(本体)						341,000	C
1	B010633	三菱ｴﾝｼﾞﾝ GB181LN-103	1				JL1513G-k, JL160G-k	172,000	P
	B010639	(X)三菱ｴﾝｼﾞﾝ GB181LL-110	1				JLS1513G-b	－	P
	B010612	(X)三菱ｴﾝｼﾞﾝ GB131LN-103	1				JL1011G-k	－	P
2	BBTRN06Z	(X)ﾀﾌﾛｯｸﾅｯﾄ M6	1				JL1513G-k, JL160G-k, JLS1513G-b	－	P
3	B900102	ｺﾞﾑｷｬｯﾌﾟ VCP8	2					210	P
4	F405603-1	－	1					－	－
5	BBCS08030Z	六角穴付ﾎﾞﾙﾄ CS M8×30Z	1					210	P
6	F405601-1	－	1					－	－
7	F405602-1	－	1					－	－
8	BBDCN08Z	袋ﾅｯﾄ M8Z	2					210	P
9	BBFN08Z	ﾌﾗﾝｼﾞﾅｯﾄ M8	6					140	P
10	B155014	(X)丸形防振ｺﾞﾑ φ30×26H(15-30) 硬度45	3					－	P
11	BBSP3530Z	割ﾋﾟﾝ 3.5×30Z	2					210	P
12	KRCW15055	(SY@)車輪φ150×55(KR)	2					2,400	P
13	BBDCN06Z	袋ﾅｯﾄ M6Z	2					100	P
14	BBPW06Z	平ﾜｯｼｬｰ PW 6Z	2					140	P
15	BBHB06040Z	六角ﾎﾞﾙﾄ HB M6×40Z	2					100	P
16	B370211	ｺﾞﾑ足 K16W	2					1,400	P
17	BBHS05005	止めﾈｼﾞ HS 5×5 ｸﾎﾞﾐ	1					140	P
18	BBSBW08CSLZ	歯付皿ﾊﾞﾈﾜｯｼｬｰ M8 CS用(軽荷重用)	4					210	P
19	BBHB08020Z	六角ﾎﾞﾙﾄ HB M8×20Z	4					210	P
20	BBCSPZ208015	六角穴付ﾎﾞﾙﾄ CS M8×15Z(P2)	2					300	P
21	F405604-2	－	1					－	－
22	F160206	ｷｰ 5×5×48 焼入	1					660	P

※品名欄[－]のものは供給不可品となります。2025年7月時点の税抜き価格となります。価格・仕様は予告なく変更となる場合が有ります。

ＪＬ１５１３Ｇ－ｋ，ＪＬ１６０Ｇ－ｋ，ＪＬＳ１５１３Ｇ－ｂ，ＪＬ１０１１Ｇ-ｋ

ポンプAssy

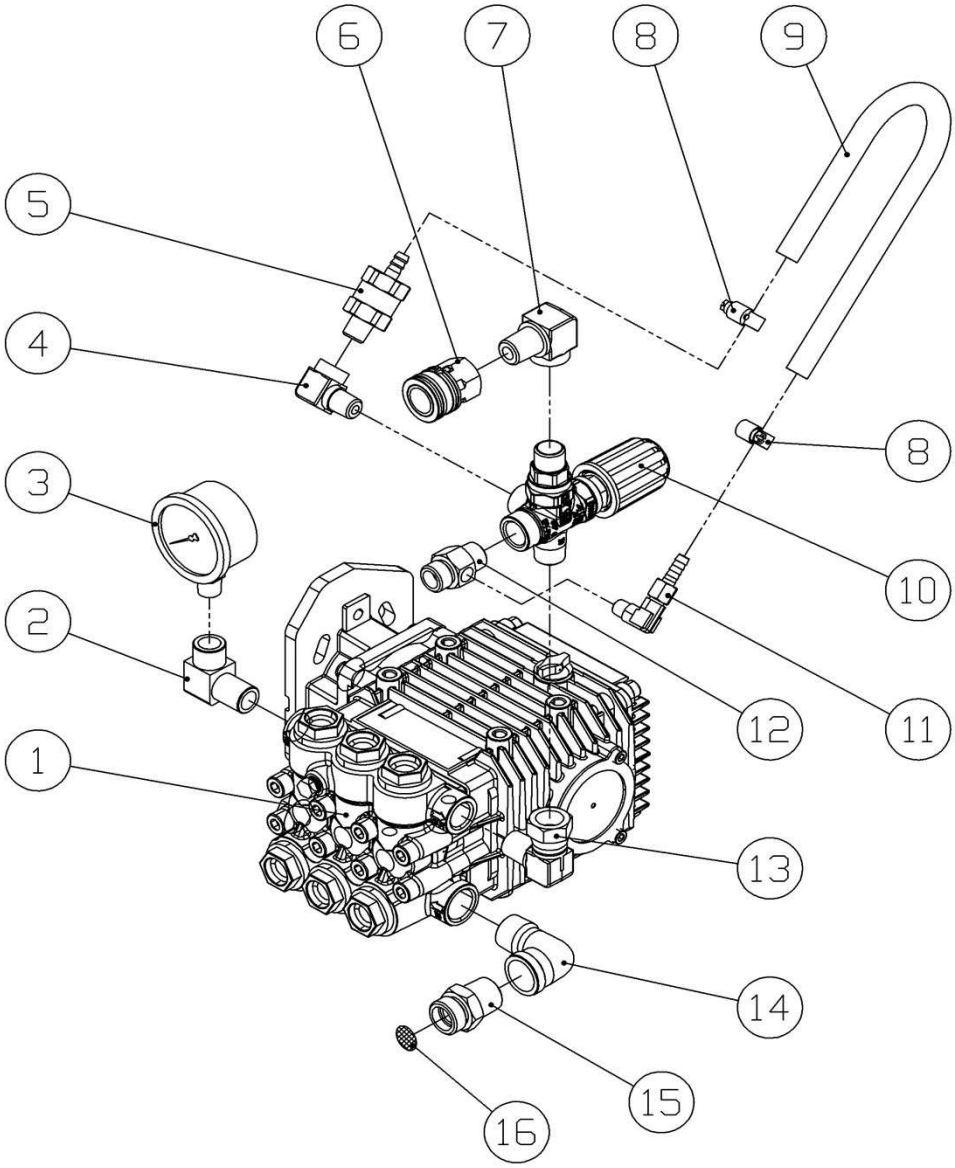

図番	コード	品名	数量	ｷｯﾄ内容	ｷｯﾄ	LOT	備考	一般価格	区分
1	CM6301300100	ﾎﾟﾝﾌﾟ LWS3525G ﾛﾝｸﾞｼｬﾌﾄ						187,000	G
	CM6301320100	ﾎﾟﾝﾌﾟ LWS3022G ﾛﾝｸﾞｼｬﾌﾄ						187,000	G
	CM6301310000	ﾎﾟﾝﾌﾟ LWS3014G						187,000	G
2	B160753	高圧凸凹ｴﾙﾎﾞ3/8×1/4F						3,800	G
3	B296133	圧力計φ50×30MPa(1/4BOTT)SUSｹｰｽ	1				JL1513G-k，JL160G-k	8,800	G
4	B160702	高圧凸凹ｴﾙﾎﾞ1/4	1				JLS1513G-b	2,200	G
5	F351900	自動ｴｱ抜き弁ｾｯﾄ	1				JL1011G-k	5,100	P
6	B232111	高圧SUSｶﾌﾟﾗｿｹｯﾄ 3TSF-3/8(ﾛｯｸ付)	1				JL1513G-k，JL160G-k，JLS1513G-b	5,400	G
7	B160703	高圧凸凹ｴﾙﾎﾞ3/8	2					2,400	G
8	B450101	ﾎｰｽﾊﾞﾝﾄﾞ(φ6～15)	1					870	G
9	1384A06	低圧耐油ﾎｰｽφ6(m)	1					2,200	G
10	PA60190800	ｱﾝﾛｰﾀﾞｰ VB3F(IN:PFﾃｰﾊﾟ,OUT:PT)	1					27,000	G
11	B203101	黄銅L型ﾎｰｽｼﾞｮｲﾝﾄ 1/8×7(ﾀｹﾉｺ)	1					2,100	G
12	KRF160340	黄銅三方ｱﾀﾞﾌﾟﾀｰ G3/8×3/8×1/8F	2					4,500	G
13	B162902	高圧90°　片ﾕﾆｵﾝ3/8	6					4,800	G
14	B195254KR	(SY@)SUS低圧ｽﾄﾘｰﾄｴﾙﾎﾞ1/2	3					1,600	G
15	KRF160348	(SY@)ｻｸｼｮﾝｱﾀﾞﾌﾟﾀｰ 1/2(網付用)	2					2,700	G
16	2902K	吸水口ﾌｨﾙﾀｰ #25×φ15.5(1/2用)	2					500	G

※品名欄[－]のものは供給不可品となります。2025年7月時点の税抜き価格となります。価格・仕様は予告なく変更となる場合が有ります。

ＪＰ１５１３Ｙ　本体部

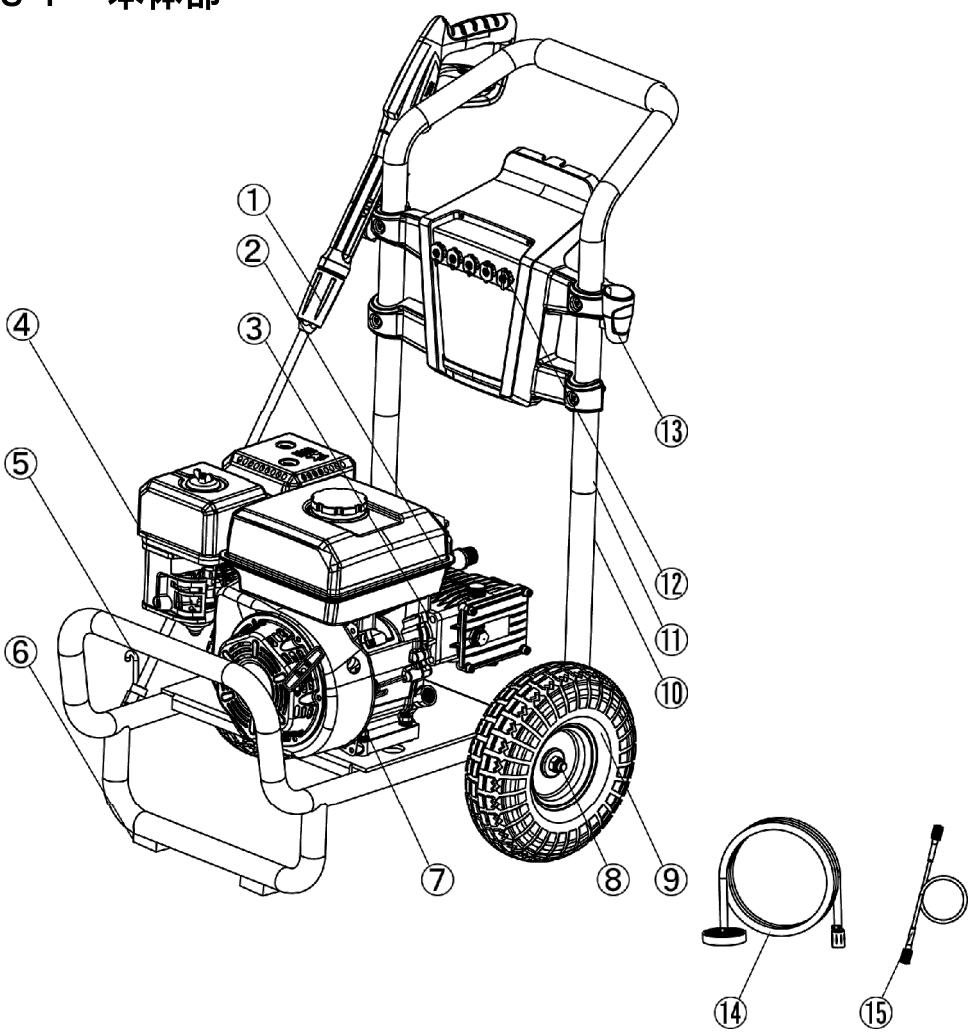

図番	コード	品名	数量	ｷｯﾄ内容	ｷｯﾄ	LOT	備考	一般価格	区分
ASSY	2501YA00	－						－	－
1a	ZA1774360	(SY@)洗浄ｶﾞﾝ(JP1513)	1					7,300	P
1b	ZA1774361	(SY@)延長ﾗﾝｽ55cm(JP1513)	1					6,100	P
2		－	1					－	－
3a	BBHB08025Z	六角ﾎﾞﾙﾄ HB M8×25Z	4					200	P
3b		－	8					－	－
3c		－	12					－	－
4		－	1					－	－
5a		－	1					－	－
5b		－	1					－	－
5c		－	4					－	－
6	ZA1774362	(SY@)ｺﾞﾑ足(JP1513)	2					500	P
7	BBHB08040Z	六角ﾎﾞﾙﾄ HB M8×40Z	4				3b, 3c, 5cも使用	100	P
8	BBDCN12Z	袋ﾅｯﾄ M12Z	2					270	P
9	KRF398050	(SY@)空気ﾀｲﾔ φ250×16×55W	2				ZA1774363	5,300	P
10		－	1					－	－
11		－	1					－	－
12a	ZA1774364	(SY@)ﾉｽﾞﾙ0°（JP1513）	1					3,100	G
12b	ZA1774365	(SY@)ﾉｽﾞﾙ15°（JP1513）	1					3,100	G
12c	ZA1774366	(SY@)ﾉｽﾞﾙ25°（JP1513）	1					3,100	G
12d	ZA1774367	(SY@)ﾉｽﾞﾙ40°（JP1513）	1					3,100	G
13	ZA1774368	(SY@)ﾄﾙﾈｰﾄﾞﾉｽﾞﾙ(JP1513)	1					4,900	P
14	ZA1774369	－	1					－	－
15	ZA1774370	(SY@)高圧ﾎｰｽ10m(KU-KU/JP1513)	1					18,000	P

※品名欄［－］のものは供給不可品となります。2025年7月時点の税抜き価格となります。価格・仕様は予告なく変更となる場合が有ります。

ＪＰ１５１３Ｙ　ポンプヘッド部

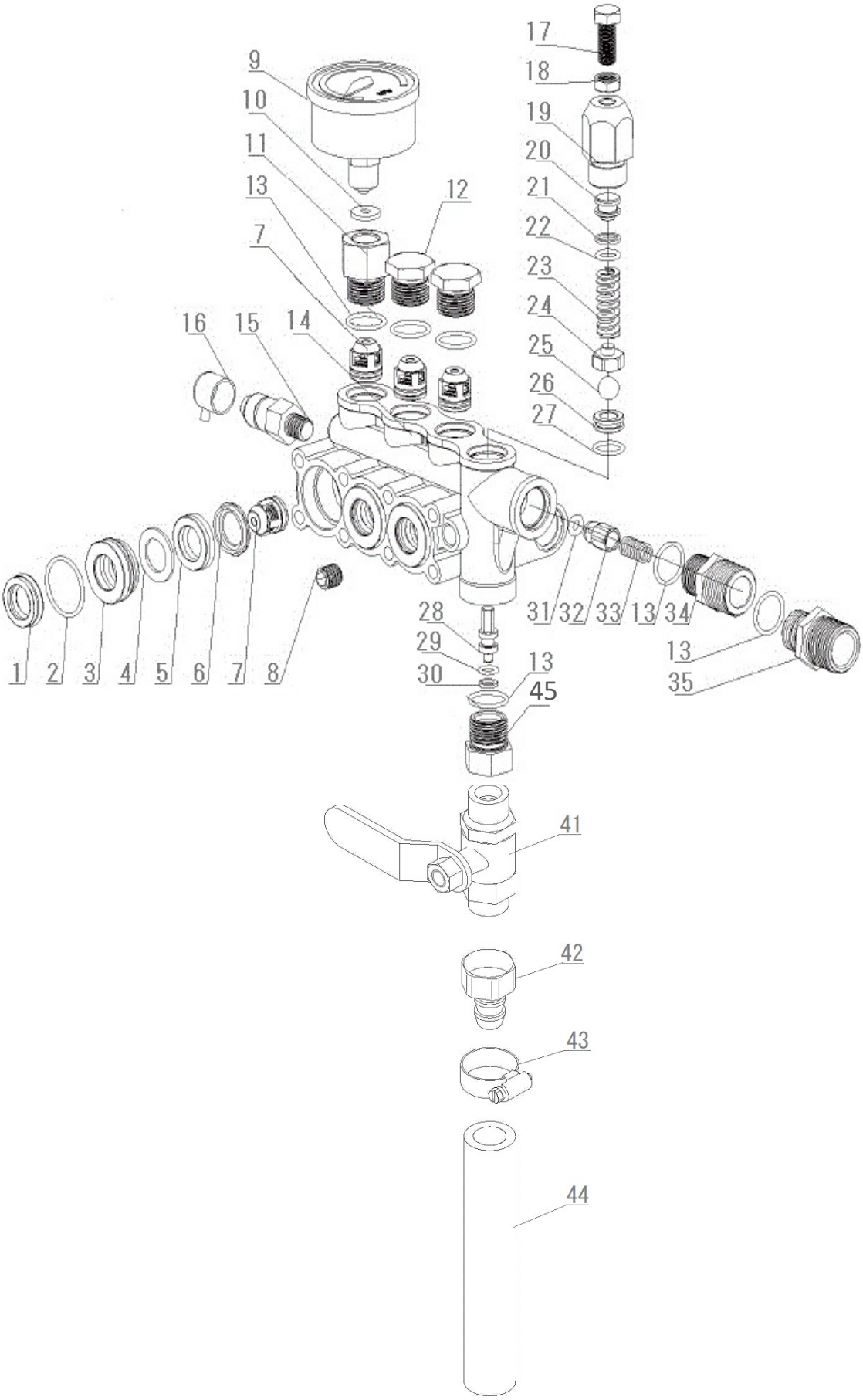

ＪＰ１５１３Ｙ　ポンプヘッド部

図番	コード	品名	数量	ｷｯﾄ内容	ｷｯﾄ	LOT	備考	一般価格	区分
1	ZA4164130001001	(SY@)低圧シール(JP1513)	3	○				400	P
2	ZA4501010000164	(SY@)OR(JP1513)	3	○				200	P
3	ZA4264130017001	(SY@)ﾊﾟｯｷﾝﾘﾃｰﾅｰ(JP1513)	3	○				770	P
4	ZA4164130004001	(SY@)ｼｰﾙﾜｯｼｬｰ(JP1513)	3	○				350	P
5	ZA4164130006001	(SY@)高圧シール(JP1513)	3	○				1,700	P
6	ZA2264110008001	(SY@)ｻﾎﾟｰﾄﾘﾝｸﾞ(JP1513)	3	○				500	P
7	ZA1774376	(SY@)ﾊﾞﾙﾌﾞASSY(JP1513)	6					1,900	P
8	ZA4264130012001	－	1					－	－
9	ZA4601000000028	－	1					－	－
10	ZA2264071005001	－	1					－	－
11	ZA4264174023001	(SY@)ﾊﾞﾙﾌﾞﾌﾟﾗｸﾞM14×P1.5穴付(JP1513)	1					1,900	P
12	ZA1774378	－	2					－	－
13	ZA4501010000138	(SY@)OR(JP1513)	6					200	P
14	ZA2164130001002	－	3					－	－
15	ZA4264150009001	(SY@)ｻｰﾓﾊﾞﾙﾌﾞ(JP1513)	3					2,200	P
16	ZA4164150003001	(SY@)ｻｰﾓﾊﾞﾙﾌﾞｶﾊﾞｰ(JP1513)	1					300	P
17	ZA4501030000006	(SY@)六角ﾎﾞﾙﾄ(JP1513)	1					300	P
18	ZA4501050000009	(SY@)六角ﾅｯﾄ(JP1513)	1					250	P
19	ZA4264130009001	(SY@)ｽﾌﾟﾘﾝｸﾞｹｰｽ(JP1513)	1					1,500	P
20	ZA4264130011001	(SY@)ﾋﾟｽﾄﾝ(JP1513)	1					500	P
21	ZA4164130002002	(SY@)BUR 8.8×12×13(JP1513)	1					300	P
22	ZA4501010000006	(SY@)OR(JP1513)	1					200	P
23	ZA4264130008001	(SY@)調圧ｽﾌﾟﾘﾝｸﾞ(JP1513)	1					400	P
24	ZA4264130007001	(SY@)ｽﾌﾟﾘﾝｸﾞ座金(JP1513)	1					350	P
25	ZA4501090000002	(SY@)ﾎﾞｰﾙ(JP1513)	1					400	P
26	ZA4264130010001	(SY@)ﾊﾞﾙﾌﾞｼｰﾄ(JP1513)	1					610	P
27	ZA4501010000114	(SY@)OR(JP1513)	1					200	P
28	ZA4264130019001	(SY@)ﾘﾘｰｽﾋﾟｽﾄﾝ(JP1513)	1					770	P
29	ZA4501010000030	(SY@)OR(JP1513)	1					200	P
30	ZA4164130002001	(SY@)BUR(JP1513)	1					250	P
31	B471106	OR 2.62×4.42 AS106	1					300	P
32	ZA1774383	(SY@)ﾁｪｯｸﾊﾞﾙﾌﾞｺｱ(JP1513)	1				ZA4264130023001	400	P
33	ZA1774382	(SY@)ﾁｪｯｸﾊﾞﾙﾌﾞｽﾌﾟﾘﾝｸﾞ(JP1513)	1				ZA4264130022001	200	P
34	ZA1774380	(SY@)ｱｳﾄﾚｯﾄﾌｨｯﾃﾝｸﾞ(JP1513)	1				ZA1774379	940	P
35	ZA4220413002001	(SY@)吸水ｼﾞｮｲﾝﾄ(JP1513)	1					1,100	P
41	B270102	両ｵｽﾎﾞｰﾙｺｯｸ BC1/4MM(AS)	1					3,400	G
42	B200701	黄銅ﾀｹﾉｺﾅｯﾄ1/4×9 HJ022	1					1,400	G
43	B450101	ﾎｰｽﾊﾞﾝﾄﾞ(φ6～15)	1					870	G
44	1380J08010	(S)耐油ﾌﾞﾚｰﾄﾞﾎｰｽ φ8(1/4)×10cm	1					600	G
45	ZA1774378F	－	1					－	－
a	ZA1774377	(SY@)ﾊﾟｯｷﾝASSY(JP1513)	3		○			4,400	P

※品名欄[－]のものは供給不可品となります。2025年7月時点の税抜き価格となります。価格・仕様は予告なく変更となる場合が有ります。

ＪＰ１５１３Ｙ　クランクケース部

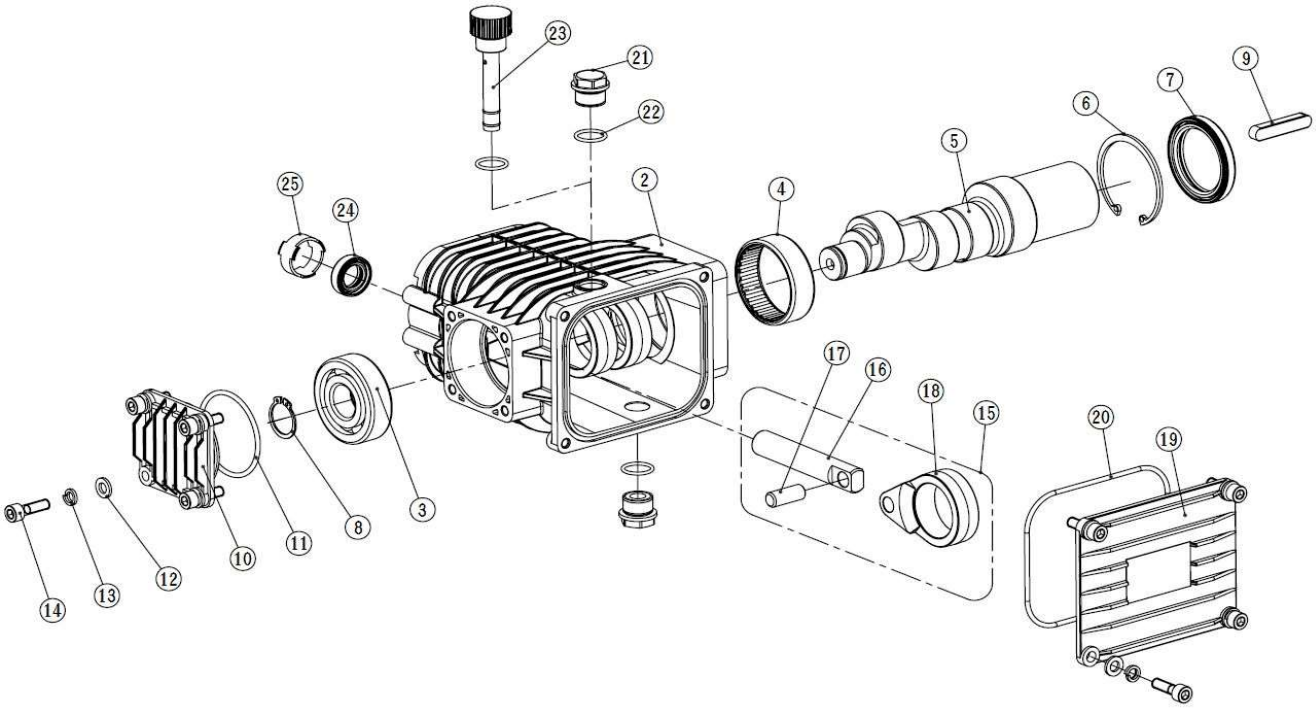

図番	コード	品名	数量	ｷｯﾄ内容	ｷｯﾄ	LOT	備考	一般価格	区分
2		－	1					－	－
3		－	1					－	－
4		－	1					－	－
5		－	1					－	－
6		－	1					－	－
7		－	1					－	－
8		－	1					－	－
9		－	1					－	－
10		－	1					－	－
11		－	1					－	－
12		－	8					－	－
13		－	8					－	－
14		－	8					－	－
15	ZA1774371	(SY@)ﾌﾟﾗﾝｼﾞｬﾛｯﾄﾞASSY(JP1513)	3					20,000	P
16		－	3					－	－
17		－	3					－	－
18		－	3					－	－
19		－	1					－	－
20	ZA1774372	(SY@)OR(JP1513)	1					350	P
21	ZA2774373	－	1					－	－
22		－	2					－	－
23	ZA1774374	(SY@)ｵｲﾙｹﾞｰｼﾞ(JP1513)	1					400	P
24		－	3					－	－
25	ZA3774375	－	3					－	－

※品名欄[－]のものは供給不可品となります。2025年7月時点の税抜き価格となります。価格・仕様は予告なく変更となる場合が有ります。

ＪＱ１０１１Ｇ－ａ，ＪＱ１０１１Ｇ－ｂ，ＪＱ１０１１Ｇ－ｃ

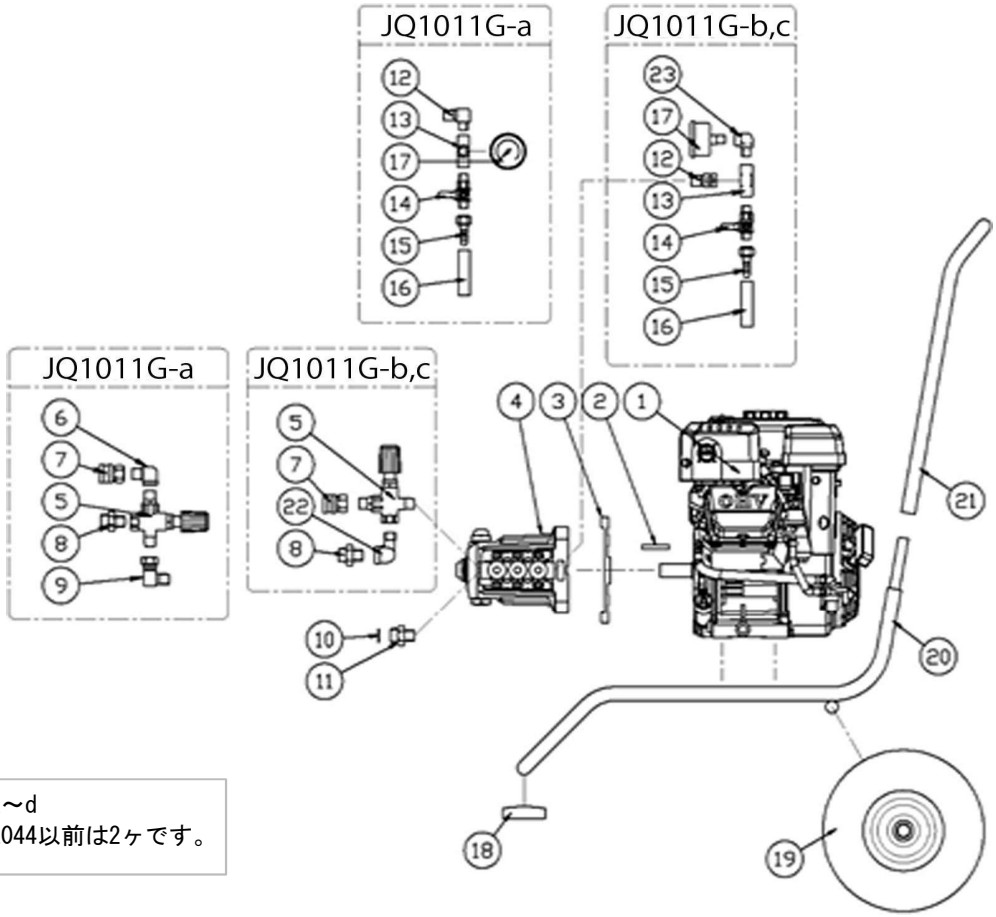

No. 18, 18a～d
製造番号2044以前は2ヶです。

図番	コード	品名	数量	ｷｯﾄ内容	ｷｯﾄ	LOT	備考	一般価格	区分
ASSY	2501AA00	－						－	－
ASSY	2501AB00	(S)洗浄機 JQ1011GN-b 架台式(本体)						267,000	C
ASSY	2501CC00	－						－	－
1	B010620	－	1					－	－
2	F160205	キー 5×5×44 焼入	1					1,100	P
3	ﾏ046271	－	1					－	－
4	B050202	ﾎﾟﾝﾌﾟ MW3SF30G(E/G18-5)(10MPa,11L/3600)	1				B050157	130,000	G
5	TC021500500FA	－	1				JQ1011G-a 旧型	－	－
5a	TC4072000043FA	ｱﾝﾛｰﾀﾞｰ VR54F(IN:PF/内ﾃｰﾊﾟｰ)	1				JQ1011G-a 新型	26,000	G
5b	TC0215005000F	－	1				JQ1011G-b 旧型	－	－
5c	TC4072000043F	ｱﾝﾛｰﾀﾞｰ VR54	1				JQ1011G-b,JQ1011G-c 新型	24,000	G
6	B160703	高圧凸凹ｴﾙﾎﾞ3/8	1					2,400	G
7	B232111	高圧SUSｶﾌﾟﾗｿｹｯﾄ 3TSF-3/8(ﾛｯｸ付)	1					5,400	G
8	KRF160337	(SY@)黄銅ｱﾀﾞﾌﾟﾀｰ 3/8	1					2,300	G
9	B162902	高圧90° 片ﾕﾆｵﾝ3/8	1					4,800	G
10	2902K	吸水口ﾌｨﾙﾀｰ #25×φ15.5(1/2用)	1					500	G
11	KRF160349	(SY@)ｻｸｼｮﾝｱﾀﾞﾌﾟﾀｰ G1/2×3/8(網付用)	1					2,700	G
12	B160551	高圧ｴﾙﾎﾞ1/4×3/8	1					4,500	G
13	B162102	高圧ﾁｰｽﾞ1/4	1					3,300	G
14	B270102	両ｵｽﾎﾞｰﾙｺｯｸ BC1/4MM(AS)	1					3,400	G
15	B200701	黄銅ﾀｹﾉｺﾅｯﾄ1/4×9 HJ022	1					1,400	G
16	1380J08010	(S)耐油ﾌﾞﾚｰﾄﾞﾎｰｽ φ8(1/4)×10cm	1					600	G
17	B296336	圧力計φ50×30MPa(1/4BACK)SUSｹｰｽ	1					8,800	G
17a	F398000KRSET01	－	1				18.19.20.21 旧:F398000	－	－
18	XYXY7202	－	1				旧:F398004	－	－

ＪＱ１０１１Ｇ－ａ，ＪＱ１０１１Ｇ－ｂ，ＪＱ１０１１Ｇ－ｃ

図番	コード	品名	数量	ｷｯﾄ内容	ｷｯﾄ	LOT	備考	一般価格	区分
18a	BBHB08045Z	六角ﾎﾞﾙﾄ HB M8×45Z	1				ｺﾞﾑ足固定用	210	P
18b	BBPW08181Z	平ﾜｯｼｬｰ PW 8×18×1.6Z	2				ｺﾞﾑ足固定用	140	P
18c	BBPW08221Z	平ﾜｯｼｬｰ PW 8×22×1.6Z	1				ｺﾞﾑ足固定用	140	P
18d	BBDCN08Z	袋ﾅｯﾄ M8Z	1				ｺﾞﾑ足固定用	210	P
19	KRF398050	(SY@)空気ﾀｲﾔ φ250×16×55W	2				旧:B140311,XY84249090	5,300	P
19a	BBPW12Z	平ﾜｯｼｬｰ PW 12Z	2					140	P
19b	BBSW12Z	(SX@)ｽﾌﾟﾘﾝｸﾞﾜｯｼｬｰSW 12Z	2					120	P
19c	BBDCN12Z	袋ﾅｯﾄ M12Z	2					270	P
20	F398001	－	1				ｾｯﾄ品のみ	－	－
21	F398002	－	1				ｾｯﾄ品のみ	－	－
22	B195253C	－	1					－	－
23	B160702	高圧凸凹ｴﾙﾎﾞ1/4	1					2,200	G

※品名欄［－］のものは供給不可品となります。2025年7月時点の税抜き価格となります。価格・仕様は予告なく変更となる場合が有ります。

ＪＱ１０１１Ｇ－ｆ，ＪＱ８２０Ｇ－ｃ，ＪＱ４３０Ｇ－ｂ

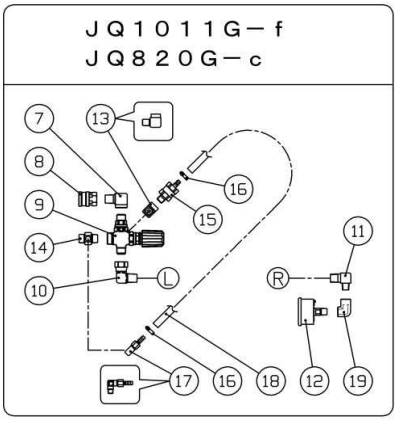

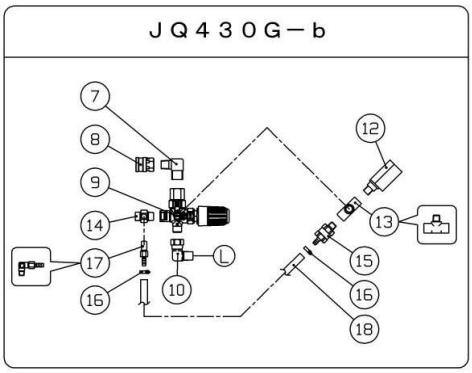

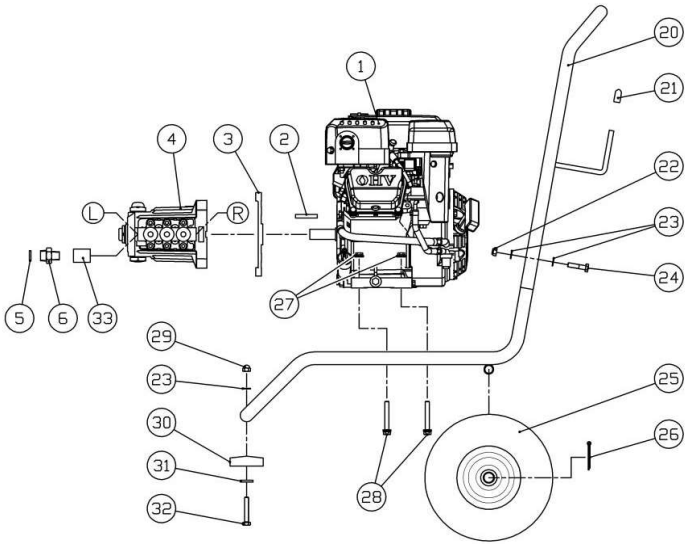

図番	コード	品名	数量	ｷｯﾄ内容	ｷｯﾄ	LOT	備考	一般価格	区分
ASSY	2501CF00	(S)洗浄機 JQ1011G-f(本体)						307,000	C
ASSY	2501MC00	(S)洗浄機 JQ820G-c(本体)						355,000	C
ASSY	2501HB00	(S)洗浄機 JQ430G-b(本体)						373,000	C
1	B010601	三菱ｴﾝｼﾞﾝ GB131PN-103	1				JQ1011G-f	130,000	P
	B010692	三菱ｴﾝｼﾞﾝ GB18GPN-180	1				JQ820G-c,JQ430G-b	118,000	P
2	F160205	ｷｰ 5×5×44 焼入	1					1,100	P
3	ﾏ441565	(S)ﾌﾗﾝｼﾞ	1					4,950	MY4
4	B050202	ﾎﾟﾝﾌﾟ MW3SF30G(E/G18-5)(10MPa,11L/3600)	1				JQ1011G-f	130,000	G
	B050206	ﾎﾟﾝﾌﾟ MW3SF53G(E/G20-5)(8MPa,20L/3600)	1				JQ820G-c	160,000	G
	B050222	ﾎﾟﾝﾌﾟ MW3SU79G(E/G20-5)(4MPa,30L/3600)	1				JQ430G-b	159,000	G
5	2902K	吸水口ﾌｨﾙﾀｰ #25×φ15.5(1/2用)	1				JQ1011G-f	500	G
	2902J	吸水口ﾌｨﾙﾀｰ #25×φ21(3/4用)	1				JQ820G-c,JQ430G-b	500	G
6	KRF160349	(SY@)ｻｸｼｮﾝｱﾀﾞﾌﾟﾀｰ G1/2×3/8(網付用)	1				JQ1011G-f	2,700	G
	KRF160321	(SY@)ｻｸｼｮﾝｱﾀﾞﾌﾟﾀｰG3/4×1/2(網付用)	1				JQ820G-c	3,000	G
	KRF160322	(SY@)ｻｸｼｮﾝｱﾀﾞﾌﾟﾀｰ3/4(網付用)	1				JQ430G-b	3,400	G
7	B160703	高圧凸凹ｴﾙﾎﾞ3/8	1				JQ1011G-f,JQ820G-c	2,400	G
	B160552	高圧ｴﾙﾎﾞ3/8×1/2	1				JQ430G-b	5,900	G
8	B232111	高圧SUSｶﾌﾟﾗｿｹｯﾄ 3TSF-3/8(ﾛｯｸ付)	1				JQ1011G-f,JQ820G-c	5,400	G
	B230131	黄銅ｶﾌﾟﾗｿｹｯﾄ 4TSF	1				JQ430G-b	6,600	G
9	PA60190800	ｱﾝﾛｰﾀﾞｰ VB3F(IN:PFﾃｰﾊﾟ,OUT:PT)	1				JQ1011G-f,JQ820G-c	27,000	G
	PA60130010	ｱﾝﾛｰﾀﾞｰ VB5a	1				JQ430G-b	36,000	G
10	B162902	高圧90° 片ﾕﾆｵﾝ3/8	1					4,800	G
11	B160551	高圧ｴﾙﾎﾞ1/4×3/8	1				JQ1011G-f,JQ820G-c	4,500	G
12	B296336	圧力計φ50×30MPa(1/4BACK)SUSｹｰｽ	1				JQ1011G-f	8,800	G
	B296335	圧力計φ50×16MPa(1/4BACK)SUSｹｰｽ	1				JQ820G-c	8,800	G
	B296131	圧力計φ50×16MPa(1/4BOTT)SUSｹｰｽ	1				JQ430G-b	8,800	G

※品名欄[－]のものは供給不可品となります。2025年7月時点の税抜き価格となります。価格・仕様は予告なく変更となる場合が有ります。

ＪＱ１０１１Ｇ－ｆ，ＪＱ８２０Ｇ－ｃ，ＪＱ４３０Ｇ－ｂ

図番	コード	品名	数量	ｷｯﾄ内容	ｷｯﾄ	LOT	備考	一般価格	区分
13	B160702	高圧凸凹ｴﾙﾎﾞ1/4	1				JQ1011G-f,JQ820G-c	2,200	G
	B162132	高圧凸凹ﾁｰｽﾞ1/4FMF(清水)	1				JQ430G-b	7,000	G
14	KRF160340	黄銅三方ｱﾀﾞﾌﾟﾀｰ G3/8×3/8×1/8F	1				JQ1011G-f	4,500	G
	KRF160334	(SY@)黄銅三方ｱﾀﾞﾌﾟﾀｰ G1/2×3/8×1/8F	1				JQ820G-c,JQ430G-b	3,800	G
15	F351900	自動ｴｱ抜き弁ｾｯﾄ	1					5,100	P
16	B450101	ﾎｰｽﾊﾞﾝﾄﾞ(φ6～15)	2					870	G
17	B203101	黄銅L型ﾎｰｽｼﾞｮｲﾝﾄ 1/8×7(ﾀｹﾉｺ)	1					2,100	G
18	1384A06	低圧耐油ﾎｰｽφ6(m)	0.25				25cm JQ1011G-f,JQ820G-c	2,200	G
	1384A06	低圧耐油ﾎｰｽφ6(m)	0.2				20cm JQ430G-b	2,200	G
19	B160902	高圧両ﾒｽｴﾙﾎﾞ1/4	1				JQ1011G-f,JQ820G-c	2,700	G
20a	F398001-3	-	1					-	-
20b	F398002A-1	-	1					-	-
21	B900102	ｺﾞﾑｷｬｯﾌﾟ VCP8	2					210	P
22	BBNN08Z	ﾅｲﾛﾝﾅｯﾄ M8	2					210	P
23	BBPW08Z	平ﾜｯｼｬｰ PW 8Z	5					140	P
24	BBHB08040Z	六角ﾎﾞﾙﾄ HB M8×40Z	2					100	P
25	KRF398050	(SY@)空気ﾀｲﾔ φ250×16×55W	2					5,300	P
26	BBSP3530Z	割ﾋﾟﾝ 3.5×30Z	2					210	P
27	BBFN08Z	ﾌﾗﾝｼﾞﾅｯﾄ M8	4					140	P
28	BBHBP08060Z	六角ﾎﾞﾙﾄ HB M8×60Z(ｱﾌﾟｾｯﾄP3)	4					340	P
29	BBDCN08Z	袋ﾅｯﾄ M8Z	1					210	P
30	KRJD6030	(SY@)ｺﾞﾑ足φ60×29(JX,JQ)	1					1,400	P
31	BBPW082516Z	平ﾜｯｼｬｰ PW 8.5×25×1.6Z	1					210	P
32	BBHB08050Z	六角ﾎﾞﾙﾄ HB M8×50Z	1					210	P
33	B195405	(SX)SUS中圧丸ｿｹｯﾄG3/4	1				JQ430G-b	-	G

※品名欄[－]のものは供給不可品となります。2025年7月時点の税抜き価格となります。価格・仕様は予告なく変更となる場合が有ります。

ＪＱ１０１１ＧＮ－ａ

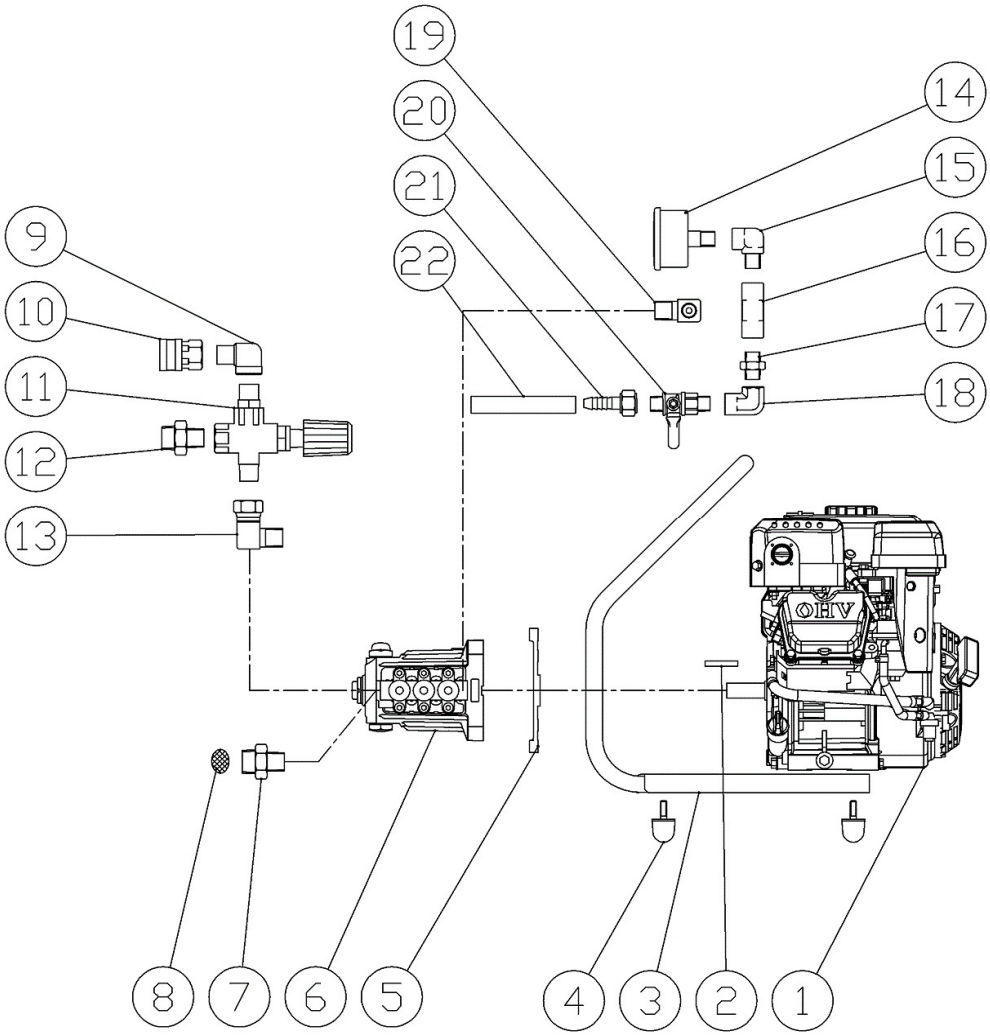

図番	コード	品名	数量	ｷｯﾄ内容	ｷｯﾄ	LOT	備考	一般価格	区分
ASSY	2501AA00	－						－	－
1	B010601	三菱ｴﾝｼﾞﾝ GB131PN-103	1					130,000	P
2	F160205	キー 5×5×44 焼入	1					1,100	P
3	F367401	－	1					－	－
4	B155101	防振ｺﾞﾑ(足) RI-30	1					1,600	P
5	ﾏ046271	－	1					－	－
6	B050202	ﾎﾟﾝﾌﾟ MW3SF30G(E/G18-5)(10MPa,11L/3600)	1				B050157	130,000	G
7	KRF160349	(SY@)ｻｸｼｮﾝｱﾀﾞﾌﾟﾀｰ G1/2×3/8(網付用)	1					2,700	G
8	2902K	吸水口ﾌｨﾙﾀｰ #25×φ15.5(1/2用)	1					500	G
9	B160703	高圧凸凹ｴﾙﾎﾞ3/8	1					2,400	G
10	B232111	高圧SUSｶﾌﾟﾗｿｹｯﾄ 3TSF-3/8(ﾛｯｸ付)	1					5,400	G
11	TC4072000043FA	ｱﾝﾛｰﾀﾞｰ VR54F(IN:PF/内ﾃｰﾊﾟｰ)	1					26,000	G
12	KRF160337	(SY@)黄銅ｱﾀﾞﾌﾟﾀｰ 3/8	1					2,300	G
13	B162902	高圧90°　片ﾕﾆｵﾝ3/8	1					4,800	G
14	B296336	圧力計φ50×30MPa(1/4BACK)SUSｹｰｽ	1					8,800	G
15	B160702	高圧凸凹ｴﾙﾎﾞ1/4	1					2,200	G
16	B162102	高圧ﾁｰｽﾞ1/4	1					3,300	G
17	B160102	高圧ﾆｯﾌﾟﾙ1/4	1					900	G
18	B160902	高圧両ﾒｽｴﾙﾎﾞ1/4	1					2,700	G
19	B160551	高圧ｴﾙﾎﾞ1/4×3/8	1					4,500	G
20	B270102	両ｵｽﾎﾞｰﾙｺｯｸ BC1/4MM(AS)	1					3,400	G
21	B200701	黄銅ﾀｹﾉｺﾅｯﾄ1/4×9 HJ022	1					1,400	G
22	1380J08040	(S)耐油ﾌﾞﾚｰﾄﾞﾎｰｽ φ8(1/4)×40cm	1					700	G

※品名欄[－]のものは供給不可品となります。2025年7月時点の税抜き価格となります。価格・仕様は予告なく変更となる場合が有ります。

ＪＱ１０１１ＧＮ－ｂ，１５１３ＧＮ，１５１３ＧＮ－ａ，８２０ＧＮ－ｃ

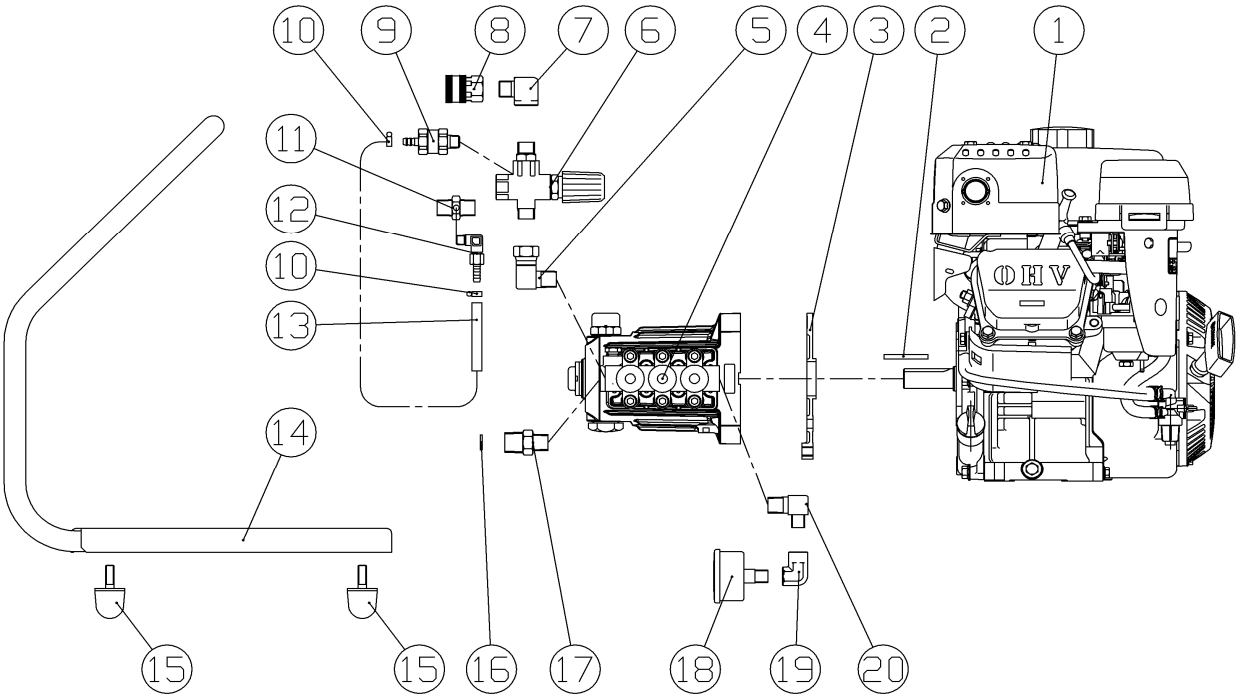

図番	コード	品名	数量	ｷｯﾄ内容	ｷｯﾄ	LOT	備考	一般価格	区分
ASSY	2501AB00	(S)洗浄機 JQ1011GN-b 架台式(本体)						267,000	C
	2504F00	－						－	－
	2504FA00	(S)洗浄機 JQ1513GN-a 架台式(本体)						287,000	C
	2501NC00	(S)洗浄機 JQ820GN-c 架台式(本体)						335,000	C
1	B010601	三菱ｴﾝｼﾞﾝ GB131PN-103	1				JQ1011GN-b	130,000	P
	B010820	(SY)ﾌﾞﾘｯｸﾞｽｴﾝｼﾞﾝ 130G32-0074-H5	1				JQ1513GN	－	P
	B010821	(X)ﾌﾞﾘｯｸﾞｽｴﾝｼﾞﾝ 12V3(ﾊﾞﾝｶﾞｰﾄﾞ200)	1				JQ1513GN-a	－	P
	B010692	三菱ｴﾝｼﾞﾝ GB18GPN-180	1				JQ820GN-c	118,000	P
2	F160205	キー 5×5×44 焼入	1					1,100	P
3	ﾏ441565	(S)ﾌﾗﾝｼﾞ	1				旧：ﾏ046271	4,950	MY4
4	B050202	ﾎﾟﾝﾌﾟ MW3SF30G(E/G18-5)(10MPa,11L/3600)	1				JQ1011GN-b	130,000	G
	B050204	ﾎﾟﾝﾌﾟ MW3SF32G(E/G20-5)(15MPa,13L/3600)	1				JQ1513GN/JQ1513GN-a	130,000	G
	B050206	ﾎﾟﾝﾌﾟ MW3SF53G(E/G20-5)(8MPa,20L/3600)	1				JQ820GN-c	160,000	G
5	B162902	高圧90° 片ﾕﾆｵﾝ3/8	1					4,800	G
6	PA60190000FA	－	1					－	－
7	B160703	高圧凸凹ｴﾙﾎﾞ3/8	1					2,400	G
8	B232111	高圧SUSｶﾌﾟﾗｿｹｯﾄ 3TSF-3/8(ﾛｯｸ付)	1					5,400	G
9	F351900	自動ｴｱ抜き弁ｾｯﾄ	1					5,100	P
10	B450101	ﾎｰｽﾊﾞﾝﾄﾞ(φ6～15)	2					870	G
11	KRF160340	黄銅三方ｱﾀﾞﾌﾟﾀｰ G3/8×3/8×1/8F	1				JQ1011GN-b/JQ1513GN/JQ1513GN-a	4,500	G
	KRF160334	(SY@)黄銅三方ｱﾀﾞﾌﾟﾀｰ G1/2×3/8×1/8F	1				JQ820GN-c	3,800	G
12	B203101	黄銅L型ﾎｰｽｼﾞｮｲﾝﾄ 1/8×7(ﾀｹﾉｺ)	1					2,100	G
13	1384A06	低圧耐油ﾎｰｽφ6(m)	0.3				300mm	2,200	G
14	KRF367402	(SY)台車 架台ﾀｲﾌﾟ	1					－	P
15	B155101	防振ｺﾞﾑ(足) RI-30	4					1,600	P
16	2902K	吸水口ﾌｨﾙﾀｰ #25×φ15.5(1/2用)	1				JQ1011GN-b/JQ1513GN/JQ1513GN-a	500	G
	2902J	吸水口ﾌｨﾙﾀｰ #25×φ21(3/4用)	1				JQ820GN-c	500	G
17	KRF160349	(SY@)ｻｸｼｮﾝｱﾀﾞﾌﾟﾀｰ G1/2×3/8(網付用)	1				JQ1011GN-b/JQ1513GN/JQ1513GN-a	2,700	G
	KRF160321	(SY@)ｻｸｼｮﾝｱﾀﾞﾌﾟﾀｰG3/4×1/2(網付用)	1				JQ820GN-c	3,000	G
18	B296336	圧力計φ50×30MPa(1/4BACK)SUSｹｰｽ	1				JQ1011GN-b/JQ1513GN/JQ1513GN-a	8,800	G
	B296335	圧力計φ50×16MPa(1/4BACK)SUSｹｰｽ	1				JQ820GN-c	8,800	G
19	B160902	高圧両ﾒｽｴﾙﾎﾞ1/4	1					2,700	G
20	B160551	高圧ｴﾙﾎﾞ1/4×3/8	1					4,500	G

※品名欄[－]のものは供給不可品となります。2025年7月時点の税抜き価格となります。価格・仕様は予告なく変更となる場合が有ります。

ＪＱ１５１３Ｇ，１５１３Ｇ－ａ～ｆ

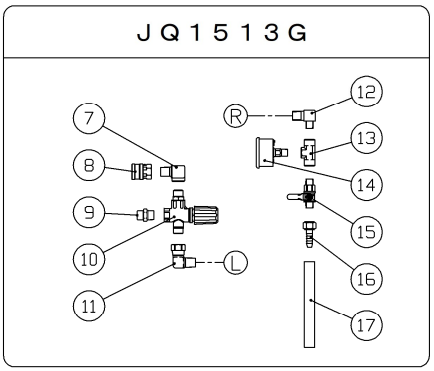

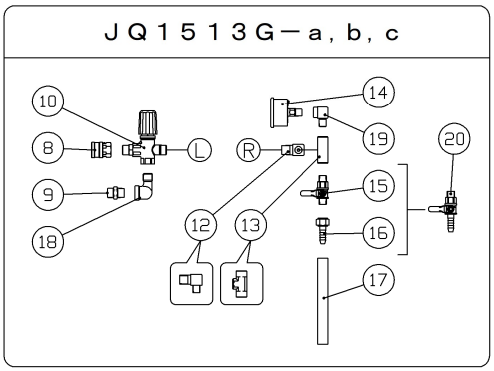

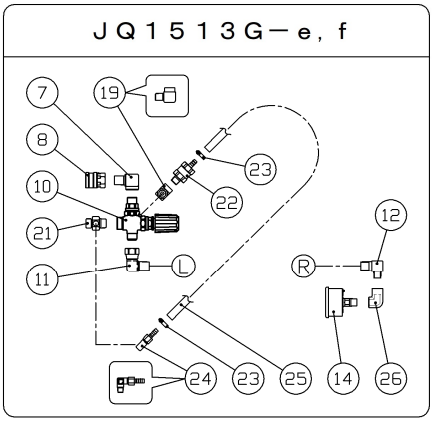

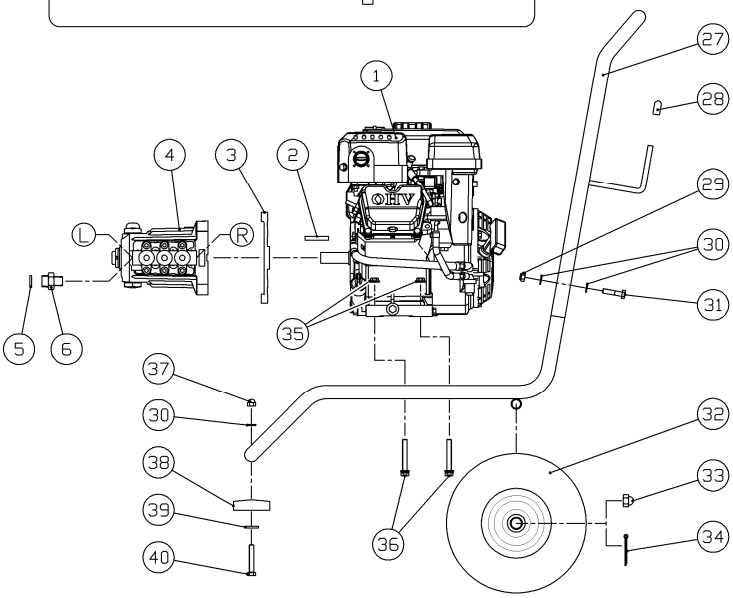

図番	コード	品名	数量	ｷｯﾄ内容	ｷｯﾄ	LOT	備考	一般価格	区分
ASSY	2501F00	－					廃番	－	－
	2501FA00	－					廃番	－	－
	2501FB00	－					廃番	－	－
	2501FC00	－					廃番	－	－
	2501FE00	(SX)洗浄機 JQ1513G-e(本体)						－	C
	2501FF00	(S)洗浄機 JQ1513G-f(本体)						327,000	C
1	B010620	－	1				廃番 JQ1513G,JQ1513G-a～b	－	－
	B010820	(SY)ﾌﾞﾘｯｸﾞｽｴﾝｼﾞﾝ 130G32-0074-H5	1				JQ1513G-c～e	－	P
	B010821	(X)ﾌﾞﾘｯｸﾞｽｴﾝｼﾞﾝ 12V3(ﾊﾞﾝｶﾞｰﾄﾞ200)	1				JQ1513G-f	－	P
2	F160205	キー 5×5×44 焼入	1					1,100	P
3	ﾏ441565	(S)ﾌﾗﾝｼﾞ	1				旧品番:ﾏ046271	4,950	MY4
4	B050204	ﾎﾟﾝﾌﾟ MW3SF32G(E/G20-5)(15MPa,13L/3600)	1					130,000	G
5	2902K	吸水口ﾌｨﾙﾀｰ #25×φ15.5(1/2用)	1					500	G
6	KRF160349	(SY@)ｻｸｼｮﾝｱﾀﾞﾌﾟﾀｰ G1/2×3/8(網付用)	1					2,700	G
7	B160703	高圧凸凹ｴﾙﾎﾞ3/8	1					2,400	G
8	B232111	高圧SUSｶﾌﾟﾗｿｹｯﾄ 3TSF-3/8(ﾛｯｸ付)	1					5,400	G
9	KRF160337	(SY@)黄銅ｱﾀﾞﾌﾟﾀｰ 3/8	1					2,300	G
10	TC021500500FA	－	1				廃番(VR54F互換) JQ1513G	－	－
	TC4072000043FA	ｱﾝﾛｰﾀﾞｰ VR54F(IN:PF/内ﾃｰﾊﾟｰ)	1					26,000	G
	TC0215005000F	－	1				廃番(VR54互換) JQ1513G-a	－	－
	TC4072000043F	ｱﾝﾛｰﾀﾞｰ VR54	1				JQ1513G-b～c	24,000	G
	PA60190800	ｱﾝﾛｰﾀﾞｰ VB3F(IN:PFﾃｰﾊﾟ,OUT:PT)	1				JQ1513G-e～f	27,000	G
11	B162902	高圧90° 片ﾕﾆｵﾝ3/8	1					4,800	G
12	B160551	高圧ｴﾙﾎﾞ1/4×3/8	1					4,500	G
13	B162102	高圧ﾁｰｽﾞ1/4	1					3,300	G
14	B296336	圧力計φ50×30MPa(1/4BACK)SUSｹｰｽ	1					8,800	G

※品名欄[－]のものは供給不可品となります。2025年7月時点の税抜き価格となります。価格・仕様は予告なく変更となる場合が有ります。

ＪＱ１５１３Ｇ，１５１３Ｇ－ａ～ｆ

図番	コード	品名	数量	ｷｯﾄ内容	ｷｯﾄ	LOT	備考	一般価格	区分
15	B270102	両ｵｽﾎﾞｰﾙｺｯｸ BC1/4MM(AS)	1					3,400	G
16	B200701	黄銅ﾀｹﾉｺﾅｯﾄ1/4×9 HJ022	1					1,400	G
17	1380J08010	(S)耐油ﾌﾞﾚｰﾄﾞﾎｰｽ φ8(1/4)×10cm	1					600	G
18	B195253AKR	(SY@)SUS低圧ｽﾄﾘｰﾄｴﾙﾎﾞ3/8	1					1,300	G
19	B160702	高圧凸凹ｴﾙﾎﾞ1/4	1					2,200	G
20	B270101KR	－	1				廃番(15,16ｾｯﾄで互換)	－	－
21	KRF160340	黄銅三方ｱﾀﾞﾌﾟﾀｰ G3/8×3/8×1/8F	1					4,500	G
22	F351900	自動ｴｱ抜き弁ｾｯﾄ	1					5,100	P
23	B450101	ﾎｰｽﾊﾞﾝﾄﾞ(φ6～15)	2					870	G
24	B203101	黄銅L型ﾎｰｽｼﾞｮｲﾝﾄ 1/8×7(ﾀｹﾉｺ)	1					2,100	G
25	1384A06	低圧耐油ﾎｰｽφ6(m)	0.25				25cm	2,200	G
26	B160902	高圧両ﾒｽｴﾙﾎﾞ1/4	1					2,700	G
27	KRF398000A	(SY)台車ｾｯﾄ JQ(空気ﾀｲﾔ無)青	1					－	P
No.33 袋ﾅｯﾄM12を使用している台車の場合はNo.34 割ﾋﾟﾝ3.5×30もｾｯﾄで注文してください。									
28	B900102	ｺﾞﾑｷｬｯﾌﾟ VCP8	2					210	P
29	BBNN08Z	ﾅｲﾛﾝﾅｯﾄ M8	2					210	P
30	BBPW08Z	平ﾜｯｼｬｰ PW 8Z	5					140	P
31	BBHB08040Z	六角ﾎﾞﾙﾄ HB M8×40Z	2					100	P
32	KRF398050	(SY@)空気ﾀｲﾔ φ250×16×55W	2					5,300	P
33	BBDCN12Z	袋ﾅｯﾄ M12Z	2				JQ1513G,JQ1513G-a～c	270	P
34	BBSP3530Z	割ﾋﾟﾝ 3.5×30Z	2				JQ1513G-e～f	210	P
35	BBFN08Z	ﾌﾗﾝｼﾞﾅｯﾄ M8	4					140	P
36	BBHBP08060Z	六角ﾎﾞﾙﾄ HB M8×60Z(ｱﾌﾟｾｯﾄP3)	4					340	P
37	BBDCN08Z	袋ﾅｯﾄ M8Z	1					210	P
38	KRJD6030	(SY@)ｺﾞﾑ足φ60×29(JX,JQ)	1					1,400	P
製造番号2254以前の製品は2個使用します。									
39	BBPW082516Z	平ﾜｯｼｬｰ PW 8.5×25×1.6Z	1					210	P
40	BBHB08050Z	六角ﾎﾞﾙﾄ HB M8×50Z	1					210	P

※品名欄[－]のものは供給不可品となります。2025年7月時点の税抜き価格となります。価格・仕様は予告なく変更となる場合が有ります。

ＪＤ１５１３Ｇ－ｃ　本体

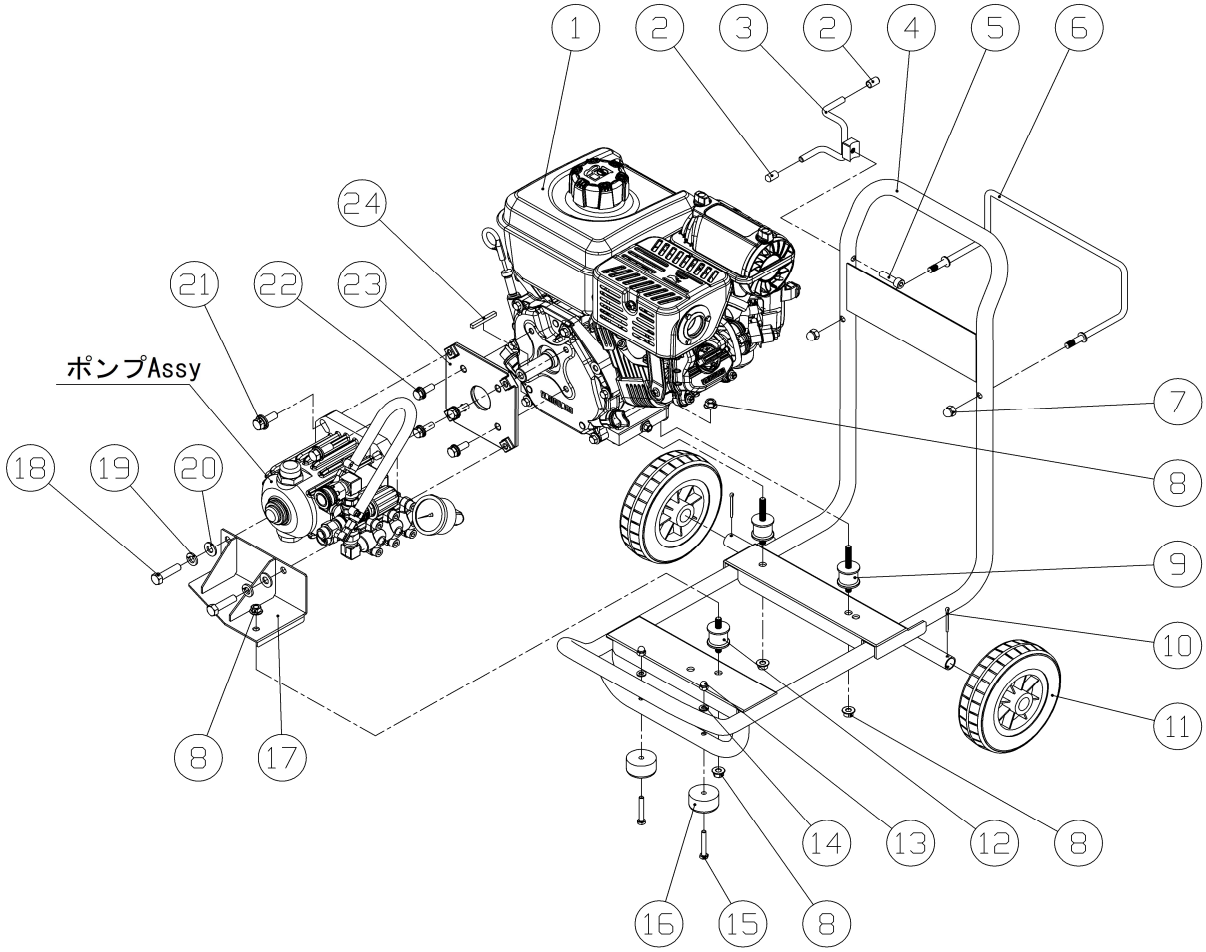

図番	コード	品名	数量	ｷｯﾄ内容	ｷｯﾄ	LOT	備考	一般価格	区分
ASSY	2503CC00	(S)洗浄機 JD1513G-c(本体)						292,000	C
1	B010821	(X)ﾌﾞﾘｯｸﾞｽｴﾝｼﾞﾝ 12V3(ﾊﾞﾝｶﾞｰﾄﾞ200)	1					－	P
2	B900102	ｺﾞﾑｷｬｯﾌﾟ VCP8	2					210	P
3	F405603	－	1					－	－
4	F405601	－	1					－	－
5	BBCS08030Z	六角穴付ﾎﾞﾙﾄ CS M8×30Z	1					210	P
6	F405602	－	1					－	－
7	BBDCN08Z	袋ﾅｯﾄ M8Z	2					210	P
8	BBFN08Z	ﾌﾗﾝｼﾞﾅｯﾄ M8	6					140	P
9	B155011	丸形防振ｺﾞﾑ φ30×26H(15-30)	2					2,000	P
10	BBSP3530Z	割ﾋﾟﾝ 3.5×30Z	2					210	P
11	KRCW15055	(SY@)車輪φ150×55(KR)	2					2,400	P
12	B155012	丸形防振ｺﾞﾑ φ30×26H(15-15)	1					2,000	P
13	BBDCN06Z	袋ﾅｯﾄ M6Z	2					100	P
14	BBPW06Z	平ﾜｯｼｬｰ PW 6Z	2					140	P
15	BBHB06040Z	六角ﾎﾞﾙﾄ HB M6×40Z	2					100	P
16	B370211	ｺﾞﾑ足 K16W	2					1,400	P
17	F405502	－	1					－	－
18	BBHBU0308040Z	六角ﾎﾞﾙﾄ3/8-16UNC×1″1/2Z	2					600	P
19	BBSW10Z	ｽﾌﾟﾘﾝｸﾞﾜｯｼｬｰSW 10Z	2					100	P
20	BBPW1051816Z	(X)平ﾜｯｼｬｰ PW 10.5×18.0×1.6	2					－	P
21	ﾏ445314	(S)6ｶｸﾎﾞﾙﾄWSW(3/8 16UNC 35(SW,PW組込))	2					1,250	MY4
22	ﾏ443503	(S5)6ｶｸﾎﾞﾙﾄWSW	4					170	MY4
23	ﾏ441565	(S)ﾌﾗﾝｼﾞ	1					4,950	MY4
24	F160205	キー 5×5×44 焼入	1					1,100	P

※品名欄[－]のものは供給不可品となります。2025年7月時点の税抜き価格となります。価格・仕様は予告なく変更となる場合が有ります。

ＪＤ１５１３Ｇ－ｃ　ポンプＡｓｓｙ

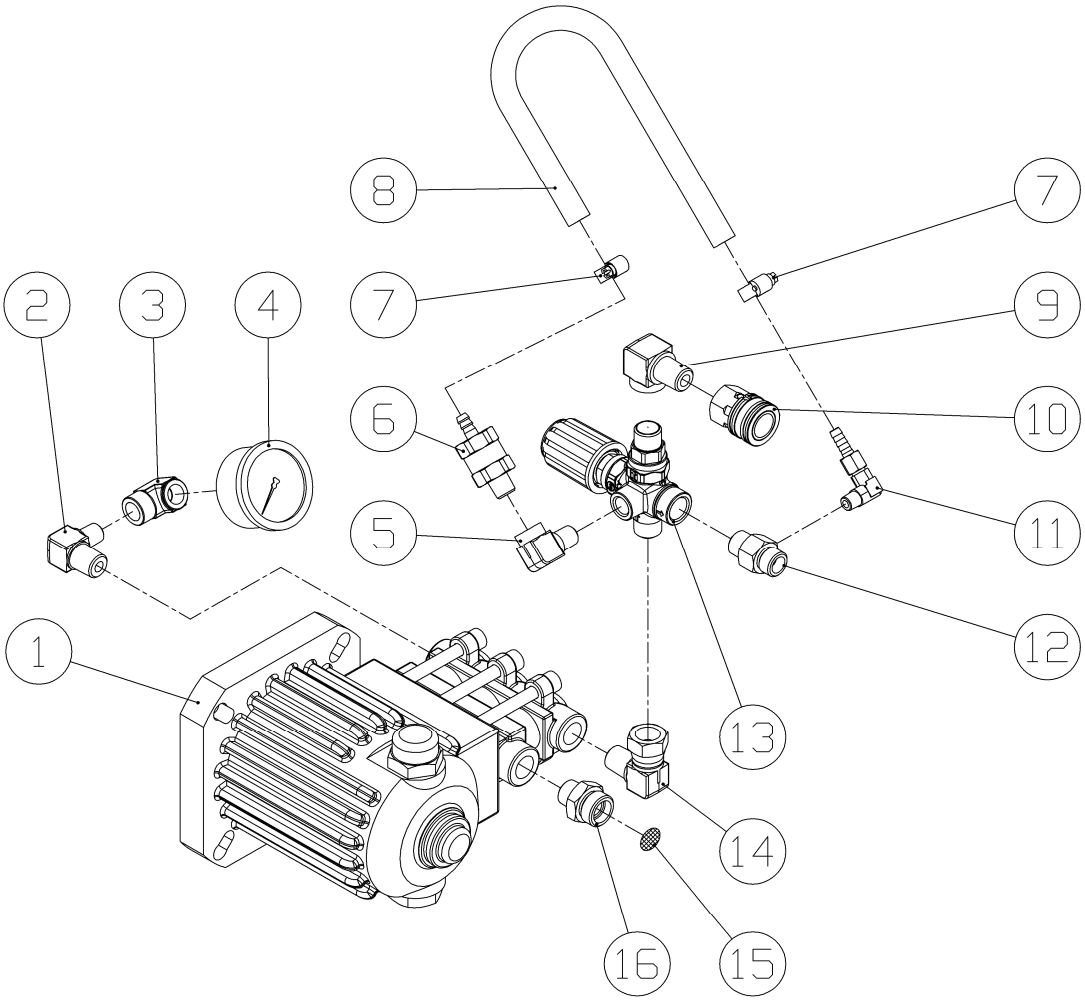

図番	コード	品名	数量	ｷｯﾄ内容	ｷｯﾄ	LOT	備考	一般価格	区分
1	B050204	ﾎﾟﾝﾌﾟ MW3SF32G(E/G20-5)(15MPa,13L/3600)	1					130,000	G
2	B160551	高圧ｴﾙﾎﾞ1/4×3/8	1					4,500	G
3	B160902	高圧両ﾒｽｴﾙﾎﾞ1/4	1					2,700	G
4	B296336	圧力計φ50×30MPa(1/4BACK)SUSｹｰｽ	1					8,800	G
5	B160702	高圧凸凹ｴﾙﾎﾞ1/4	1					2,200	G
6	F351900	自動ｴｱ抜き弁ｾｯﾄ	1					5,100	P
7	B450101	ﾎｰｽﾊﾞﾝﾄﾞ(φ6～15)	2					870	G
8	1384A06	低圧耐油ﾎｰｽφ6(m)	0.25				25cm	2,200	G
9	B160703	高圧凸凹ｴﾙﾎﾞ3/8	1					2,400	G
10	B232111	高圧SUSｶﾌﾟﾗｿｹｯﾄ 3TSF-3/8(ﾛｯｸ付)	1					5,400	G
11	B203101	黄銅L型ﾎｰｽｼﾞｮｲﾝﾄ 1/8×7(ﾀｹﾉｺ)	1					2,100	G
12	KRF160340	黄銅三方ｱﾀﾞﾌﾟﾀｰ G3/8×3/8×1/8F	1					4,500	G
13	PA60190800	ｱﾝﾛｰﾀﾞｰ VB3F(IN:PFﾃｰﾊﾟ,OUT:PT)	1					27,000	G
14	B162902	高圧90°　片ﾕﾆｵﾝ3/8	1					4,800	G
15	2902K	吸水口ﾌｨﾙﾀｰ #25×φ15.5(1/2用)	1					500	G
16	KRF160349	(SY@)ｻｸｼｮﾝｱﾀﾞﾌﾟﾀｰ G1/2×3/8(網付用)	1					2,700	G

※品名欄[－]のものは供給不可品となります。2025年7月時点の税抜き価格となります。価格・仕様は予告なく変更となる場合が有ります。

ＪＸ１５１３Ｇ

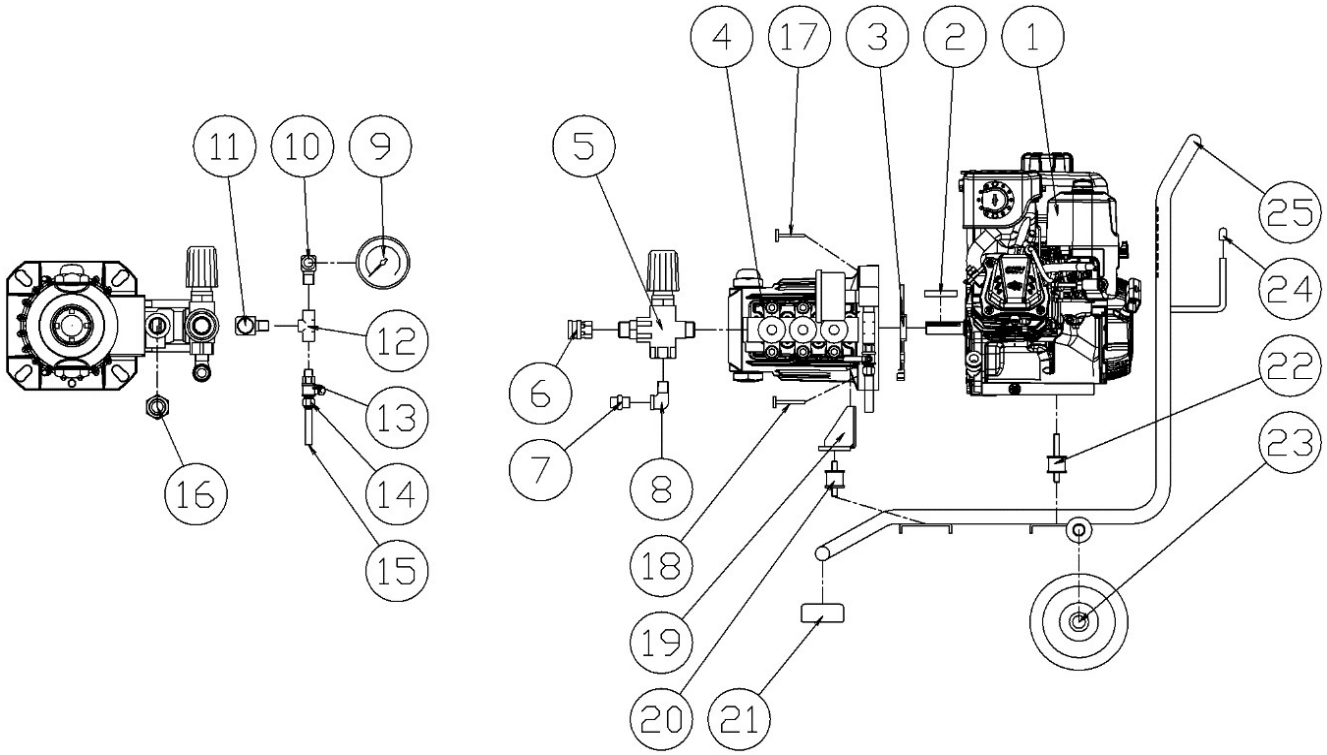

図番	コード	品名	数量	ｷｯﾄ内容	ｷｯﾄ	LOT	備考	一般価格	区分
ASSY	2503C00	－						－	－
1	B010820	(SY)ﾌﾞﾘｯｸﾞｽｴﾝｼﾞﾝ 130G32-0074-H5	1					－	P
2	F160205	キー 5×5×44 焼入	1					1,100	P
3	ﾏ046271	－	1					－	－
4	B050204	ﾎﾟﾝﾌﾟ MW3SF32G(E/G20-5)(15MPa,13L/3600)	1				3,17含む(18含まず)	130,000	G
5	TC4072000043F	ｱﾝﾛｰﾀﾞｰ VR54	1					24,000	G
6	B232111	高圧SUSｶﾌﾟﾗｿｹｯﾄ 3TSF-3/8(ﾛｯｸ付)	1					5,400	G
7	F160337KR	－	1					－	－
8	B195253KR	－	1					－	－
9	B296336	圧力計φ50×30MPa(1/4BACK)SUSｹｰｽ	1					8,800	G
10	B160702KR	－	1					－	－
11	B160551KR	－	1					－	－
12	B162102KR	－	1					－	－
13	B270102	両ｵｽﾎﾞｰﾙｺｯｸ BC1/4MM(AS)	1					3,400	G
14	B200701	黄銅ﾀｹﾉｺﾅｯﾄ1/4×9 HJ022	1					1,400	G
15	1380J08010	(S)耐油ﾌﾞﾚｰﾄﾞﾎｰｽ φ8(1/4)×10cm	1					600	G
16	F160349	－	1					－	－
16a	2902K	吸水口ﾌｨﾙﾀｰ #25×φ15.5(1/2用)	1					500	G
17	ﾏ126543	－	2					－	－
18	BBHBU0308040Z	六角ﾎﾞﾙﾄ3/8-16UNC×1″1/2Z	2					600	P
18a	BBSW10SZ	(SX@)ｽﾌﾟﾘﾝｸﾞﾜｯｼｬｰSW 10Z(小)	2					120	P
18b	BBPW10Z	平ﾜｯｼｬｰ PW 10Z	2					100	P
19	F399804	－	1					－	－
20	B155012	丸形防振ｺﾞﾑ φ30×26H(15-15)	1					2,000	P
20a	BBFN08Z	ﾌﾗﾝｼﾞﾅｯﾄ M8	2					140	P
21	XYXY7202	－	1					－	－
21a	BBHB08045Z	六角ﾎﾞﾙﾄ HB M8×45Z	1					210	P
21b	BBPW08Z	平ﾜｯｼｬｰ PW 8Z	2					140	P
21c	BBDCN08Z	袋ﾅｯﾄ M8Z	1					210	P
22	B155011	丸形防振ｺﾞﾑ φ30×26H(15-30)	2					2,000	P
22a	BBFN08Z	ﾌﾗﾝｼﾞﾅｯﾄ M8	4					140	P
23	KRCW15055	(SY@)車輪φ150×55(KR)	2					2,400	P
23a	BBPW12Z	平ﾜｯｼｬｰ PW 12Z	2					140	P
23b	BBDCN12Z	袋ﾅｯﾄ M12Z	2					270	P
24	B900102	ｺﾞﾑｷｬｯﾌﾟ VCP8	2					210	P
25	F399801	－	1					－	－

※品名欄[－]のものは供給不可品となります。2025年7月時点の税抜き価格となります。価格・仕様は予告なく変更となる場合が有ります。

ＪＸ１５１３Ｇ－ａ　／　ＪＸ１５１３Ｇ－ｂ

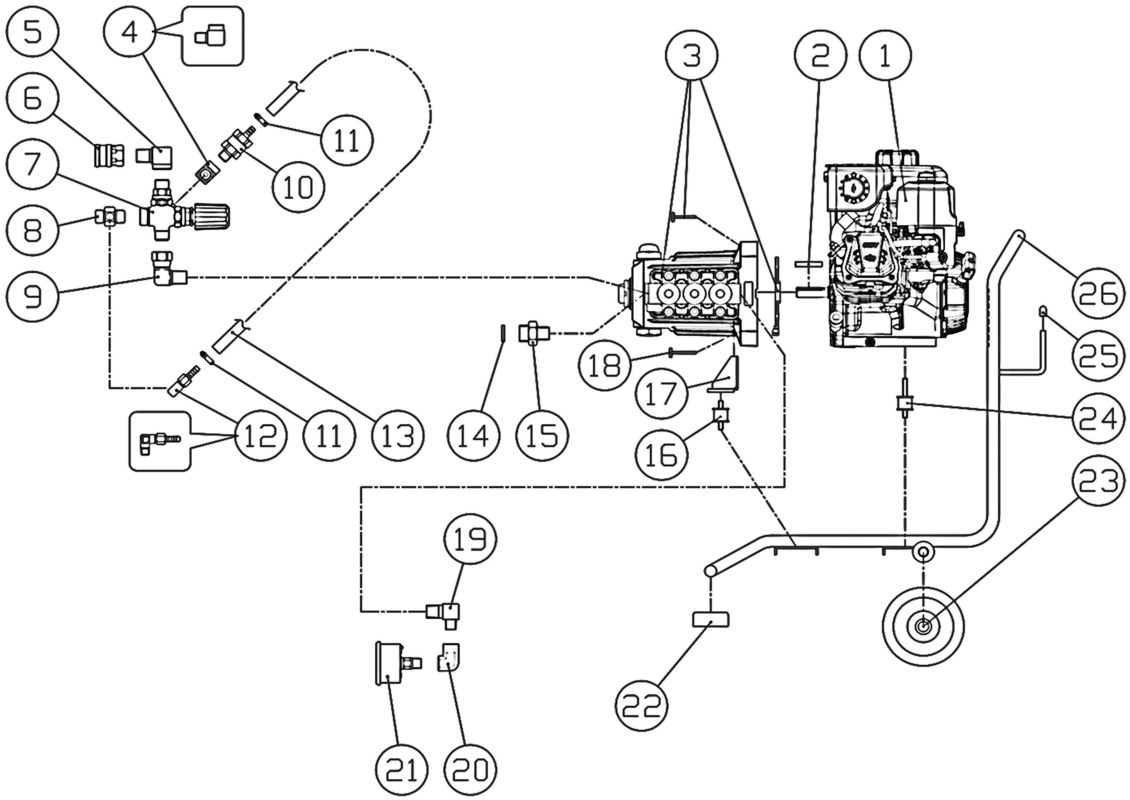

図番	コード	品名	数量	ｷｯﾄ内容	ｷｯﾄ	LOT	備考	一般価格	区分
ASSY	2503CA00	－						－	－
ASSY	2503CB00	－						－	－
1	B010820	(SY)ﾌﾞﾘｯｸﾞｽｴﾝｼﾞﾝ 130G32-0074-H5	1					－	P
2	F160205	キー 5×5×44 焼入	1					1,100	P
3	B050204	ﾎﾟﾝﾌﾟ MW3SF32G(E/G20-5)(15MPa,13L/3600)	1					130,000	G
4	B160702	高圧凸凹ｴﾙﾎﾞ1/4	1					2,200	G
5	B160703	高圧凸凹ｴﾙﾎﾞ3/8	1					2,400	G
6	B232111	高圧SUSｶﾌﾟﾗｿｹｯﾄ 3TSF-3/8(ﾛｯｸ付)	1					5,400	G
7	PA60190800	ｱﾝﾛｰﾀﾞｰ VB3F(IN:PFﾃｰﾊﾟ,OUT:PT)	1					27,000	G
8	KRF160340	黄銅三方ｱﾀﾞﾌﾟﾀｰ G3/8×3/8×1/8F	1					4,500	G
9	B162902	高圧90°　片ﾕﾆｵﾝ3/8	1					4,800	G
10	F351900	自動ｴｱ抜き弁ｾｯﾄ	1					5,100	P
11	B450101	ﾎｰｽﾊﾞﾝﾄﾞ(φ6～15)	2					870	G
12	B203101	黄銅L型ﾎｰｽｼﾞｮｲﾝﾄ 1/8×7(ﾀｹﾉｺ)	1					2,100	G
13	1384A06	低圧耐油ﾎｰｽφ6(m)	0.25				250mm	2,200	G
14	2902K	吸水口ﾌｨﾙﾀｰ #25×φ15.5(1/2用)	1					500	G
15	KRF160349	(SY@)ｻｸｼｮﾝｱﾀﾞﾌﾟﾀｰ G1/2×3/8(網付用)	1					2,700	G
16	B155012	丸形防振ｺﾞﾑ φ30×26H(15-15)	1					2,000	P
16a	BBFN08Z	ﾌﾗﾝｼﾞﾅｯﾄ M8	2					140	P
17	KRF399804A	(SY)ﾎﾟﾝﾌﾟﾍﾞｰｽ(JX,MW3SF)	1					－	P
18	BBHBU0308040Z	六角ﾎﾞﾙﾄ3/8-16UNC×1″1/2Z	2					600	P
18a	BBPW1051816Z	(X)平ﾜｯｼｬｰ PW 10.5×18.0×1.6	2					－	P
18b	BBSW10Z	ｽﾌﾟﾘﾝｸﾞﾜｯｼｬｰSW 10Z	2					100	P
19	B160551	高圧ｴﾙﾎﾞ1/4×3/8	1					4,500	G
20	B160902	高圧両ﾒｽｴﾙﾎﾞ1/4	1					2,700	G
21	B296336	圧力計φ50×30MPa(1/4BACK)SUSｹｰｽ	1					8,800	G

※品名欄[－]のものは供給不可品となります。2025年7月時点の税抜き価格となります。価格・仕様は予告なく変更となる場合が有ります。

ＪＸ１５１３Ｇ－ａ　／　ＪＸ１５１３Ｇ－ｂ

図番	コード	品名	数量	ｷｯﾄ内容	ｷｯﾄ	LOT	備考	一般価格	区分
22	KRJD6030	(SY@)ｺﾞﾑ足φ60×29(JX,JQ)	1					1,400	P
22a	BBHB08045Z	六角ﾎﾞﾙﾄ HB M8×45Z	1					210	P
22b	BBPW082516Z	平ﾜｯｼｬｰ PW 8.5×25×1.6Z	1					210	P
22c	BBPW08Z	平ﾜｯｼｬｰ PW 8Z	1					140	P
22d	BBDCN08Z	袋ﾅｯﾄ M8Z	1					210	P
23	KRCW15055	(SY@)車輪φ150×55(KR)	2					2,400	P
23a	BBSP3530Z	割ﾋﾟﾝ 3.5×30Z	2					210	P
24	B155011	丸形防振ｺﾞﾑ φ30×26H(15-30)	2					2,000	P
24a	BBFN08Z	ﾌﾗﾝｼﾞﾅｯﾄ M8	4					140	P
25	B900102	ｺﾞﾑｷｬｯﾌﾟ VCP8	2					210	P
26	KRF399801-5	－	1					－	－

※品名欄［－］のものは供給不可品となります。2025年7月時点の税抜き価格となります。価格・仕様は予告なく変更となる場合が有ります。

ＧＣ１５１５，ＧＣ１５１５ａ　本体

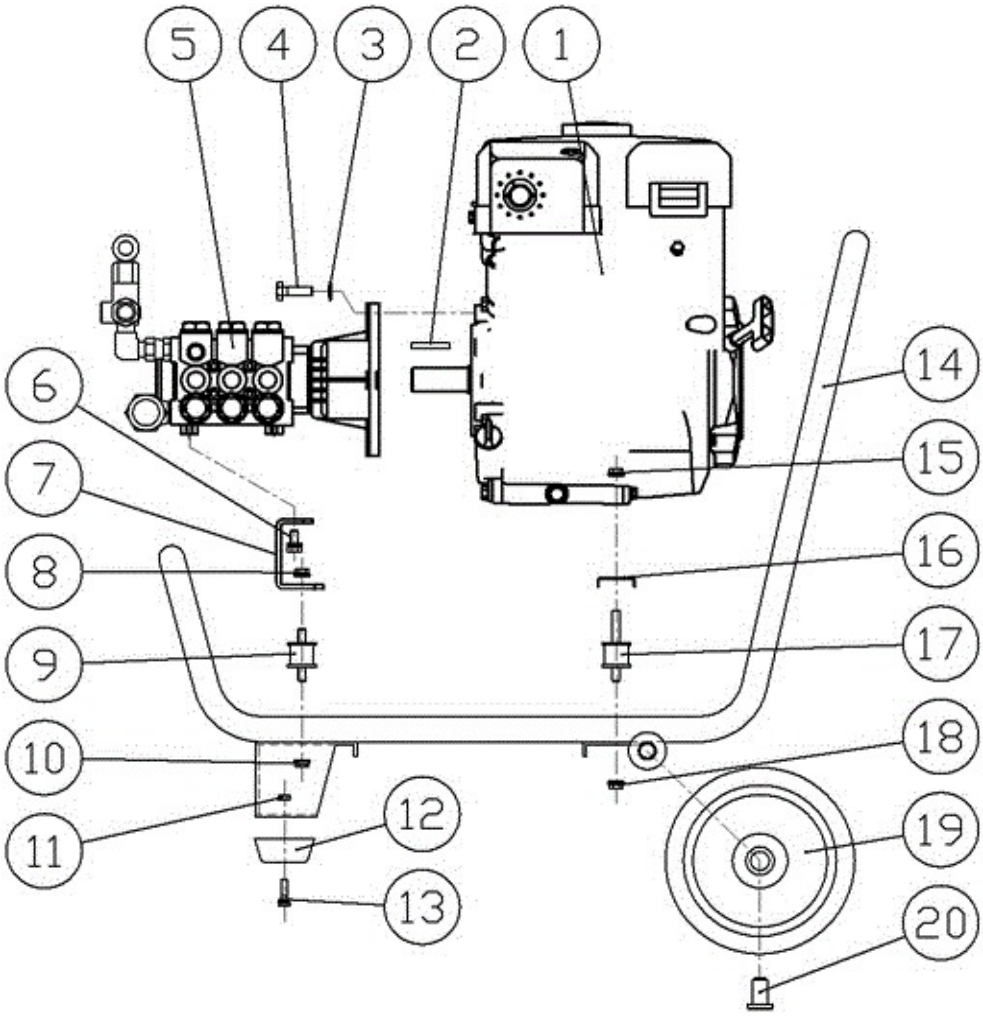

図番	コード	品名	数量	ｷｯﾄ内容	ｷｯﾄ	LOT	備考	一般価格	区分
ASSY	2518A00	－						－	－
ASSY	2518AA00	－						－	－
1	B010211	－	1					－	－
2	ｺ2072600103	(SX)キー 6.35×6.35×40 (EX27)	1					－	MD
3	iN96710400	(SX@)歯付ﾜｯｼｬｰφ10(UH)	4					600	P
4	BBHBU0308032Z	－	4					－	－
5	iNUH2014C	－	1					－	－
6	BBHBP06018Z	六角ﾎﾞﾙﾄ HB M6×18Z(ｱﾌﾟｾｯﾄP3)	2					100	P
7	F359002	－	1					－	－
8	BBFN08Z	ﾌﾗﾝｼﾞﾅｯﾄ M8	1					140	P
9	B155012	丸形防振ｺﾞﾑ φ30×26H(15-15)	1					2,000	P
10	BBFN08Z	ﾌﾗﾝｼﾞﾅｯﾄ M8	1					140	P
11	BBNN06	－	2					－	－
12	B370201	ｺﾞﾑ足 φ63-h TK-6326	2					2,100	P
13	BBHBP06025Z	六角ﾎﾞﾙﾄ HB M6×25Z(ｱﾌﾟｾｯﾄP3)	2					200	P
14	F441401	－	1					－	－
15	BBFN08Z	ﾌﾗﾝｼﾞﾅｯﾄ M8	2					140	P
16	F441403A	(SX)補強板(GC1515)	1					－	P
17	B155013	(SX@)丸形防振ｺﾞﾑ φ30×26H(15-35)	2					2,100	P
18	BBFN08Z	ﾌﾗﾝｼﾞﾅｯﾄ M8	2					140	P
19	KRCW20055	(SY@)車輪φ200×55(KR)	2					2,700	P
20	F160120A	(SX@)車輪止めﾘﾍﾞｯﾄ 大	2					2,200	P

※品名欄[－]のものは供給不可品となります。2025年7月時点の税抜き価格となります。価格・仕様は予告なく変更となる場合が有ります。

ＧＣ１５１５，ＧＣ１５１５ａ　ポンプ周り

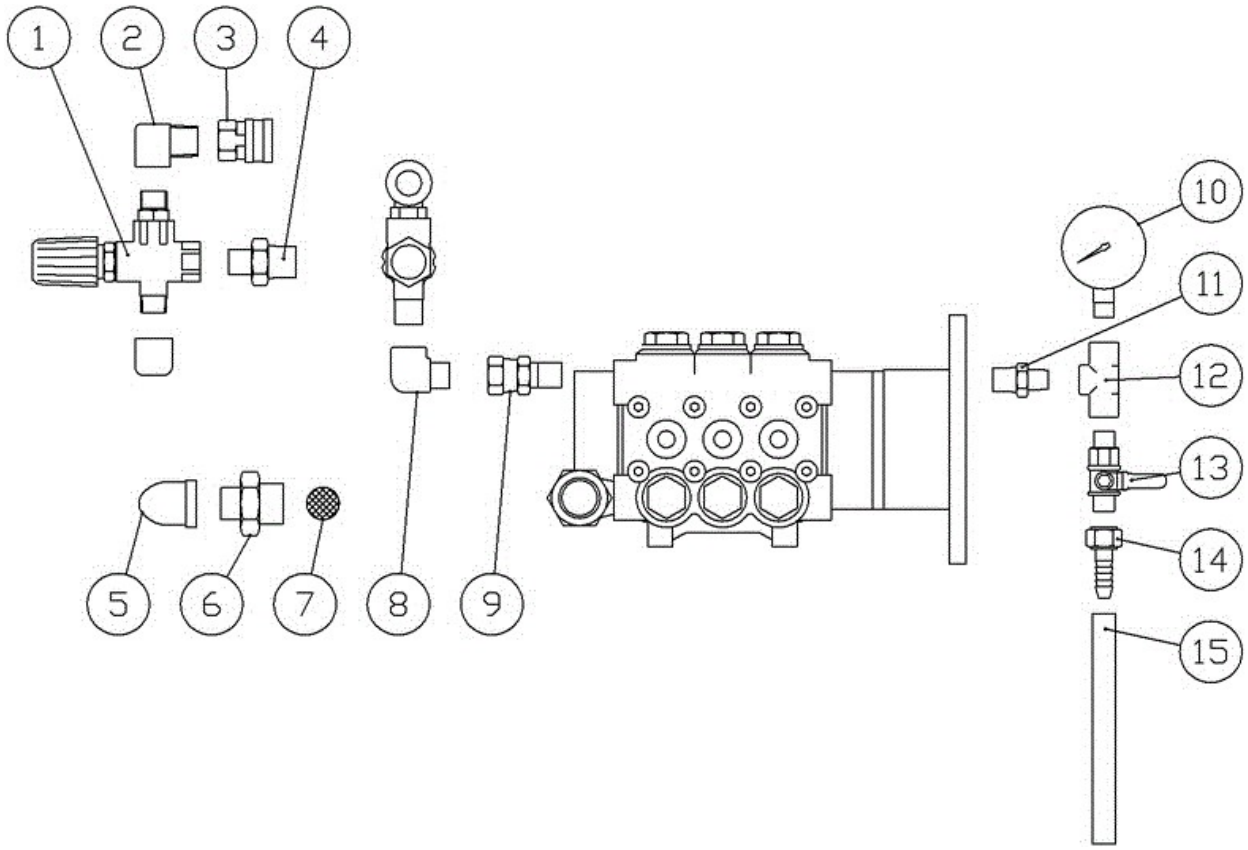

図番	コード	品名	数量	ｷｯﾄ内容	ｷｯﾄ	LOT	備考	一般価格	区分
1	TC0215005000F	－	1				GC1515 互換品VR54	－	－
1a	TC4072000043F	ｱﾝﾛｰﾀﾞｰ VR54	1				GC1515a	24,000	G
2	B160703	高圧凸凹ｴﾙﾎﾞ3/8	1					2,400	G
3	B232111	高圧SUSｶﾌﾟﾗｿｹｯﾄ 3TSF-3/8(ﾛｯｸ付)	1					5,400	G
4	KRF160349	(SY@)ｻｸｼｮﾝｱﾀﾞﾌﾟﾀｰ G1/2×3/8(網付用)	1					2,700	G
5	B195254KR	(SY@)SUS低圧ｽﾄﾘｰﾄｴﾙﾎﾞ1/2	1					1,600	G
6	KRF160321	(SY@)ｻｸｼｮﾝｱﾀﾞﾌﾟﾀｰG3/4×1/2(網付用)	1					3,000	G
7	2902J	吸水口ﾌｨﾙﾀｰ #25×φ21(3/4用)	1					500	G
8	B161801	高圧90°　凸凹ｱﾀﾞﾌﾟﾀｰ3/8×G1/2	1					3,900	G
9	B162736	高圧片ﾕﾆｵﾝU1/2×3/8(φ5穴)	1					2,700	G
10	B296133	圧力計φ50×30MPa(1/4BOTT)SUSｹｰｽ	1					8,800	G
11	B160153	高圧ﾆｯﾌﾟﾙ1/4×3/8	1					1,100	G
12	B162102	高圧ﾁｰｽﾞ1/4	1					3,300	G
13	B270102	両ｵｽﾎﾞｰﾙｺｯｸ BC1/4MM(AS)	1					3,400	G
14	B200701	黄銅ﾀｹﾉｺﾅｯﾄ1/4×9 HJ022	1					1,400	G
15	1380A09020	(S)ﾌﾞﾚｰﾄﾞﾎｰｽ φ9×20cm	0.2					600	G

※品名欄[－]のものは供給不可品となります。2025年7月時点の税抜き価格となります。価格・仕様は予告なく変更となる場合が有ります。

ＧＣ１５１５Ｌａ／ＧＣ１５２０Ｌｂ／ＧＣ２０１５Ｌｆ
全体

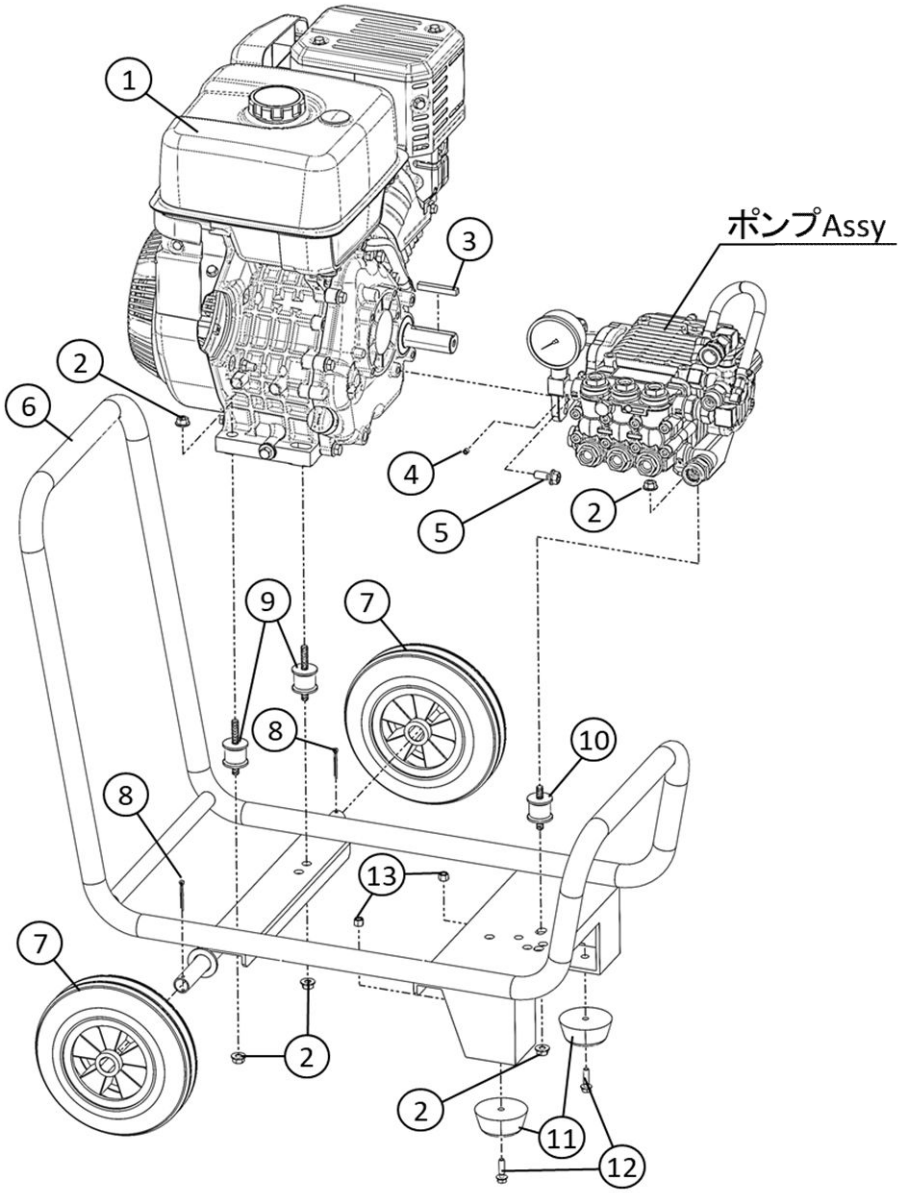

図番	コード	品名	数量	ｷｯﾄ内容	ｷｯﾄ	LOT	備考	一般価格	区分
ASSY	2518DA00	(S)洗浄機 GC1515La(本体)	1					516,000	C
ASSY	2519KB00	(S)洗浄機 GC1520Lb(本体)	1					566,000	C
ASSY	2521FF00	(S)洗浄機 GC2015Lf(本体)	1					562,000	C
1	B010642	(X)三菱ｴﾝｼﾞﾝ GB290LN-103	1				GC1515La	－	P
	B010672	(X)三菱ｴﾝｼﾞﾝ GB300LN-103	1				GC1520Lb、GC2015Lf	－	P
2	BBFN08Z	ﾌﾗﾝｼﾞﾅｯﾄ M8	6					140	P
3	F160223	ｷｰ 7×7×50 焼入	1					1,100	P
4	BBHS06006	(SX@)止めﾈｼﾞ HS 6×6 ｸﾎﾞﾐ	1					120	P
5	BBHBP08025Z	六角ﾎﾞﾙﾄ HB M8×25Z(ｱﾌﾟｾｯﾄP3)	4					200	P
6	F441402	－	1					－	－
7	KRCW20055	(SY@)車輪φ200×55(KR)	2					2,700	P
8	BBSP3530Z	割ﾋﾟﾝ 3.5×30Z	2					210	P
9	B155022	丸形防振ｺﾞﾑ φ40×33H(15-38)	2					2,400	P
10	B155021	丸形防振ｺﾞﾑ φ40×33H(15-15)	1					2,300	P
11	B370201	ｺﾞﾑ足 φ63-h TK-6326	2					2,100	P
12	BBHBP06025Z	六角ﾎﾞﾙﾄ HB M6×25Z(ｱﾌﾟｾｯﾄP3)	2					200	P
13	BBNN06Z	ﾅｲﾛﾝﾅｯﾄ M6	2					210	P

※品名欄[－]のものは供給不可品となります。2025年7月時点の税抜き価格となります。価格・仕様は予告なく変更となる場合が有ります。

ＧＣ１５１５Ｌａ／ＧＣ１５２０Ｌｂ／ＧＣ２０１５Ｌｆ

ポンプ周り

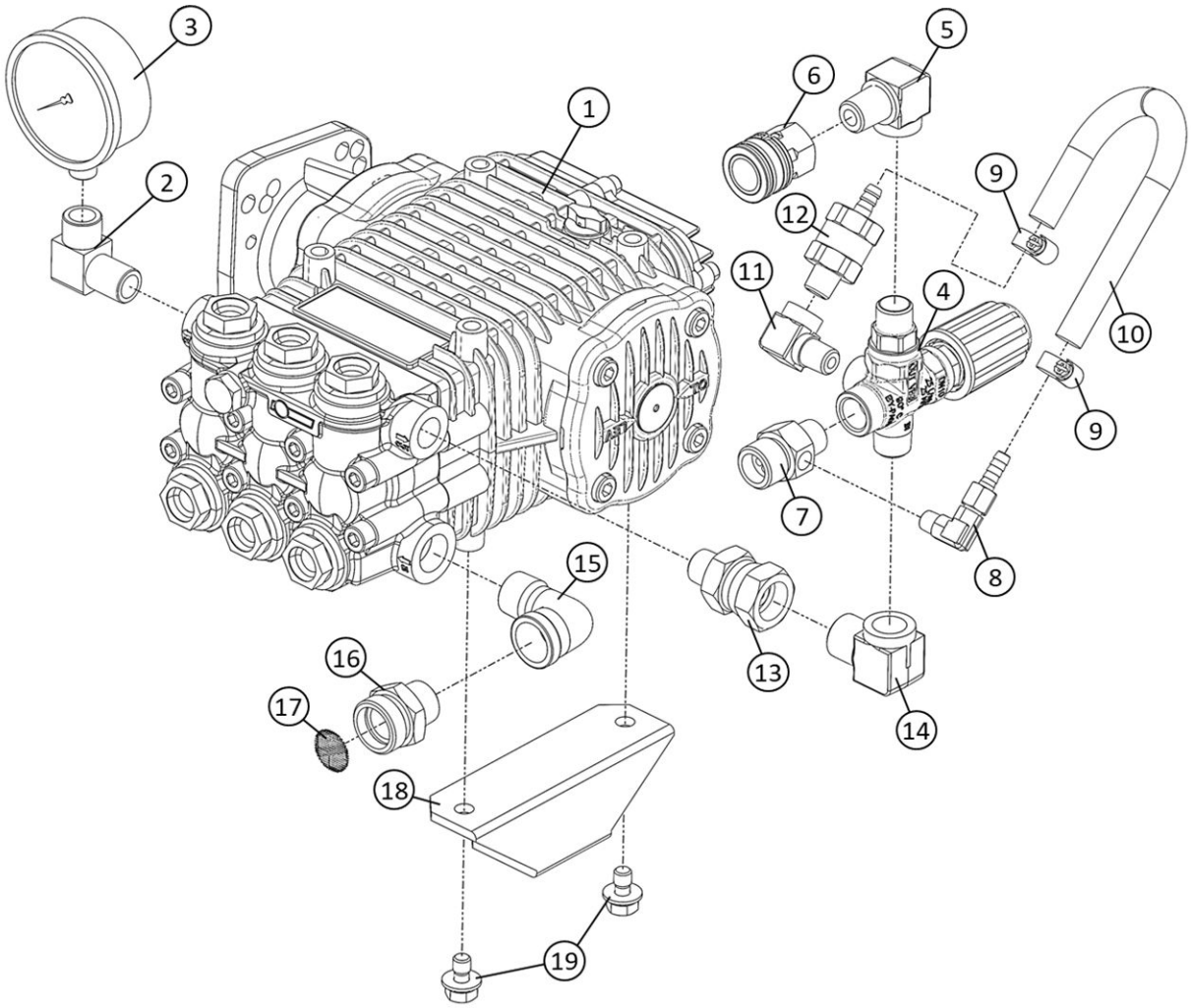

図番	コード	品名	数量	ｷｯﾄ内容	ｷｯﾄ	LOT	備考	一般価格	区分
1	CM6411010300	ﾎﾟﾝﾌﾟ FWS2-3530G LEFT(GB290,300)	1				GC1515La	246,000	G
	CM6411040200	ﾎﾟﾝﾌﾟ FWS2-5030G LEFT(GM291,GB290)	1				GC1520Lb、CG2015Lf	248,000	G
2	B160753	高圧凸凹ｴﾙﾎﾞ3/8×1/4F	1					3,800	G
3	B296202	圧力計φ60×30MPa(1/4BOTT)SUSｹｰｽ	1				GC1515La、GC1520Lb	16,000	G
	B296203	圧力計φ60×40MPa(1/4BOTT)SUSｹｰｽ	1				GC2015Lf	16,000	G
4	PA60190800	ｱﾝﾛｰﾀﾞｰ VB3F(IN:PFﾃｰﾊﾟ,OUT:PT)	1				GC1515La	27,000	G
	TC4072000028	ｱﾝﾛｰﾀﾞｰ VR56	1				GC1520Lb、GC2015Lf	36,000	G
5	B160703	高圧凸凹ｴﾙﾎﾞ3/8	1					2,400	G
6	B232111	高圧SUSｶﾌﾟﾗｿｹｯﾄ 3TSF-3/8(ﾛｯｸ付)	1					5,400	G
7	KRF160334	(SY@)黄銅三方ｱﾀﾞﾌﾟﾀｰ G1/2×3/8×1/8F	1					3,800	G
8	B203101	黄銅L型ﾎｰｽｼﾞｮｲﾝﾄ 1/8×7(ﾀｹﾉｺ)	1					2,100	G
9	B450101	ﾎｰｽﾊﾞﾝﾄﾞ(φ6～15)	2					870	G
10	1384A06	低圧耐油ﾎｰｽφ6(m)	0.25				250mm	2,200	G
11	B160702	高圧凸凹ｴﾙﾎﾞ1/4	1					2,200	G
12	F351900	自動ｴｱ抜き弁ｾｯﾄ	1					5,100	P
13	B162736	高圧片ﾕﾆｵﾝU1/2×3/8(φ5穴)	1					2,700	G
14	B161801	高圧90°　凸凹ｱﾀﾞﾌﾟﾀｰ3/8×G1/2	1					3,900	G
15	B195254KR	(SY@)SUS低圧ｽﾄﾘｰﾄｴﾙﾎﾞ1/2	1					1,600	G
16	KRF160321	(SY@)ｻｸｼｮﾝｱﾀﾞﾌﾟﾀｰG3/4×1/2(網付用)	1					3,000	G
17	2902J	吸水口ﾌｨﾙﾀｰ #25×φ21(3/4用)	1					500	G
18	F165077	－	1					－	－
19	BBHBP08015Z	六角ﾎﾞﾙﾄ HB M8×15Z(ｱﾌﾟｾｯﾄP3)	2					200	P

※品名欄[－]のものは供給不可品となります。2025年7月時点の税抜き価格となります。価格・仕様は予告なく変更となる場合が有ります。

ＧＣ２０１３，ＧＣ２０１３ａ　本体

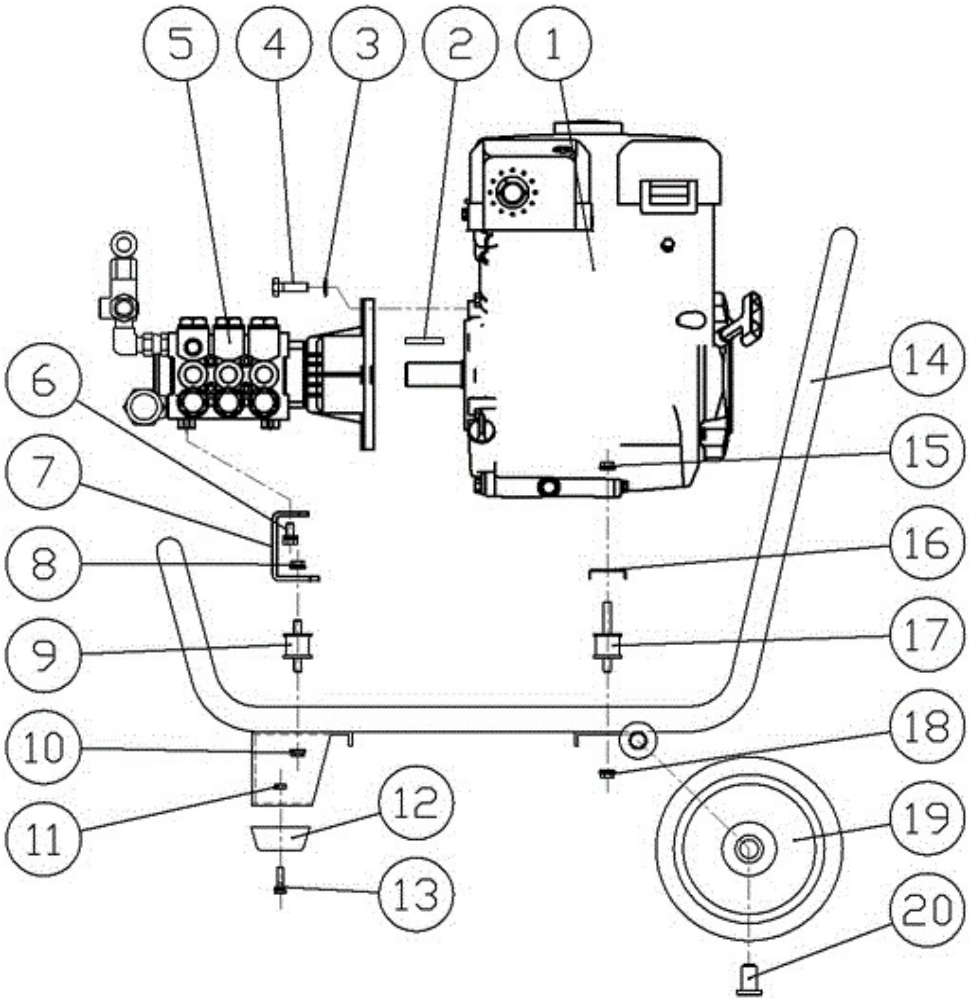

図番	コード	品名	数量	ｷｯﾄ内容	ｷｯﾄ	LOT	備考	一般価格	区分
ASSY	2521Y10	－						－	－
ASSY	2521YA00	－						－	－
1	B010211	－	1					－	－
2	ｺ2072600103	(SX)キー 6.35×6.35×40 (EX27)	1					－	MD
3	iN96710400	(SX@)歯付ﾜｯｼｬｰφ10(UH)	4					600	P
4	BBHBU0308032Z	－	4					－	－
5	iNUH2013C	(SY)ﾎﾟﾝﾌﾟ UH2013R(ﾎﾛｰｼｬﾌﾄ25.5)	1					－	G
6	BBHBP06018Z	六角ﾎﾞﾙﾄ HB M6×18Z(ｱﾌﾟｾｯﾄP3)	2					100	P
7	F359002	－	1					－	－
8	BBFN08Z	ﾌﾗﾝｼﾞﾅｯﾄ M8	1					140	P
9	B155012	丸形防振ｺﾞﾑ φ30×26H(15-15)	1					2,000	P
10	BBFN08Z	ﾌﾗﾝｼﾞﾅｯﾄ M8	1					140	P
11	BBNN06	－	2					－	－
12	B370201	ｺﾞﾑ足 φ63-h TK-6326	2				GC2013後期/GC2013a	2,100	P
13	BBHBP06025Z	六角ﾎﾞﾙﾄ HB M6×25Z(ｱﾌﾟｾｯﾄP3)	2				GC2013後期/GC2013a	200	P
14	F441401	－	1					－	－
15	BBFN08Z	ﾌﾗﾝｼﾞﾅｯﾄ M8	2					140	P
16	F441403A	(SX)補強板(GC1515)	1					－	P
17	B155013	(SX@)丸形防振ｺﾞﾑ φ30×26H(15-35)	2					2,100	P
18	BBFN08Z	ﾌﾗﾝｼﾞﾅｯﾄ M8	2					140	P
19	KRCW20055	(SY@)車輪φ200×55(KR)	2					2,700	P
20	F160120A	(SX@)車輪止めﾘﾍﾞｯﾄ 大	2					2,200	P

※品名欄[－]のものは供給不可品となります。2025年7月時点の税抜き価格となります。価格・仕様は予告なく変更となる場合が有ります。

ＧＣ２０１３，ＧＣ２０１３ａ　ポンプ周り

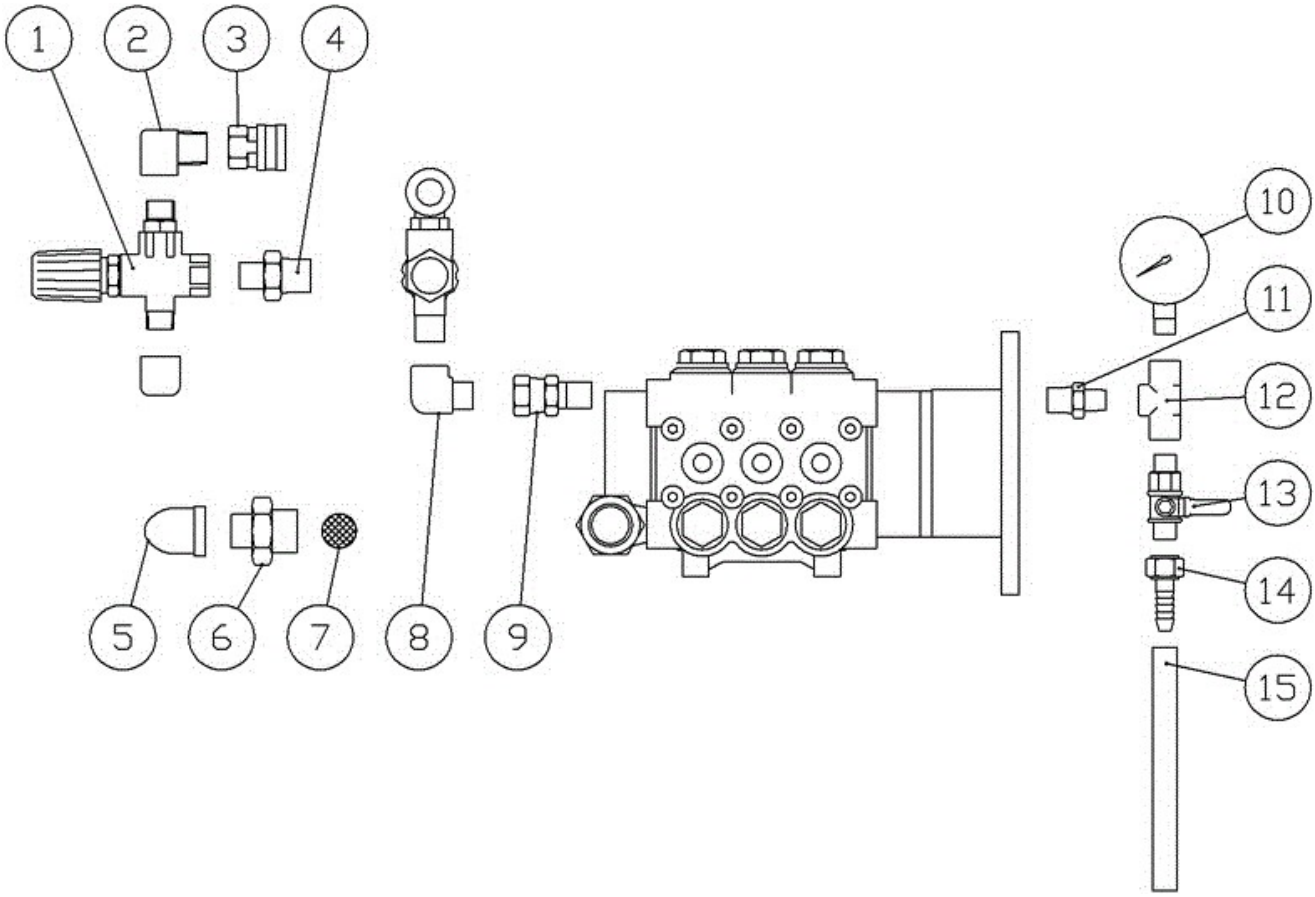

図番	コード	品名	数量	ｷｯﾄ内容	ｷｯﾄ	LOT	備考	一般価格	区分
1	TC215006000	－	1				GC2013 互換品VR56	－	－
1a	TC4072000028	ｱﾝﾛｰﾀﾞｰ VR56	1				GC2013a	36,000	G
2	B160703	高圧凸凹ｴﾙﾎﾞ3/8	1					2,400	G
3	B232111	高圧SUSｶﾌﾟﾗｿｹｯﾄ 3TSF-3/8(ﾛｯｸ付)	1					5,400	G
4	KRF160349	(SY@)ｻｸｼｮﾝｱﾀﾞﾌﾟﾀｰ G1/2×3/8(網付用)	1					2,700	G
5	B195254KR	(SY@)SUS低圧ｽﾄﾘｰﾄｴﾙﾎﾞ1/2	1					1,600	G
6	KRF160321	(SY@)ｻｸｼｮﾝｱﾀﾞﾌﾟﾀｰG3/4×1/2(網付用)	1					3,000	G
7	2902J	吸水口ﾌｨﾙﾀｰ #25×φ21(3/4用)	1					500	G
8	B161801	高圧90°　凸凹ｱﾀﾞﾌﾟﾀｰ3/8×G1/2	1					3,900	G
9	B162736	高圧片ﾕﾆｵﾝU1/2×3/8(φ5穴)	1					2,700	G
10	B296135	圧力計φ50×40MPa(1/4BOTT)SUSｹｰｽ	1					8,800	G
11	B160153	高圧ﾆｯﾌﾟﾙ1/4×3/8	1					1,100	G
12	B162102	高圧ﾁｰｽﾞ1/4	1					3,300	G
13	B270102	両ｵｽﾎﾞｰﾙｺｯｸ BC1/4MM(AS)	1					3,400	G
14	B200701	黄銅ﾀｹﾉｺﾅｯﾄ1/4×9 HJ022	1					1,400	G
15	1380A09020	(S)ﾌﾞﾚｰﾄﾞﾎｰｽ φ9×20cm	1					600	G

※品名欄[－]のものは供給不可品となります。2025年7月時点の税抜き価格となります。価格・仕様は予告なく変更となる場合が有ります。

ＧＣ２０１５，ＧＣ２０１５ａ，ＧＣ２０１５ｂ

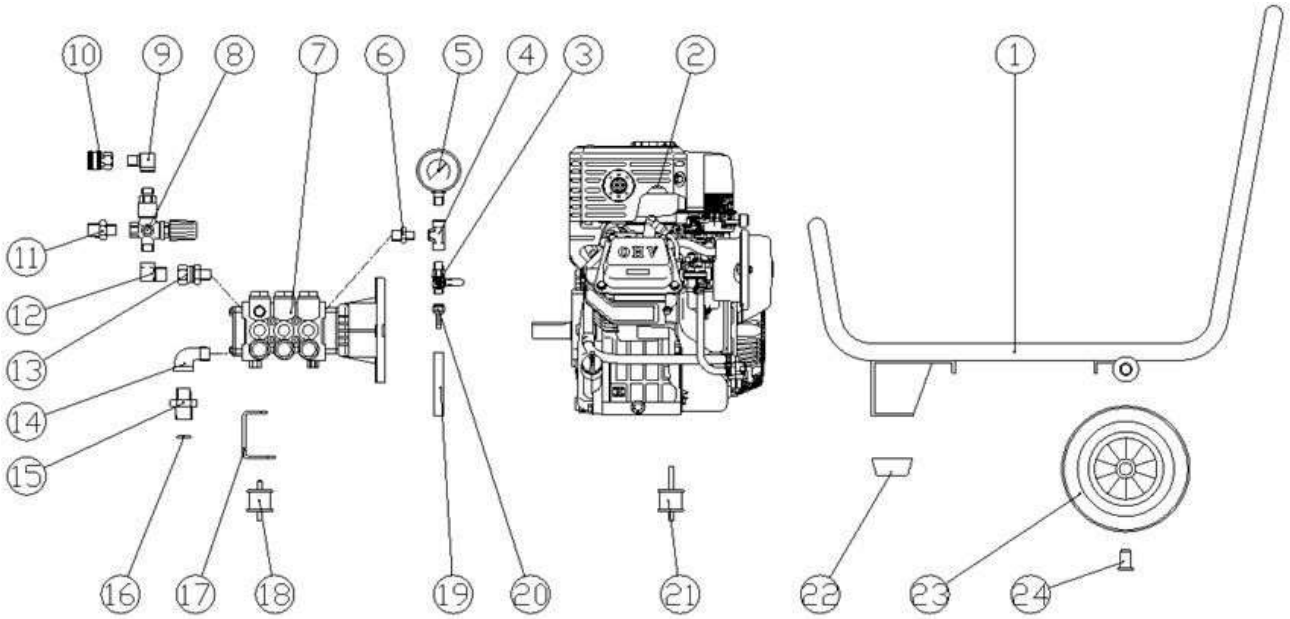

図番	コード	品名	数量	ｷｯﾄ内容	ｷｯﾄ	LOT	備考	一般価格	区分
ASSY	2521A00	－						－	－
ASSY	2521AA00	－						－	－
ASSY	2521AB00	－						－	－
1	F441401	－	1					－	－
2	B010160	－	1				GC2015,GC2015a	－	－
2a	B010652	－	1				GC2015b	－	－
3	B270102	両ｵｽﾎﾞｰﾙｺｯｸ BC1/4MM(AS)	1					3,400	G
4	B162102	高圧ﾁｰｽﾞ1/4	1					3,300	G
5	B296203	圧力計φ60×40MPa(1/4BOTT)SUSｹｰｽ	1					16,000	G
6	B160153	高圧ﾆｯﾌﾟﾙ1/4×3/8	1					1,100	G
7	iNUH2014C	－	1					－	－
8	TC215006000	－	1				GC2015	－	－
8a	TC4072000028	ｱﾝﾛｰﾀﾞｰ VR56	1				GC2015a,GC2015b	36,000	G
9	B160703	高圧凸凹ｴﾙﾎﾞ3/8	1					2,400	G
10	B232111	高圧SUSｶﾌﾟﾗｿｹｯﾄ 3TSF-3/8(ﾛｯｸ付)	1					5,400	G
11	KRF160349	(SY@)ｻｸｼｮﾝｱﾀﾞﾌﾟﾀｰ G1/2×3/8(網付用)	1					2,700	G
12	B161801	高圧90°　凸凹ｱﾀﾞﾌﾟﾀｰ3/8×G1/2	1					3,900	G
13	B162736	高圧片ﾕﾆｵﾝU1/2×3/8(φ5穴)	1					2,700	G
14	B195254KR	(SY@)SUS低圧ｽﾄﾘｰﾄｴﾙﾎﾞ1/2	1					1,600	G
15	KRF160321	(SY@)ｻｸｼｮﾝｱﾀﾞﾌﾟﾀｰG3/4×1/2(網付用)	1					3,000	G
16	2902J	吸水口ﾌｨﾙﾀｰ #25×φ21(3/4用)	1					500	G
17	F359002	－	1					－	－
18	B155021	丸形防振ｺﾞﾑ φ40×33H(15-15)	1					2,300	P
19	1380J08010	(S)耐油ﾌﾞﾚｰﾄﾞﾎｰｽ φ8(1/4)×10cm	1					600	G
20	B200701	黄銅ﾀｹﾉｺﾅｯﾄ1/4×9 HJ022	1					1,400	G
21	B155022	丸形防振ｺﾞﾑ φ40×33H(15-38)	2					2,400	P
22	B370201	ｺﾞﾑ足 φ63-h TK-6326	2					2,100	P
23	AMTPR2005055	－	2				GC2015	－	－
23a	KRCW20055	(SY@)車輪φ200×55(KR)	2				GC2015a,GC2015b	2,700	P
24	F160120A	(SX@)車輪止めﾘﾍﾞｯﾄ 大	2					2,200	P

※品名欄[－]のものは供給不可品となります。2025年7月時点の税抜き価格となります。価格・仕様は予告なく変更となる場合が有ります。

ＧＣ２０１５Ｌ／ＧＣ２０１５Ｌａ／ＧＣ２０１５Ｌｂ　本体

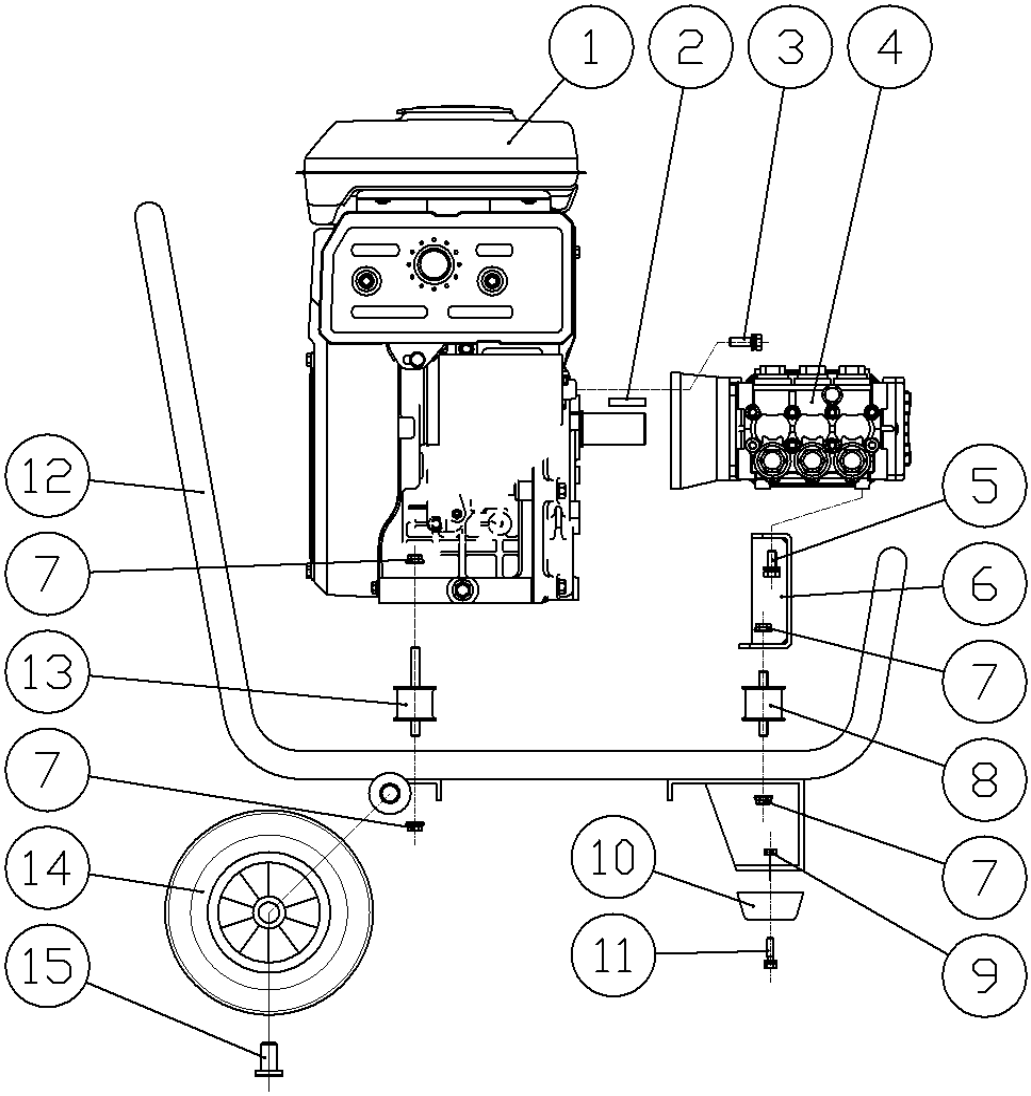

図番	コード	品名	数量	ｷｯﾄ内容	ｷｯﾄ	LOT	備考	一般価格	区分
ASSY	2521F00	－						－	－
ASSY	2521FA00	－						－	－
ASSY	2521FB00	－						－	－
1	B010167	－	1				廃番	－	－
2	F160223	キー 7×7×50 焼入	1					1,100	P
3	BBHBP10030Z	六角ﾎﾞﾙﾄ HB M10×30Z(ｱﾌﾟｾｯﾄP3)	4					500	P
4	CM6401070900	－	1				GC2015L 後継FWS2-3530G	－	－
4a	CM6411010300	ﾎﾟﾝﾌﾟ FWS2-3530G LEFT(GB290,300)	1				GC2015La,b	246,000	G
5	BBHBP08015Z	六角ﾎﾞﾙﾄ HB M8×15Z(ｱﾌﾟｾｯﾄP3)	2					200	P
6	F442401	(SX)ﾎﾟﾝﾌﾟﾍﾞｰｽ(EH34+FWS)	1					－	P
7	BBFN08Z	ﾌﾗﾝｼﾞﾅｯﾄ M8	6					140	P
8	B155021	丸形防振ｺﾞﾑ φ40×33H(15-15)	1					2,300	P
9	BBNN06Z	ﾅｲﾛﾝﾅｯﾄ M6	1					210	P
10	B370201	ｺﾞﾑ足 φ63-h TK-6326	1					2,100	P
11	BBHBP06025Z	六角ﾎﾞﾙﾄ HB M6×25Z(ｱﾌﾟｾｯﾄP3)	1					200	P
12	F441401	－	1					－	－
13	B155022	丸形防振ｺﾞﾑ φ40×33H(15-38)	2					2,400	P
14	AMTPR2005055	－	2				GC2015L,La,Lb前期	－	－
14a	KRCW20055	(SY@)車輪φ200×55(KR)	2				GC2015Lb後期	2,700	P
15	F160120A	(SX@)車輪止めﾘﾍﾞｯﾄ 大	2					2,200	P

※品名欄[－]のものは供給不可品となります。2025年7月時点の税抜き価格となります。価格・仕様は予告なく変更となる場合が有ります。

ＧＣ２０１５Ｌ／ＧＣ２０１５Ｌａ／ＧＣ２０１５Ｌｂ　配管

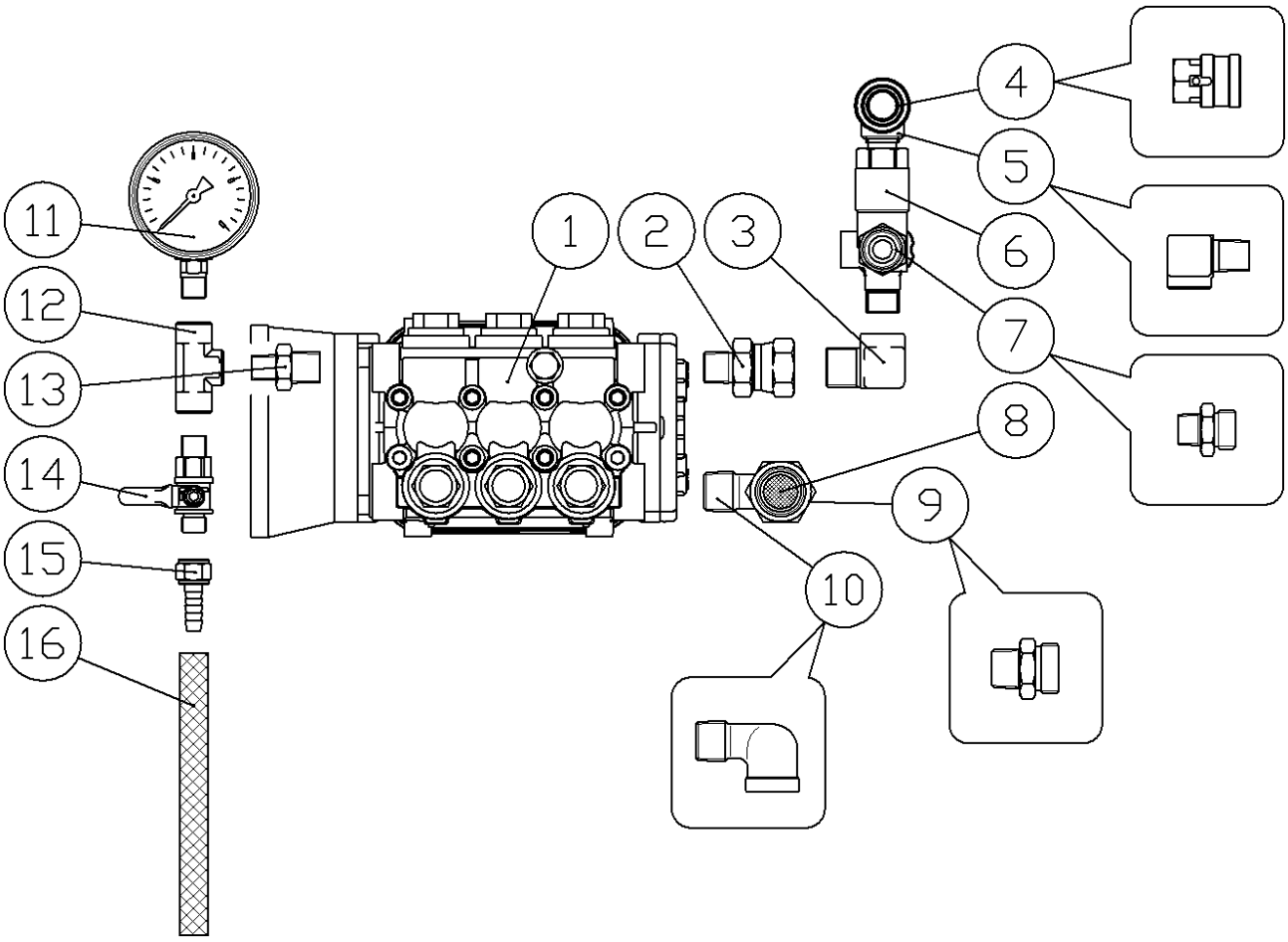

図番	コード	品名	数量	ｷｯﾄ内容	ｷｯﾄ	LOT	備考	一般価格	区分
1	CM6401070900	－	1				GC2015L 後継FWS2-3530G	－	－
1a	CM6411010300	ﾎﾟﾝﾌﾟ FWS2-3530G LEFT(GB290,300)	1				GC2015La,b	246,000	G
2	B162736	高圧片ﾕﾆｵﾝU1/2×3/8(φ5穴)	1					2,700	G
3	B161801	高圧90°　凸凹ｱﾀﾞﾌﾟﾀｰ3/8×G1/2	1					3,900	G
4	B232111	高圧SUSｶﾌﾟﾗｿｹｯﾄ 3TSF-3/8(ﾛｯｸ付)	1					5,400	G
5	B160703	高圧凸凹ｴﾙﾎﾞ3/8	1					2,400	G
6	TC215006000	－	1				GC2015L,La 後継VR56	－	－
6a	TC4072000028	ｱﾝﾛｰﾀﾞｰ VR56	1				GC2015Lb	36,000	G
7	KRF160349	(SY@)ｻｸｼｮﾝｱﾀﾞﾌﾟﾀｰ G1/2×3/8(網付用)	1					2,700	G
8	2902J	吸水口ﾌｨﾙﾀｰ #25×φ21(3/4用)	1					500	G
9	KRF160321	(SY@)ｻｸｼｮﾝｱﾀﾞﾌﾟﾀｰG3/4×1/2(網付用)	1					3,000	G
10	B195254	SUS中圧ｽﾄﾘｰﾄｴﾙﾎﾞ1/2	1					4,100	G
11	B296203	圧力計φ60×40MPa(1/4BOTT)SUSｹｰｽ	1					16,000	G
12	B162102	高圧ﾁｰｽﾞ1/4	1					3,300	G
13	B160153	高圧ﾆｯﾌﾟﾙ1/4×3/8	1					1,100	G
14	B270102	両ｵｽﾎﾞｰﾙｺｯｸ BC1/4MM(AS)	1					3,400	G
15	B200701	黄銅ﾀｹﾉｺﾅｯﾄ1/4×9 HJ022	1					1,400	G
16	1380J08020	(S)耐油ﾌﾞﾚｰﾄﾞﾎｰｽ φ8(1/4)×20cm	1				1380J020	600	G

※品名欄[－]のものは供給不可品となります。2025年7月時点の税抜き価格となります。価格・仕様は予告なく変更となる場合が有ります。

ＧＦ４３０配管

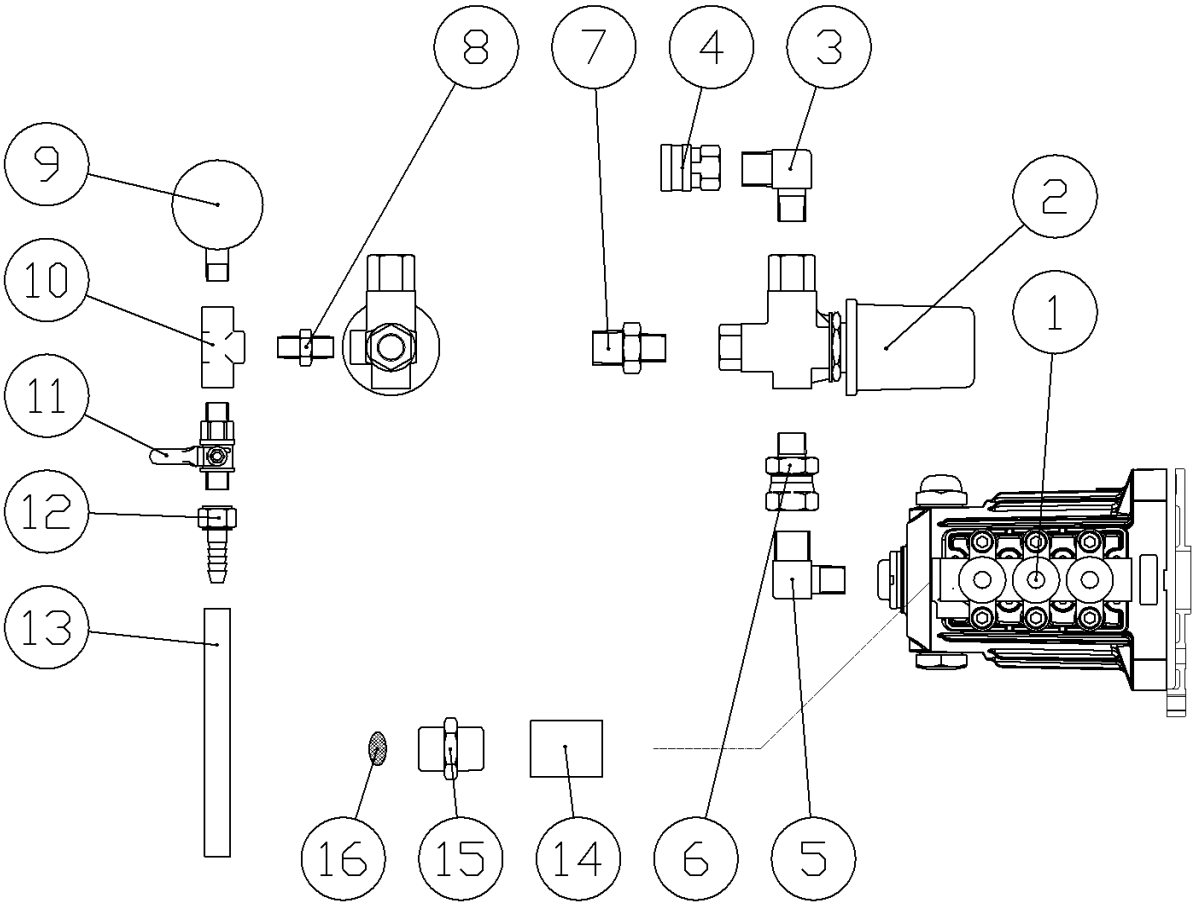

図番	コード	品名	数量	ｷｯﾄ内容	ｷｯﾄ	LOT	備考	一般価格	区分
ASSY	2524A00	－						－	－
1	B050222	ﾎﾟﾝﾌﾟ MW3SU79G(E/G20-5)(4MPa,30L/3600)	1					159,000	G
2	PA60225000	(SX)ｱﾝﾛｰﾀﾞｰ VB9 ※未加工	1					－	G
3	B160552	高圧ｴﾙﾎﾞ3/8×1/2	1					5,900	G
4	B230131	黄銅ｶﾌﾟﾗｿｹｯﾄ 4TSF	1					6,600	G
5	B161530	高圧90°　ｱﾀﾞﾌﾟﾀｰ3/8×G1/2	1					2,400	G
6	B162736	高圧片ﾕﾆｵﾝU1/2×3/8(φ5穴)	1					2,700	G
7	F160349KR	－	1					－	－
8	B160102	高圧ﾆｯﾌﾟﾙ1/4	1					900	G
9	B296131	圧力計φ50×16MPa(1/4BOTT)SUSｹｰｽ	1					8,800	G
10	B162102	高圧ﾁｰｽﾞ1/4	1					3,300	G
11	B270102	両ｵｽﾎﾞｰﾙｺｯｸ BC1/4MM(AS)	1					3,400	G
12	B200701	黄銅ﾀｹﾉｺﾅｯﾄ1/4×9 HJ022	1					1,400	G
13	1380J08015	(S)耐油ﾌﾞﾚｰﾄﾞﾎｰｽ φ8(1/4)×15cm	1					600	G
14	B195405	(SX)SUS中圧丸ｿｹｯﾄG3/4	1					－	G
15	KRF160322	(SY@)ｻｸｼｮﾝｱﾀﾞﾌﾟﾀｰ3/4(網付用)	1					3,400	G
16	2902J	吸水口ﾌｨﾙﾀｰ #25×φ21(3/4用)	1					500	G

※品名欄[－]のものは供給不可品となります。2025年7月時点の税抜き価格となります。価格・仕様は予告なく変更となる場合が有ります。

ＧＦ４３０ａ，ｂ　全体

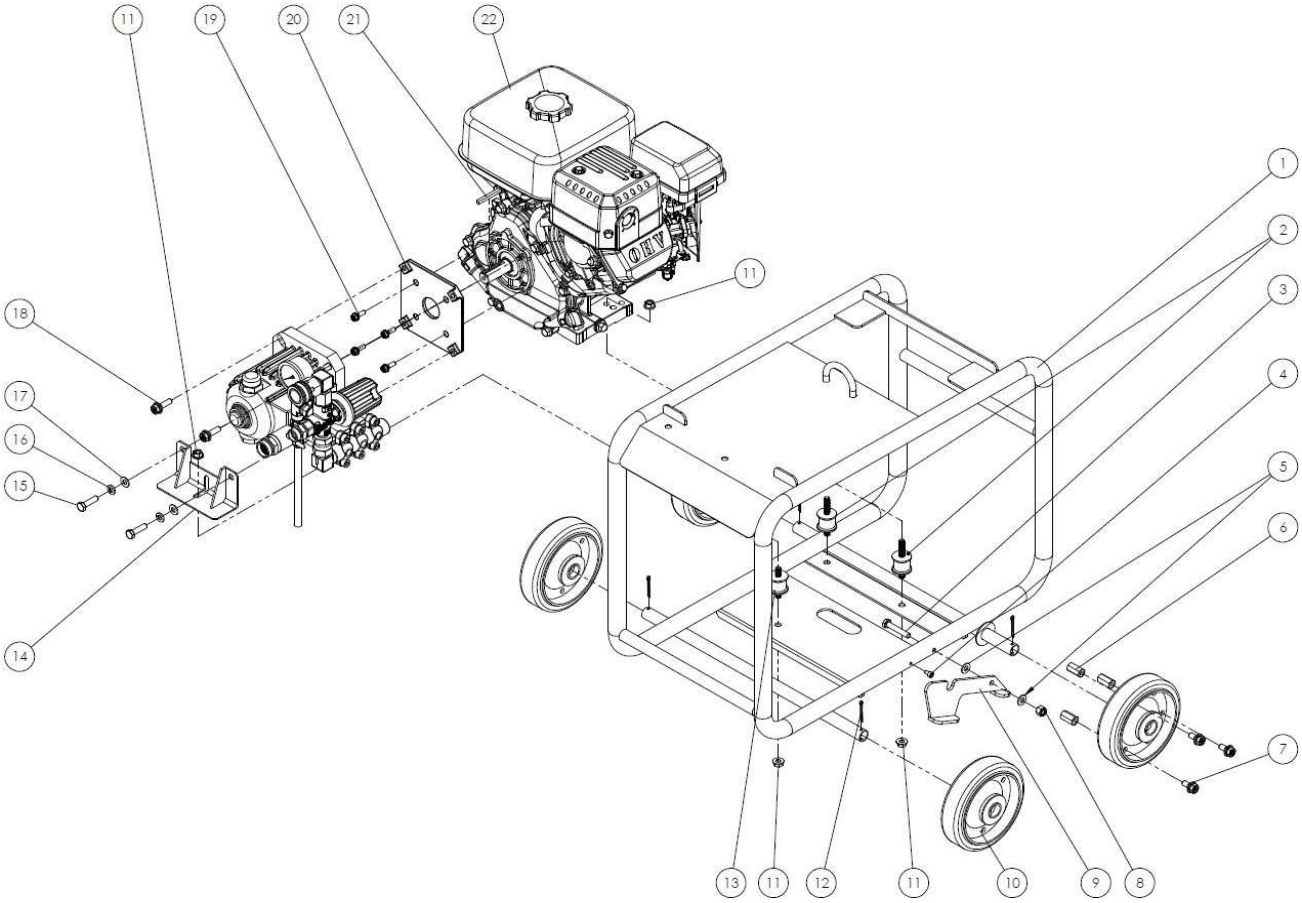

図番	コード	品名	数量	ｷｯﾄ内容	ｷｯﾄ	LOT	備考	一般価格	区分
ASSY	2524AA00	－	1					－	－
ASSY	2524AB00	(S)洗浄機 GF430b(本体)	1					424,000	C
1	F364301-4	－	1				№12 割ﾋﾟﾝ用台車	－	－
2	B155011	丸形防振ｺﾞﾑ φ30×26H(15-30)	2					2,000	P
3	BBHB08045Z	六角ﾎﾞﾙﾄ HB M8×45Z	1					210	P
4	BBCS05010Z	六角穴付ﾎﾞﾙﾄ CS M5×10Z	1					140	P
5	BBPW08Z	平ﾜｯｼｬｰ PW 8Z	2					140	P
6	BBHNH0825Z	高ﾅｯﾄ M8×25Z	3					300	P
7	BBCS08020Z	六角穴付ﾎﾞﾙﾄ CS M8×20Z	3					210	P
8	BBNN08Z	ﾅｲﾛﾝﾅｯﾄ M8	1					210	P
9	F364303A-1	－	1					－	－
10	B140115	車輪 VS150(ﾍﾞｱﾘﾝｸﾞ付)	4					5,100	P
11	BBFN08Z	ﾌﾗﾝｼﾞﾅｯﾄ M8	6					140	P
12	F160120A	(SX@)車輪止めﾘﾍﾞｯﾄ 大	4				GF430a	2,200	P
	BBSP3530Z	割ﾋﾟﾝ 3.5×30Z	4				GF430b	210	P
13	B155012	丸形防振ｺﾞﾑ φ30×26H(15-15)	1					2,000	P
14	F364101	(SX)ﾎﾟﾝﾌﾟﾍﾞｰｽ(GK430,GE430)	1					－	P
15	BBHBU0308040Z	六角ﾎﾞﾙﾄ3/8-16UNC×1″1/2Z	2					600	P
16	BBSW10Z	ｽﾌﾟﾘﾝｸﾞﾜｯｼｬｰSW 10Z	2					100	P
17	BBPW1051816Z	(X)平ﾜｯｼｬｰ PW 10.5×18.0×1.6	2					－	P
18	ﾏ445314	(S)6ｶｸﾎﾞﾙﾄWSW(3/8 16UNC 35(SW,PW組込))	2					1,250	MY4
19	ﾏ443503	(S5)6ｶｸﾎﾞﾙﾄWSW	4					170	MY4
20	ﾏ441565	(S)ﾌﾗﾝｼﾞ	1					4,950	MY4
21	F160205	キー 5×5×44 焼入	1					1,100	P
22	B010692	三菱ｴﾝｼﾞﾝ GB18GPN-180	1					118,000	P

※品名欄[－]のものは供給不可品となります。2025年7月時点の税抜き価格となります。価格・仕様は予告なく変更となる場合が有ります。

ＧＦ４３０ａ，ｂ　ポンプＡｓｓｙ

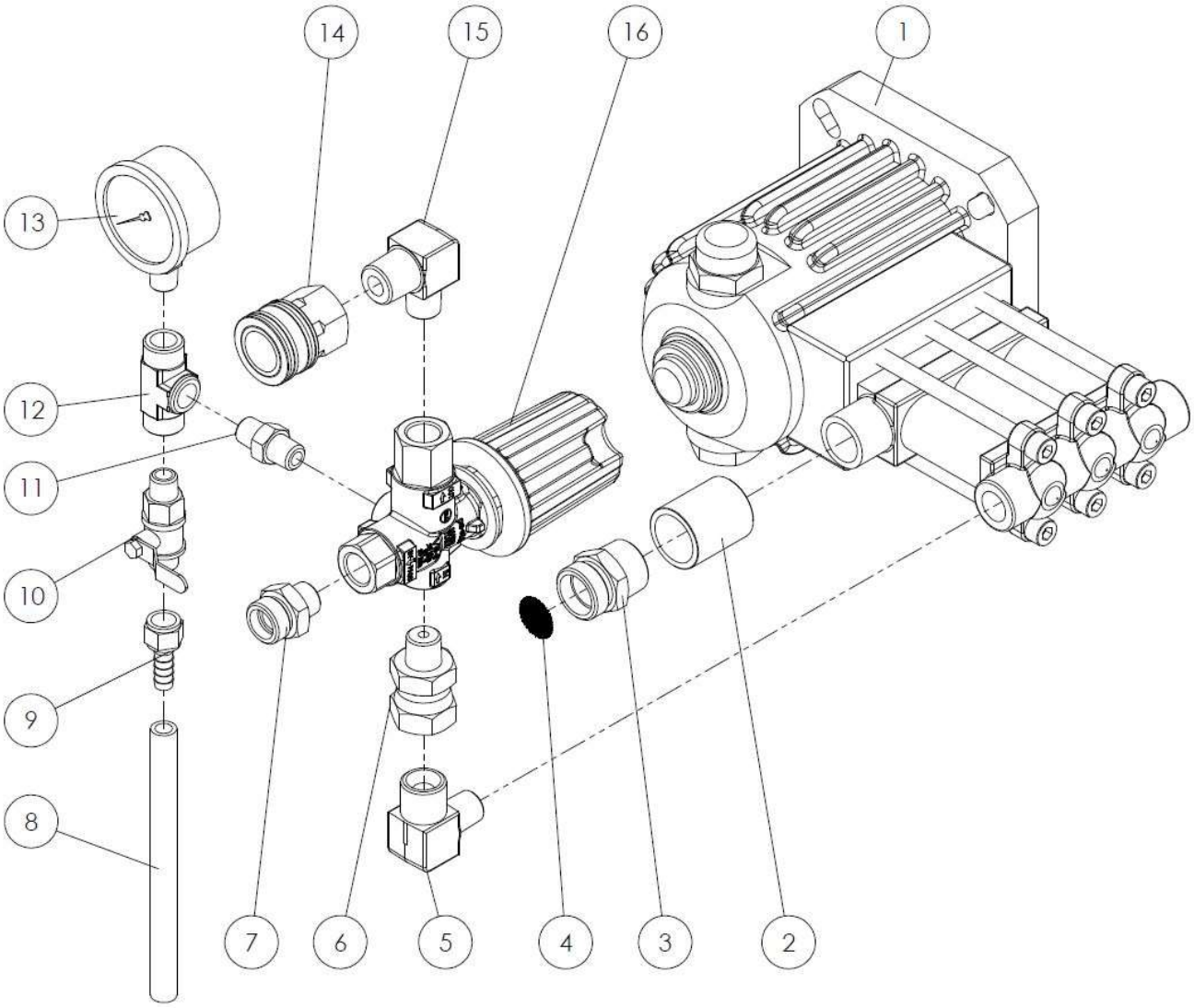

図番	コード	品名	数量	ｷｯﾄ内容	ｷｯﾄ	LOT	備考	一般価格	区分
1	B050222	ﾎﾟﾝﾌﾟ MW3SU79G(E/G20-5)(4MPa,30L/3600)	1					159,000	G
2	B195405	(SX)SUS中圧丸ｿｹｯﾄG3/4	1					－	G
3	KRF160322	(SY@)ｻｸｼｮﾝｱﾀﾞﾌﾟﾀｰ3/4(網付用)	1					3,400	G
4	2902J	吸水口ﾌｨﾙﾀｰ #25×φ21(3/4用)	1					500	G
5	B161530	高圧90°　ｱﾀﾞﾌﾟﾀｰ3/8×G1/2	1					2,400	G
6	B162736	高圧片ﾕﾆｵﾝU1/2×3/8(φ5穴)	1					2,700	G
7	KRF160349	(SY@)ｻｸｼｮﾝｱﾀﾞﾌﾟﾀｰ G1/2×3/8(網付用)	1					2,700	G
8	1380J08	耐油ﾌﾞﾚｰﾄﾞﾎｰｽ φ8(1/4)(m)	0.15				150mm	1,000	G
9	B200701	黄銅ﾀｹﾉｺﾅｯﾄ1/4×9 HJ022	1					1,400	G
10	B270102	両ｵｽﾎﾞｰﾙｺｯｸ BC1/4MM(AS)	1					3,400	G
11	B160102	高圧ﾆｯﾌﾟﾙ1/4	1					900	G
12	B162102	高圧ﾁｰｽﾞ1/4	1					3,300	G
13	B296131	圧力計φ50×16MPa(1/4BOTT)SUSｹｰｽ	1					8,800	G
14	B230131	黄銅ｶﾌﾟﾗｿｹｯﾄ 4TSF	1					6,600	G
15	B160552	高圧ｴﾙﾎﾞ3/8×1/2	1					5,900	G
16	PA60225000FA	ｱﾝﾛｰﾀﾞｰ VB9	1					45,000	G

※品名欄[－]のものは供給不可品となります。2025年7月時点の税抜き価格となります。価格・仕様は予告なく変更となる場合が有ります。

ＧＦ５６０，ａ，ｂ，ｃ

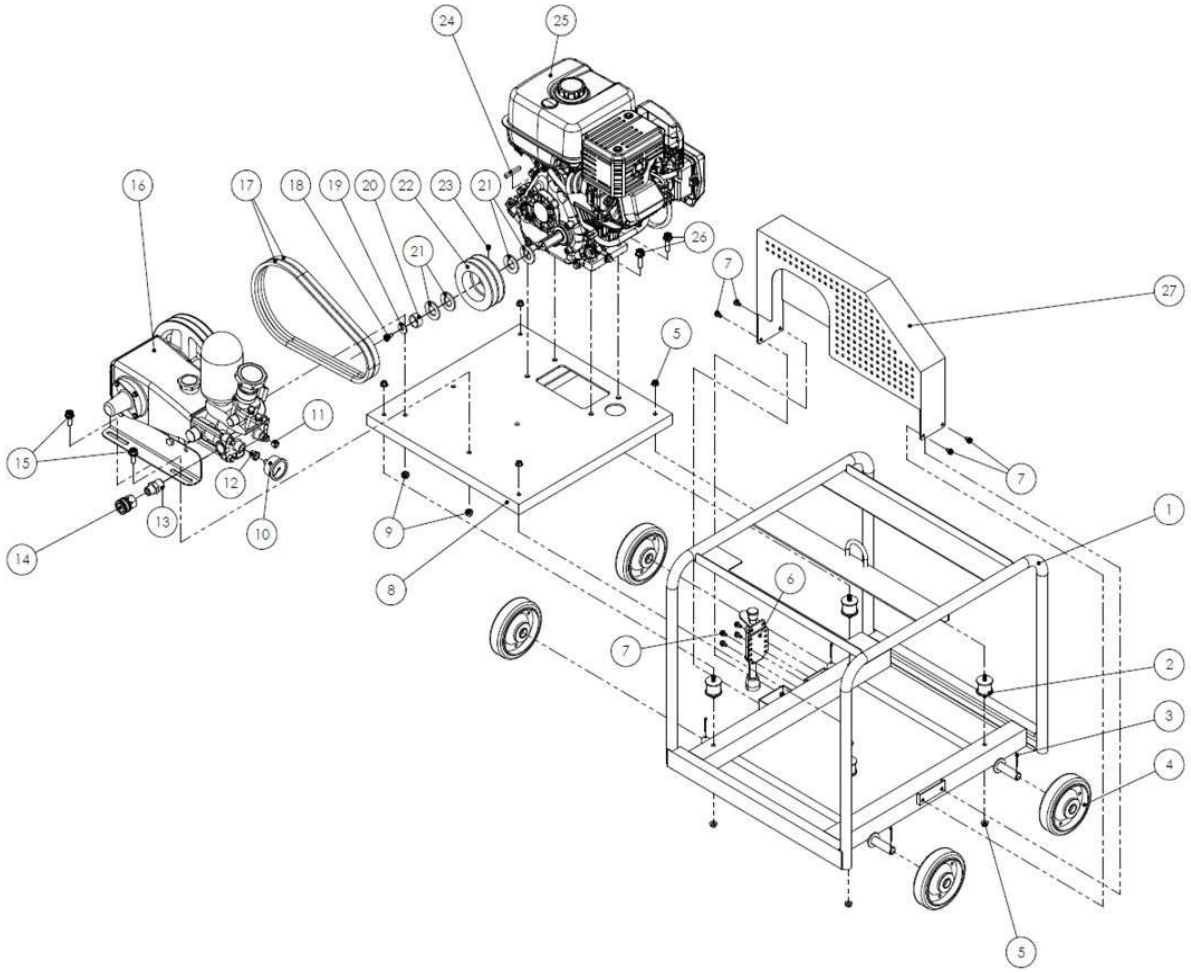

図番	コード	品名	数量	ｷｯﾄ内容	ｷｯﾄ	LOT	備考	一般価格	区分
ASSY	2526H00	−	1					−	−
ASSY	2526HA00	−	1					−	−
ASSY	2526HB00	−	1					−	−
ASSY	2526HC00	(S)洗浄機 GF560c(本体)	1					1,020,000	C
1	F481801−2	−	1				GF560,a	−	−
	F481804	−	1				GF560b,c	−	−
2	B155021	丸形防振ｺﾞﾑ φ40×33H(15−15)	4					2,300	P
3	F160120A	(SX@)車輪止めﾘﾍﾞｯﾄ 大	4				GF560,a	2,200	P
	BBSP3530Z	割ﾋﾟﾝ 3.5×30Z	4				GF560b,c	210	P
4	KRCW15055	(SY@)車輪 φ150×55(KR)	4				GF560,a	2,400	P
	B140115	車輪 VS150(ﾍﾞｱﾘﾝｸﾞ付)	4				GF560b,c	5,100	P
5	BBFN08Z	ﾌﾗﾝｼﾞﾅｯﾄ M8	8					140	P
6	B140000	ﾌﾘｰﾛｯｸ 900A	1					7,400	P
7	BBHBP06012Z	六角ﾎﾞﾙﾄ HB M6×12Z(ｱﾌﾟｾｯﾄP3)	8					140	P
8	F481802−1	−	1					−	−
9	BBFN10Z	ﾌﾗﾝｼﾞﾅｯﾄ M10	4					100	P
10	B296335	圧力計 φ50×16MPa(1/4BACK)SUSｹｰｽ	1					8,800	G
11	B163903	六角穴付埋栓3/8	1					340	G
12	B162303	高圧ﾌﾞｯｼﾝｸﾞ3/8×1/4	1					900	G
13	B160158	高圧ﾆｯﾌﾟﾙ1/2×3/4	1					2,300	G
14	B230131	黄銅ｶﾌﾟﾗｿｹｯﾄ 4TSF	1					6,600	G
15	BBHBP10030Z	六角ﾎﾞﾙﾄ HB M10×30Z(ｱﾌﾟｾｯﾄP3)	4					500	P
16	B050195	−	1				GF560,a,b	−	−
	B050195A	(X)ﾕﾆﾌﾛｰﾎﾟﾝﾌﾟ MS617	1				GF560c	−	G

※品名欄[ー]のものは供給不可品となります。2025年7月時点の税抜き価格となります。価格・仕様は予告なく変更となる場合が有ります。

ＧＦ５６０，ａ，ｂ，ｃ

図番	コード	品名	数量	ｷｯﾄ内容	ｷｯﾄ	LOT	備考	一般価格	区分
17	B130309	(S)Vﾍﾞﾙﾄ B39RED	2					6,200	P
18	ﾐB080A08X016	(S)ﾎﾞﾙﾄ	1					46	MB
19	ﾐFA24135	(S)ﾜｯｼｬ	1					230	MB
20	F160137	ｶﾗｰ φ25.4×φ32×14Z	1					3,500	P
21	BBPW24Z	平ﾜｯｼｬｰ PW 24Z(内径φ25.5)	4					300	P
22	B111121	Vﾌﾟｰﾘｰ 5B2 25-7	1					21,000	P
23	BBHS08010	止めﾈｼﾞ HS 8×10 ｸﾎﾞﾐ	1					100	P
24	ﾐW405B07X045	(S)ｷｰ	1					190	MB
25	B010671	-	1				廃番　GF560	-	-
	B010672	(X)三菱ｴﾝｼﾞﾝ GB300LN-103	1				GF560a,b,c	-	P
26	BBHBP10040Z	六角ﾎﾞﾙﾄ HB M10×40Z(ｱﾌﾟｾｯﾄP3)	4					600	P
27	F481803-1	-	1					-	-

※品名欄[－]のものは供給不可品となります。2025年7月時点の税抜き価格となります。価格・仕様は予告なく変更となる場合が有ります。

ＧＦ７３０，ａ，ｂ／ＧＦ１０３０　全体

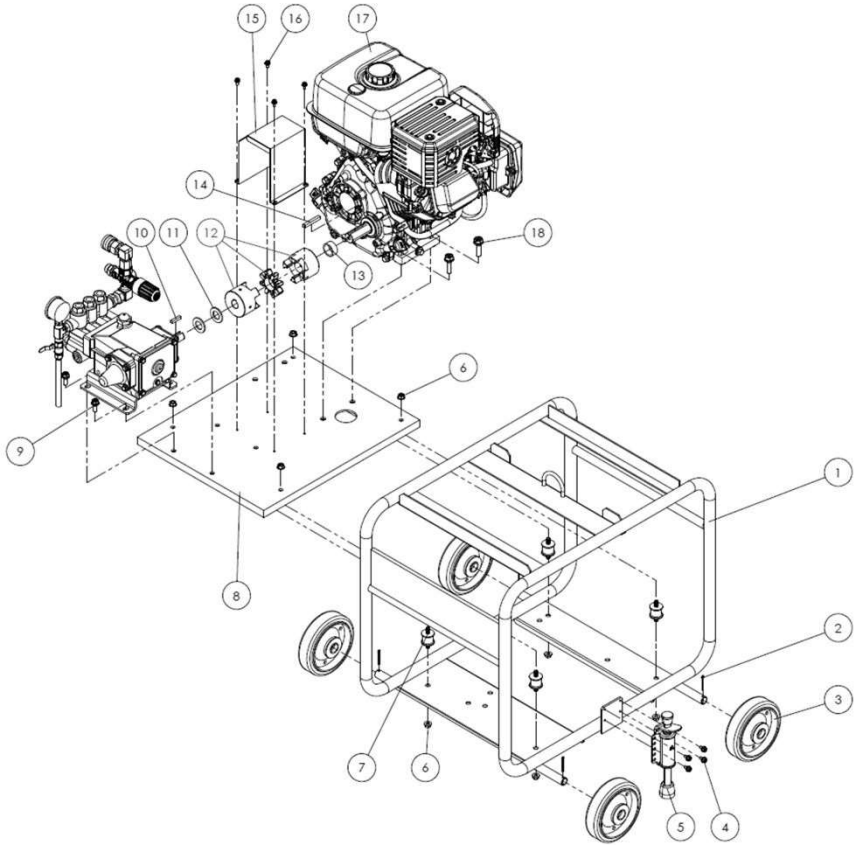

図番	コード	品名	数量	ｷｯﾄ内容	ｷｯﾄ	LOT	備考	一般価格	区分
ASSY	2545B00	－	1					－	－
ASSY	2545BA00	－	1					－	－
ASSY	2545BB00	(S)洗浄機 GF730b(本体)	1					628,000	C
ASSY	2543P00	(S)洗浄機 GF1030(本体)	1					703,000	C
1	F366006	(X)台車 GF(GB290,300)	1				№2 割ﾋﾟﾝ用台車	－	P
2	F160120A	(SX@)車輪止めﾘﾍﾞｯﾄ 大	4				GF730,a	2,200	P
	BBSP3530Z	割ﾋﾟﾝ 3.5×30Z	4				GF730b/GF1030	210	P
3	B140115	車輪 VS150(ﾍﾞｱﾘﾝｸﾞ付)	4					5,100	P
4	BBHBP06012Z	六角ﾎﾞﾙﾄ HB M6×12Z(ｱﾌﾟｾｯﾄP3)	4					140	P
5	B140000	ﾌﾘｰﾛｯｸ 900A	1					7,400	P
6	BBFN08Z	ﾌﾗﾝｼﾞﾅｯﾄ M8	8					140	P
7	B155012	丸形防振ｺﾞﾑ φ30×26H(15-15)	4					2,000	P
8	F366002	ｾｯﾄﾍﾞｰｽ(730,1030)	1					32,000	P
9	BBHBP08025Z	六角ﾎﾞﾙﾄ HB M8×25Z(ｱﾌﾟｾｯﾄP3)	4					200	P
10	F160212	ｷｰ 6×6×30 片丸	1					530	P
11	BBPW20Z	平ﾜｯｼｬｰ PW 20Z(内径φ21)	2				GF1030	340	P
12	B118112F	(SX)ｶｯﾌﾟﾘﾝｸﾞ L110-S(25-7/20-6) ｲﾝｻｰﾄ軸穴加工品	1				GF730,a,b	－	P
	B118141	ｶｯﾌﾟﾘﾝｸﾞ ALS-065-B-20H-25(25-7/20-6)	1				GF1030	39,000	P
12a	BBHS08010	止めﾈｼﾞ HS 8×10 ｸﾎﾞﾐ	2				GF730,a,b	100	P
	BBHS06006	(SX@)止めﾈｼﾞ HS 6×6 ｸﾎﾞﾐ	4				GF1030	120	P
13	BBPW24Z	平ﾜｯｼｬｰ PW 24Z(内径φ25.5)	1				GF730,a,b	300	P
	F160137	ｶﾗｰ φ25.4×φ32×14Z	1				GF1030	3,500	P
14	ﾐW405B07X045	(S)ｷｰ	1					190	MB
15	F366003-1	(X)ｶｯﾌﾟﾘﾝｸﾞｶﾊﾞｰ(GF730,1030)	1					－	P
16	BBHBP05012Z	(SX)六角ﾎﾞﾙﾄ HB M5×12Z(ｱﾌﾟｾｯﾄP3)	4					－	P
17	B010642	(X)三菱ｴﾝｼﾞﾝ GB290LN-103	1				GF730,a,b	－	P
	B010672	(X)三菱ｴﾝｼﾞﾝ GB300LN-103	1				GF1030	－	P
18	BBHBP10040Z	六角ﾎﾞﾙﾄ HB M10×40Z(ｱﾌﾟｾｯﾄP3)	4					600	P

※品名欄［－］のものは供給不可品となります。2025年7月時点の税抜き価格となります。価格・仕様は予告なく変更となる場合が有ります。

ＧＦ７３０，ａ，ｂ／ＧＦ１０３０　ポンプＡｓｓｙ

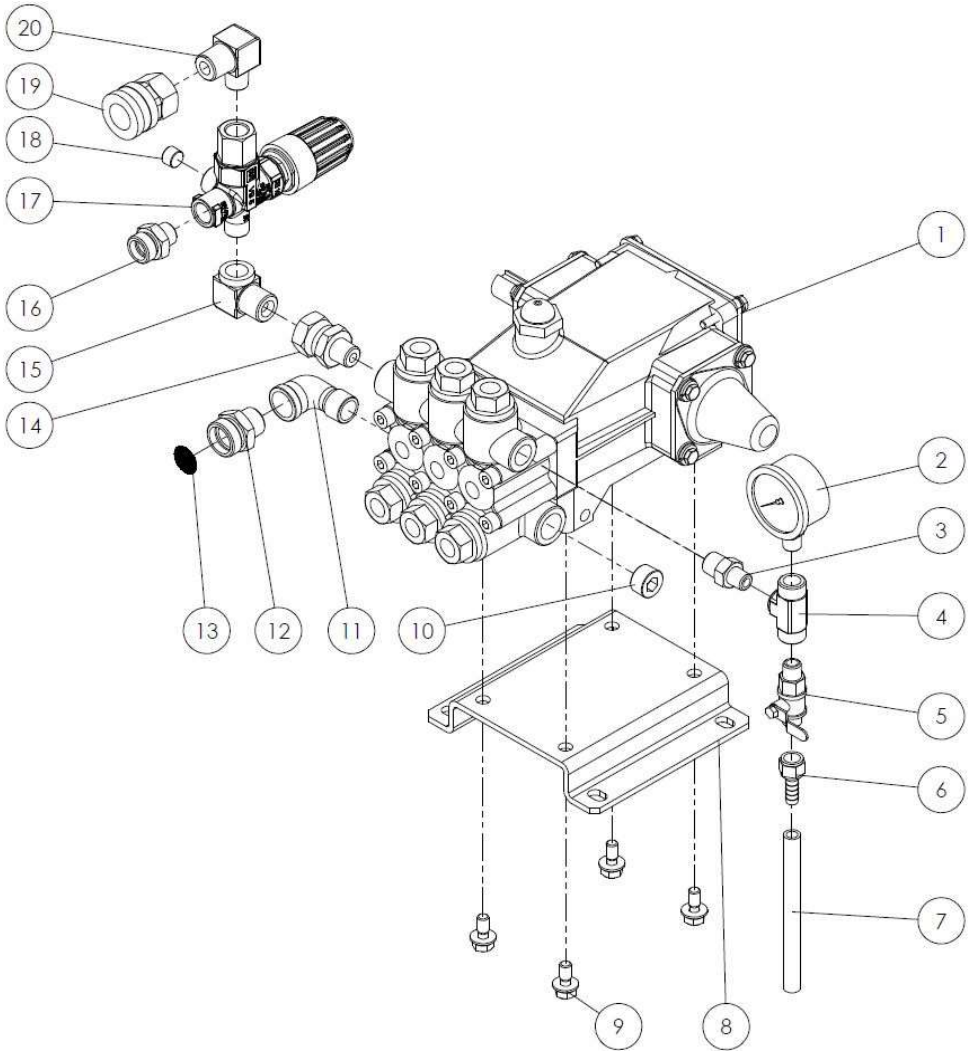

図番	コード	品名	数量	ｷｯﾄ内容	ｷｯﾄ	LOT	備考	一般価格	区分
1	B050124	ﾎﾟﾝﾌﾟ MW3HP60B(20-6)(11MPa,28L/1800)	1					280,000	G
2	B296131	圧力計φ50×16MPa(1/4BOTT)SUSｹｰｽ	1				GF730,a,b	8,800	G
	B296133	圧力計φ50×30MPa(1/4BOTT)SUSｹｰｽ	1				GF1030	8,800	G
3	B160153	高圧ﾆｯﾌﾟﾙ1/4×3/8	1					1,100	G
4	B162102	高圧ﾁｰｽﾞ1/4	1					3,300	G
5	B270102	両ｵｽﾎﾞｰﾙｺｯｸ BC1/4MM(AS)	1					3,400	G
6	B200701	黄銅ﾀｹﾉｺﾅｯﾄ1/4×9 HJ022	1					1,400	G
7	1380J08	耐油ﾌﾞﾚｰﾄﾞﾎｰｽ φ8(1/4)(m)	0.13				130mm	1,000	G
8	F366004	ﾎﾟﾝﾌﾟﾍﾞｰｽ(GF730,1030)	1					16,000	P
9	BBHBP08020Z	六角ﾎﾞﾙﾄ HB M8×20Z(ｱﾌﾟｾｯﾄP3)	4					270	P
10	B163904	六角穴付埋栓1/2	1					400	G
11	B195254KR	(SY@)SUS低圧ｽﾄﾘｰﾄｴﾙﾎﾞ1/2	1					1,600	G
12	KRF160321	(SY@)ｻｸｼｮﾝｱﾀﾞﾌﾟﾀｰG3/4×1/2(網付用)	1					3,000	G
13	2902J	吸水口ﾌｨﾙﾀｰ #25×φ21(3/4用)	1					500	G
14	B162736	高圧片ﾕﾆｵﾝU1/2×3/8(φ5穴)	1					2,700	G
15	B161801	高圧90°　凸凹ｱﾀﾞﾌﾟﾀｰ3/8×G1/2	1					3,900	G
16	KRF160349	(SY@)ｻｸｼｮﾝｱﾀﾞﾌﾟﾀｰ G1/2×3/8(網付用)	1					2,700	G
17	PA60130010	ｱﾝﾛｰﾀﾞｰ VB5a	1					36,000	G
18	B163902	六角穴付埋栓1/4	1					340	G
19	B230131	黄銅ｶﾌﾟﾗｿｹｯﾄ 4TSF	1				GF730,a,b	6,600	G
	B232311	高圧SUSｶﾌﾟﾗｿｹｯﾄ 4TSF(ﾛｯｸ付)	1				GF1030	13,000	G
20	B160552	高圧ｴﾙﾎﾞ3/8×1/2	1					5,900	G

※品名欄[－]のものは供給不可品となります。2025年7月時点の税抜き価格となります。価格・仕様は予告なく変更となる場合が有ります。

ＧＦ８２０ａ，ｂ　全体

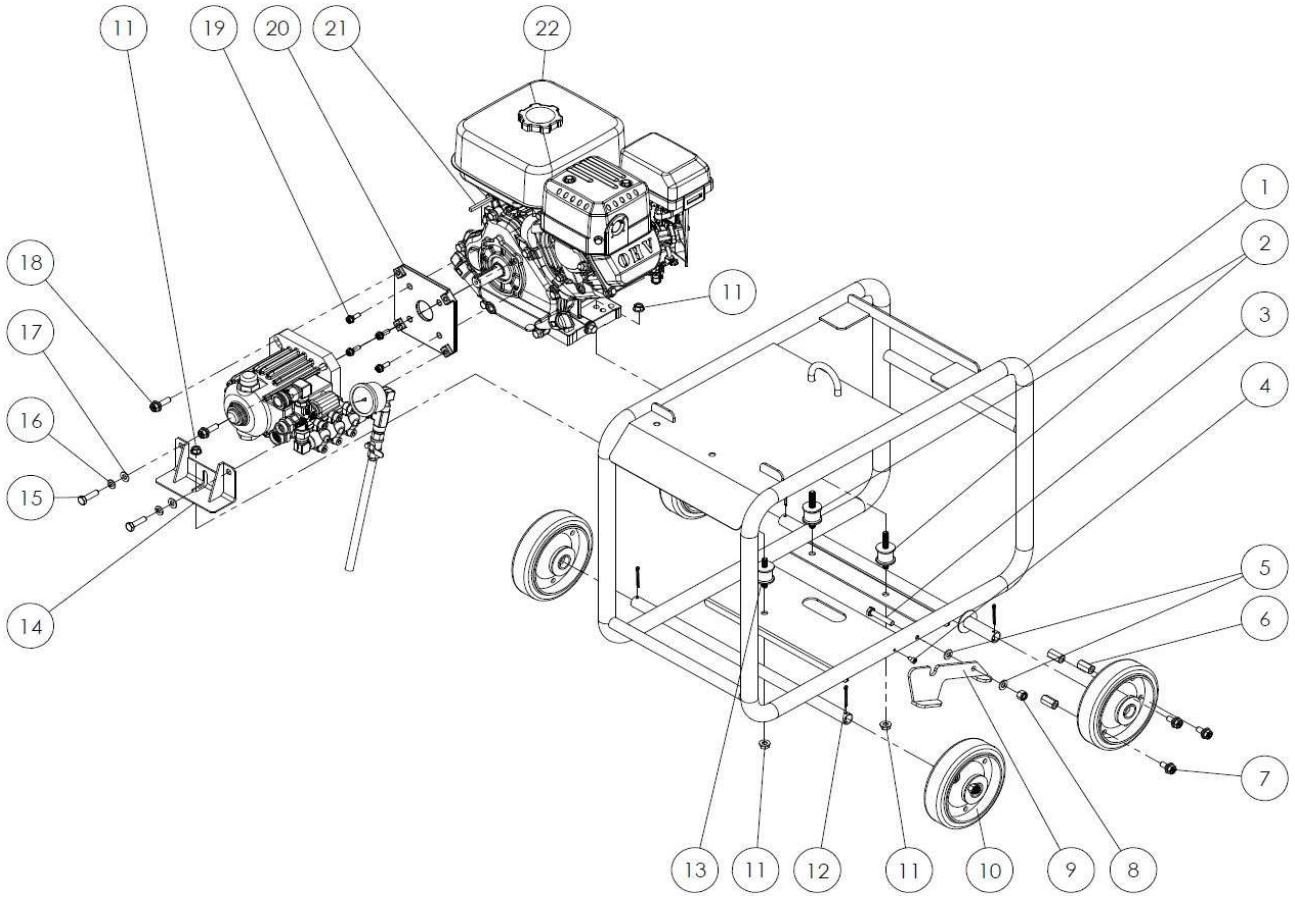

図番	コード	品名	数量	ｷｯﾄ内容	ｷｯﾄ	LOT	備考	一般価格	区分
ASSY	2540GA00	－	1					－	－
ASSY	2540GB00	(S)洗浄機 GF820b(本体)	1					423,000	C
1	F364301-4	－	1				№12 割ﾋﾟﾝ用台車	－	－
2	B155011	丸形防振ｺﾞﾑ φ30×26H(15-30)	2					2,000	P
3	BBHB08045Z	六角ﾎﾞﾙﾄ HB M8×45Z	1					210	P
4	BBCS05010Z	六角穴付ﾎﾞﾙﾄ CS M5×10Z	1					140	P
5	BBPW08Z	平ﾜｯｼｬｰ PW 8Z	2					140	P
6	BBHNH0825Z	高ﾅｯﾄ M8×25Z	3					300	P
7	BBCS08020Z	六角穴付ﾎﾞﾙﾄ CS M8×20Z	3					210	P
8	BBNN08Z	ﾅｲﾛﾝﾅｯﾄ M8	1					210	P
9	F364303A-1	－	1					－	－
10	B140115	車輪 VS150(ﾍﾞｱﾘﾝｸﾞ付)	4					5,100	P
11	BBFN08Z	ﾌﾗﾝｼﾞﾅｯﾄ M8	6					140	P
12	F160120A	(SX@)車輪止めﾘﾍﾞｯﾄ 大	4				GF820a	2,200	P
	BBSP3530Z	割ﾋﾟﾝ 3.5×30Z	4				GF820b	210	P
13	B155012	丸形防振ｺﾞﾑ φ30×26H(15-15)	1					2,000	P
14	F364101	(SX)ﾎﾟﾝﾌﾟﾍﾞｰｽ(GK430,GE430)	1					－	P
15	BBHBU0308040Z	六角ﾎﾞﾙﾄ3/8-16UNC×1″1/2Z	2					600	P
16	BBSW10Z	ｽﾌﾟﾘﾝｸﾞﾜｯｼｬｰSW 10Z	2					100	P
17	BBPW1051816Z	(X)平ﾜｯｼｬｰ PW 10.5×18.0×1.6	2					－	P
18	ﾏ445314	(S)6ｶｸﾎﾞﾙﾄWSW(3/8 16UNC 35(SW,PW組込))	2					1,250	MY4
19	ﾏ443503	(S5)6ｶｸﾎﾞﾙﾄWSW	4					170	MY4
20	ﾏ441565	(S)ﾌﾗﾝｼﾞ	1					4,950	MY4
21	F160205	キー 5×5×44 焼入	1					1,100	P
22	B010692	三菱ｴﾝｼﾞﾝ GB18GPN-180	1					118,000	P

※品名欄[－]のものは供給不可品となります。2025年7月時点の税抜き価格となります。価格・仕様は予告なく変更となる場合が有ります。

ＧＦ８２０ａ，ｂ　ポンプＡｓｓｙ

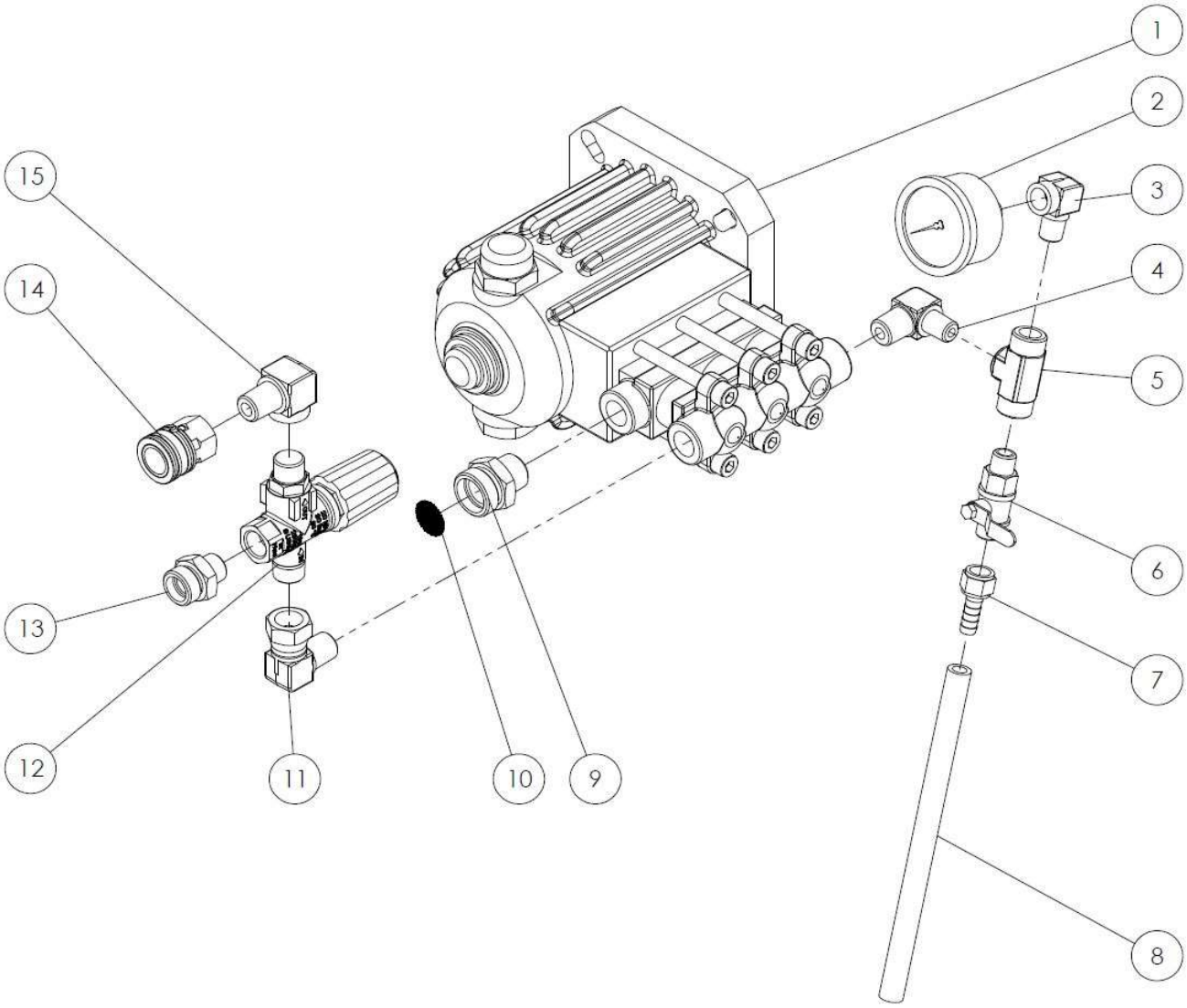

図番	コード	品名	数量	ｷｯﾄ内容	ｷｯﾄ	LOT	備考	一般価格	区分
1	B050206	ﾎﾟﾝﾌﾟ MW3SF53G(E/G20-5)(8MPa,20L/3600)	1					160,000	G
2	B296335	圧力計φ50×16MPa(1/4BACK)SUSｹｰｽ	1					8,800	G
3	B160702	高圧凸凹ｴﾙﾎﾞ1/4	1					2,200	G
4	B160551	高圧ｴﾙﾎﾞ1/4×3/8	1					4,500	G
5	B162102	高圧ﾁｰｽﾞ1/4	1					3,300	G
6	B270102	両ｵｽﾎﾞｰﾙｺｯｸ BC1/4MM(AS)	1					3,400	G
7	B200701	黄銅ﾀｹﾉｺﾅｯﾄ1/4×9 HJ022	1					1,400	G
8	1380J08	耐油ﾌﾞﾚｰﾄﾞﾎｰｽ φ8(1/4)(m)	0.2				200mm	1,000	G
9	KRF160321	(SY@)ｻｸｼｮﾝｱﾀﾞﾌﾟﾀｰG3/4×1/2(網付用)	1					3,000	G
10	2902J	吸水口ﾌｨﾙﾀｰ #25×φ21(3/4用)	1					500	G
11	B162902	高圧90°　片ﾕﾆｵﾝ3/8	1					4,800	G
12	TC4072000043FA	ｱﾝﾛｰﾀﾞｰ VR54F(IN:PF/内ﾃｰﾊﾟｰ)	1					26,000	G
13	KRF160349	(SY@)ｻｸｼｮﾝｱﾀﾞﾌﾟﾀｰ G1/2×3/8(網付用)	1					2,700	G
14	B232111	高圧SUSｶﾌﾟﾗｿｹｯﾄ 3TSF-3/8(ﾛｯｸ付)	1					5,400	G
15	B160703	高圧凸凹ｴﾙﾎﾞ3/8	1					2,400	G

※品名欄[－]のものは供給不可品となります。2025年7月時点の税抜き価格となります。価格・仕様は予告なく変更となる場合が有ります。

ＧＦ１５１５，ａ，ｂ／ＧＦ１０２１，ａ，ｂ／ＧＦ２０１５Ｌ，ａ
全体

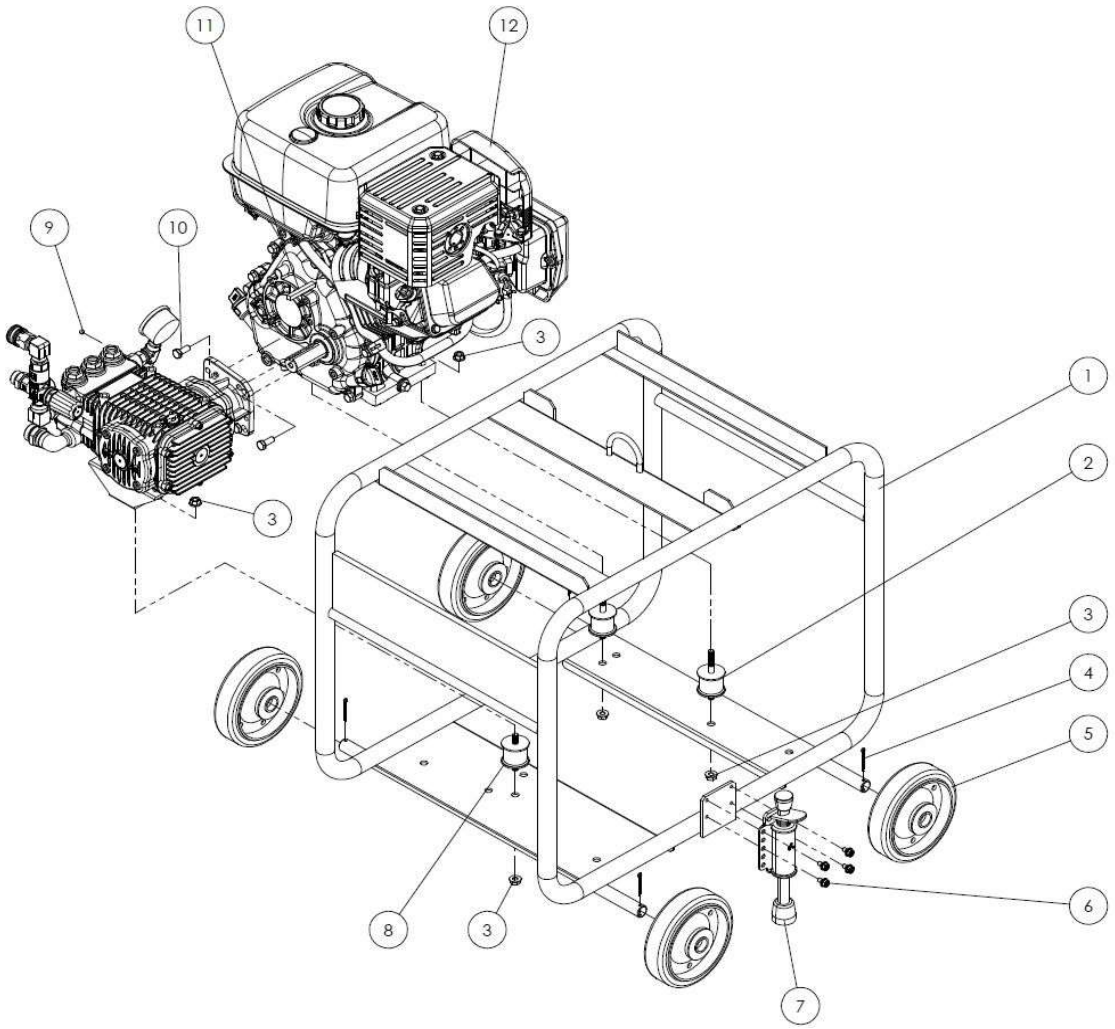

図番	コード	品名	数量	ｷｯﾄ内容	ｷｯﾄ	LOT	備考	一般価格	区分
ASSY	2542M00	－	1					－	－
ASSY	2542MA00	－	1					－	－
ASSY	2542MB00	(S)洗浄機 GF1515b(本体)	1					589,000	C
ASSY	2539B00	－	1					－	－
ASSY	2539BA00	－	1					－	－
ASSY	2539BB00	(S)洗浄機 GF1021b(本体)	1					592,000	C
ASSY	2543A00	－	1					－	－
ASSY	2543AA00	(S)洗浄機 GF2015La(本体)	1					708,000	C
1	F366001-1	－	1				GF1515,a/GF1021,a/GF2015L	－	－
	F366006	(X)台車 GF(GB290,300)	1				GF1515b/GF1021b/GF2015La	－	P
2	B155022	丸形防振ｺﾞﾑ φ40×33H(15-38)	2					2,400	P
3	BBFN08Z	ﾌﾗﾝｼﾞﾅｯﾄ M8	6					140	P
4	F160120A	(SX@)車輪止めﾘﾍﾞｯﾄ 大	4				GF1515,a/GF1021,a/GF2015L	2,200	P
	BBSP3530Z	割ﾋﾟﾝ 3.5×30Z	4				GF1515b/GF1021b/GF2015La	210	P
5	B140115	車輪 VS150(ﾍﾞｱﾘﾝｸﾞ付)	4					5,100	P
6	BBHBP06012Z	六角ﾎﾞﾙﾄ HB M6×12Z(ｱﾌﾟｾｯﾄP3)	4					140	P
7	B140000	ﾌﾘｰﾛｯｸ 900A	1					7,400	P
8	B155021	丸形防振ｺﾞﾑ φ40×33H(15-15)	1					2,300	P
9	BBHS06006	(SX@)止めﾈｼﾞ HS 6×6 ｸﾎﾞﾐ	1					120	P
10	BBHBP08025Z	六角ﾎﾞﾙﾄ HB M8×25Z(ｱﾌﾟｾｯﾄP3)	4					200	P
11	F160223	ｷｰ 7×7×50 焼入	1					1,100	P
12	B010642	(X)三菱ｴﾝｼﾞﾝ GB290LN-103	1				GF1515～,GF1021～	－	P
	B010672	(X)三菱ｴﾝｼﾞﾝ GB300LN-103	1				GF2015L～	－	P

※品名欄[－]のものは供給不可品となります。2025年7月時点の税抜き価格となります。価格・仕様は予告なく変更となる場合が有ります。

ＧＦ１５１５，ａ，ｂ／ＧＦ１０２１，ａ，ｂ／ＧＦ２０１５Ｌ，ａ
ポンプAssy

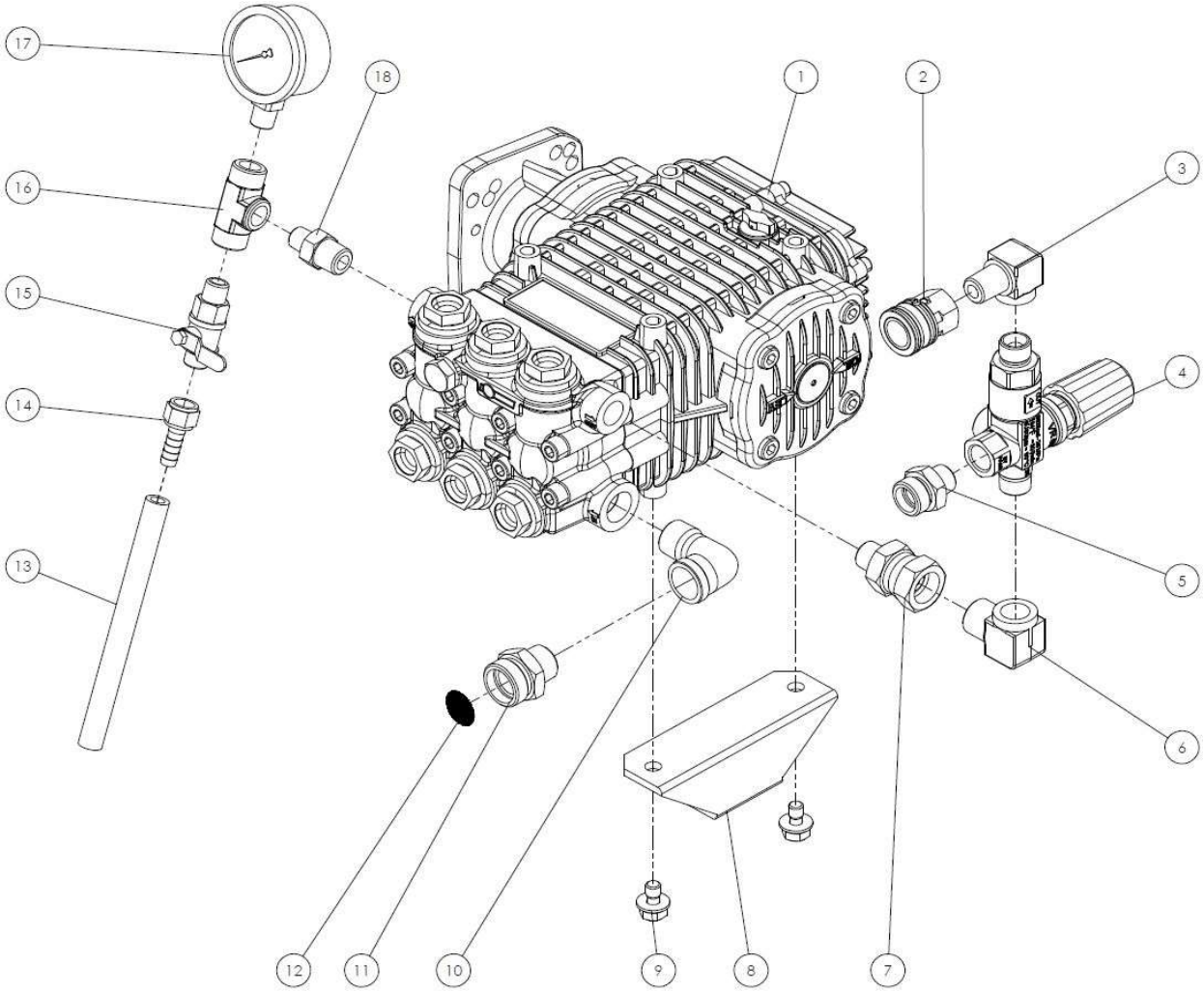

図番	コード	品名	数量	ｷｯﾄ内容	ｷｯﾄ	LOT	備考	一般価格	区分
1	CM6411010300	ﾎﾟﾝﾌﾟ FWS2-3530G LEFT(GB290,300)	1				GF1515～/GF2015L～	246,000	G
	CM6411040200	ﾎﾟﾝﾌﾟ FWS2-5030G LEFT(GM291,GB290)	1				GF1021～	248,000	G
2	B232111	高圧SUSｶﾌﾟﾗｿｹｯﾄ 3TSF-3/8(ﾛｯｸ付)	1					5,400	G
3	B160703	高圧凸凹ｴﾙﾎﾞ3/8	1					2,400	G
4	TC4072000043F	ｱﾝﾛｰﾀﾞｰ VR54	1				GF1515～/GF2015L～	24,000	G
	TC4072000028	ｱﾝﾛｰﾀﾞｰ VR56	1				GF1021～	36,000	G
5	KRF160349	(SY@)ｻｸｼｮﾝｱﾀﾞﾌﾟﾀｰ G1/2×3/8(網付用)	1					2,700	G
6	B161801	高圧90° 凸凹ｱﾀﾞﾌﾟﾀｰ3/8×G1/2	1					3,900	G
7	B162736	高圧片ﾕﾆｵﾝU1/2×3/8(φ5穴)	1					2,700	G
8	F366005	ﾎﾟﾝﾌﾟﾍﾞｰｽ(FWS,GB290)	1					16,000	P
9	BBHBP08015Z	六角ﾎﾞﾙﾄ HB M8×15Z(ｱﾌﾟｾｯﾄP3)	2					200	P
10	B195254KR	(SY@)SUS低圧ｽﾄﾘｰﾄｴﾙﾎﾞ1/2	1					1,600	G
11	KRF160321	(SY@)ｻｸｼｮﾝｱﾀﾞﾌﾟﾀｰG3/4×1/2(網付用)	1					3,000	G
12	2902J	吸水口ﾌｨﾙﾀｰ #25×φ21(3/4用)	1					500	G
13	1380J08	耐油ﾌﾞﾚｰﾄﾞﾎｰｽ φ8(1/4)(m)	0.15				150mm	1,000	G
14	B200701	黄銅ﾀｹﾉｺﾅｯﾄ1/4×9 HJ022	1					1,400	G
15	B270102	両ｵｽﾎﾞｰﾙｺｯｸ BC1/4MM(AS)	1					3,400	G
16	B162102	高圧ﾁｰｽﾞ1/4	1					3,300	G
17	B296133	圧力計φ50×30MPa(1/4BOTT)SUSｹｰｽ	1				GF1515～/GF2015L～	8,800	G
	B296135	圧力計φ50×40MPa(1/4BOTT)SUSｹｰｽ	1				GF1021～	8,800	G
18	B160153	高圧ﾆｯﾌﾟﾙ1/4×3/8	1					1,100	G

※品名欄[－]のものは供給不可品となります。2025年7月時点の税抜き価格となります。価格・仕様は予告なく変更となる場合が有ります。

ＧＦ２０１５

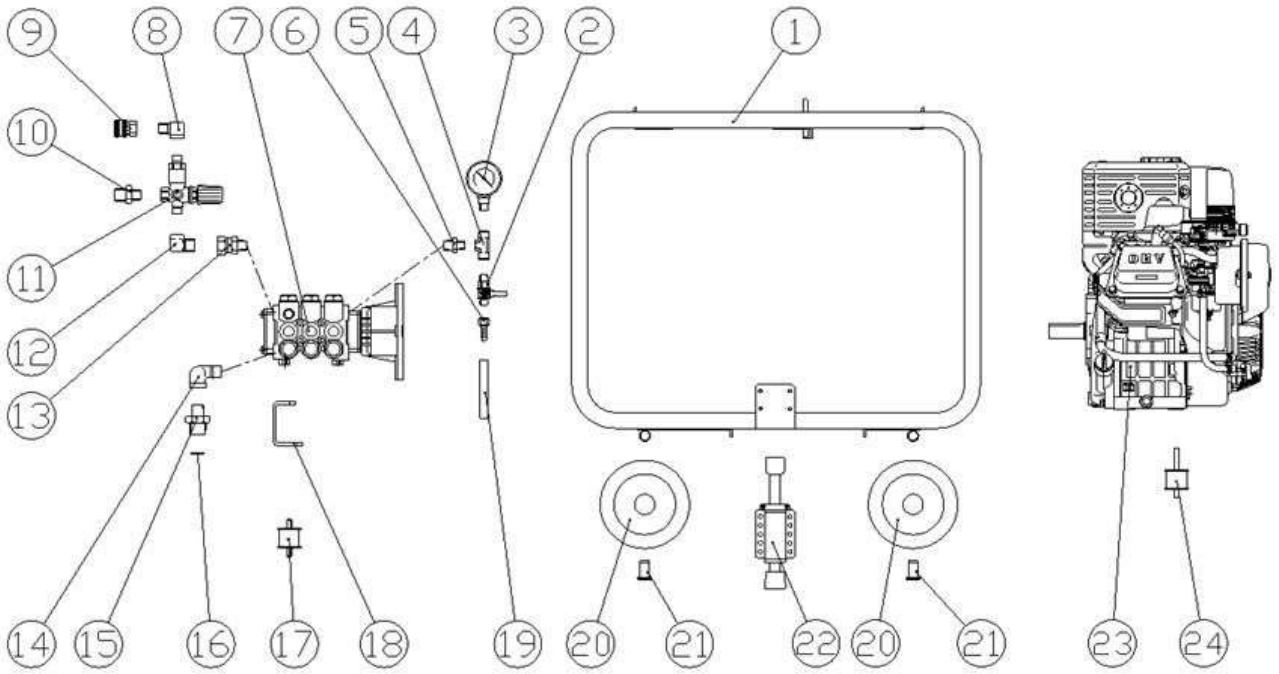

図番	コード	品名	数量	ｷｯﾄ内容	ｷｯﾄ	LOT	備考	一般価格	区分
ASSY	2543A00	－						－	－
1	F366001	－	1					－	－
2	B270102	両ｵｽﾎﾞｰﾙｺｯｸ BC1/4MM(AS)	1					3,400	G
3	B296135	圧力計φ50×40MPa(1/4BOTT)SUSｹｰｽ	1					8,800	G
4	B162102	高圧ﾁｰｽﾞ1/4	1					3,300	G
5	B160153	高圧ﾆｯﾌﾟﾙ1/4×3/8	1					1,100	G
6	B200701	黄銅ﾀｹﾉｺﾅｯﾄ1/4×9 HJ022	1					1,400	G
7	iNUH2014C	－	1					－	－
8	B160703	高圧凸凹ｴﾙﾎﾞ3/8	1					2,400	G
9	B232111	高圧SUSｶﾌﾟﾗｿｹｯﾄ 3TSF-3/8(ﾛｯｸ付)	1					5,400	G
10	KRF160349	(SY@)ｻｸｼｮﾝｱﾀﾞﾌﾟﾀｰ G1/2×3/8(網付用)	1					2,700	G
11	TC4072000028	ｱﾝﾛｰﾀﾞｰ VR56	1					36,000	G
12	B161801	高圧90° 凸凹ｱﾀﾞﾌﾟﾀｰ3/8×G1/2	1					3,900	G
13	B162736	高圧片ﾕﾆｵﾝU1/2×3/8(φ5穴)	1					2,700	G
14	B180502	ｽﾄﾘｰﾄｴﾙﾎﾞ1/2	1					1,200	G
15	KRF160321	(SY@)ｻｸｼｮﾝｱﾀﾞﾌﾟﾀｰG3/4×1/2(網付用)	1					3,000	G
16	2902J	吸水口ﾌｨﾙﾀｰ #25×φ21(3/4用)	1					500	G
17	B155021	丸形防振ｺﾞﾑ φ40×33H(15-15)	1					2,300	P
18	F363601A	ﾎﾟﾝﾌﾟﾍﾞｰｽ(MW4HP,66DX,MKF2015)	1					19,000	P
19	1380J08015	(S)耐油ﾌﾞﾚｰﾄﾞﾎｰｽ φ8(1/4)×15cm	1					600	G
20	KRCW15055	(SY@)車輪φ150×55(KR)	4					2,400	P
21	F160120A	(SX@)車輪止めﾘﾍﾞｯﾄ 大	4					2,200	P
22	B140000	ﾌﾘｰﾛｯｸ 900A	1					7,400	P
23	B010652	－	1					－	－
24	B155022	丸形防振ｺﾞﾑ φ40×33H(15-38)	2					2,400	P

※品名欄[－]のものは供給不可品となります。2025年7月時点の税抜き価格となります。価格・仕様は予告なく変更となる場合が有ります。

ＧＫＲ７２３/７２３ＧＦ－２Ｂ　全体

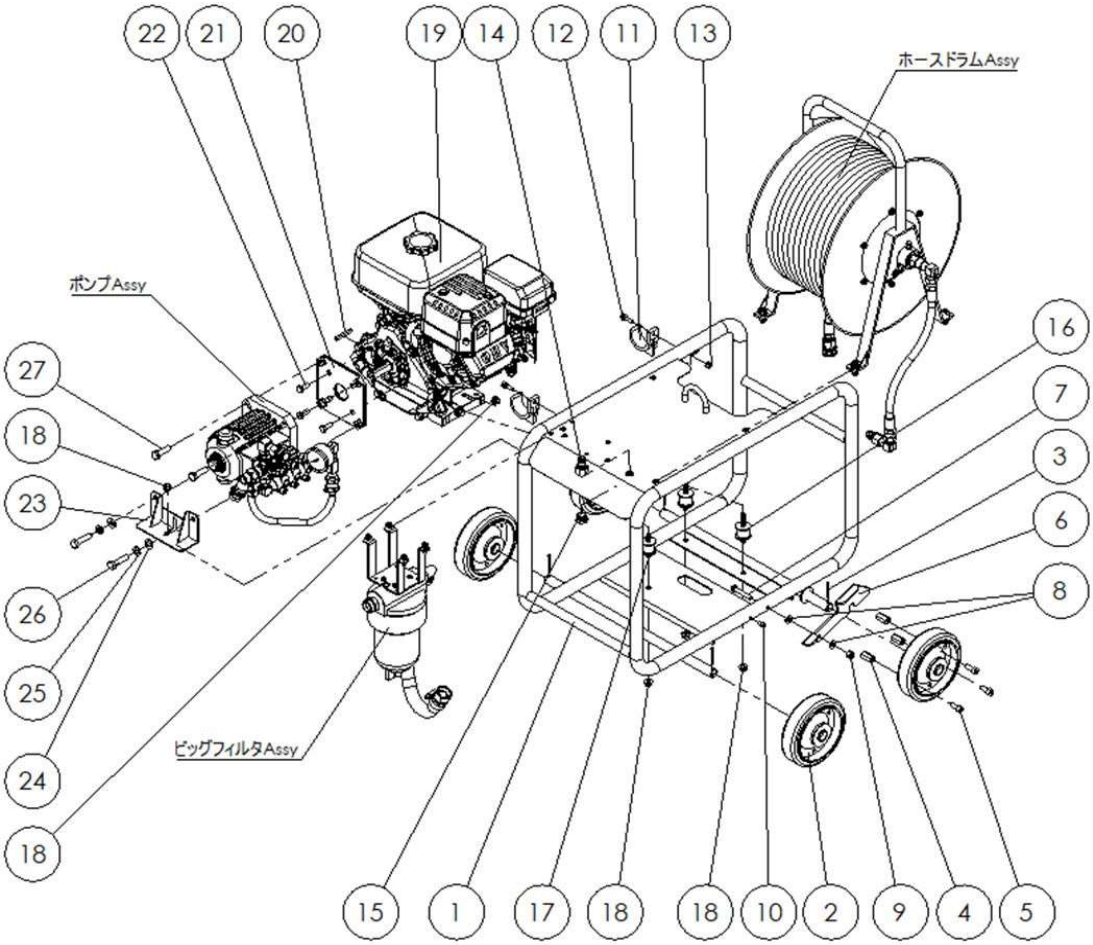

図番	コード	品名	数量	ｷｯﾄ内容	ｷｯﾄ	LOT	備考	一般価格	区分
ASSY	2540BC00	(SX)洗浄機 GKR723(本体)	1					－	C
ASSY	2540DC00	(SX)洗浄機 723GF-2B(本体)	1					－	C
1	F481501-3	－	1					－	－
2	B140115	車輪 VS150(ﾍﾞｱﾘﾝｸﾞ付)	4					5,100	P
3	BBSP3530Z	割ﾋﾟﾝ 3.5×30Z	4					210	P
4	BBHNH0825Z	高ﾅｯﾄ M8×25Z	3					300	P
5	BBCS08020Z	六角穴付ﾎﾞﾙﾄ CS M8×20Z	3					210	P
6	F364303A-1	－	1					－	－
7	BBHB08045Z	六角ﾎﾞﾙﾄ HB M8×45Z	1					210	P
8	BBPW08Z	平ﾜｯｼｬｰ PW 8Z	2					140	P
9	BBNN08Z	ﾅｲﾛﾝﾅｯﾄ M8	1					210	P
10	BBCS05010Z	六角穴付ﾎﾞﾙﾄ CS M5×10Z	1					140	P
11	MT220093	ｶﾞﾝﾌｯｸ MT2	2					1,200	P
12	BBHBP06025Z	六角ﾎﾞﾙﾄ HB M6×25Z(ｱﾌﾟｾｯﾄP3)	2					200	P
13	BBFN06Z	ﾌﾗﾝｼﾞﾅｯﾄ M6	2					140	P
14	B232101	高圧SUSｶﾌﾟﾗﾌﾟﾗｸﾞ 3TPF-3/8	1				GKR723	2,900	G
	2863M05	ｼﾞｮｲﾝﾄ SU×3/8F					723GF-2B	3,500	G
15	BBHP03C	黄銅六角埋栓G3/8M	1					1,700	P
16	B155011	丸形防振ｺﾞﾑ φ30×26H(15-30)	2					2,000	P
17	B155012	丸形防振ｺﾞﾑ φ30×26H(15-15)	1					2,000	P
18	BBFN08Z	ﾌﾗﾝｼﾞﾅｯﾄ M8	6					140	P
19	B010692	三菱ｴﾝｼﾞﾝ GB18GPN-180	1					118,000	P
20	F160205	ｷｰ 5×5×44 焼入	1					1,100	P
21	ﾏ441565	(S)ﾌﾗﾝｼﾞ	1					4,950	MY4
22	ﾏ443503	(S5)6ｶｸﾎﾞﾙﾄWSW	4					170	MY4
23	F364101	(SX)ﾎﾟﾝﾌﾟﾍﾞｰｽ(GK430,GE430)	1					－	P
24	BBPW1051816Z	(X)平ﾜｯｼｬｰ PW 10.5×18.0×1.6	2					－	P
25	BBSW10Z	ｽﾌﾟﾘﾝｸﾞﾜｯｼｬｰSW 10Z	2					100	P
26	BBHBU0308040Z	六角ﾎﾞﾙﾄ3/8-16UNC×1″1/2Z	2					600	P
27	ﾏ445314	(S)6ｶｸﾎﾞﾙﾄWSW(3/8 16UNC 35(SW,PW組込))	2					1,250	MY4

※品名欄[－]のものは供給不可品となります。2025年7月時点の税抜き価格となります。価格・仕様は予告なく変更となる場合が有ります。

ＧＫＲ７２３/７２３ＧＦ－２Ｂ　ポンプＡｓｓｙ

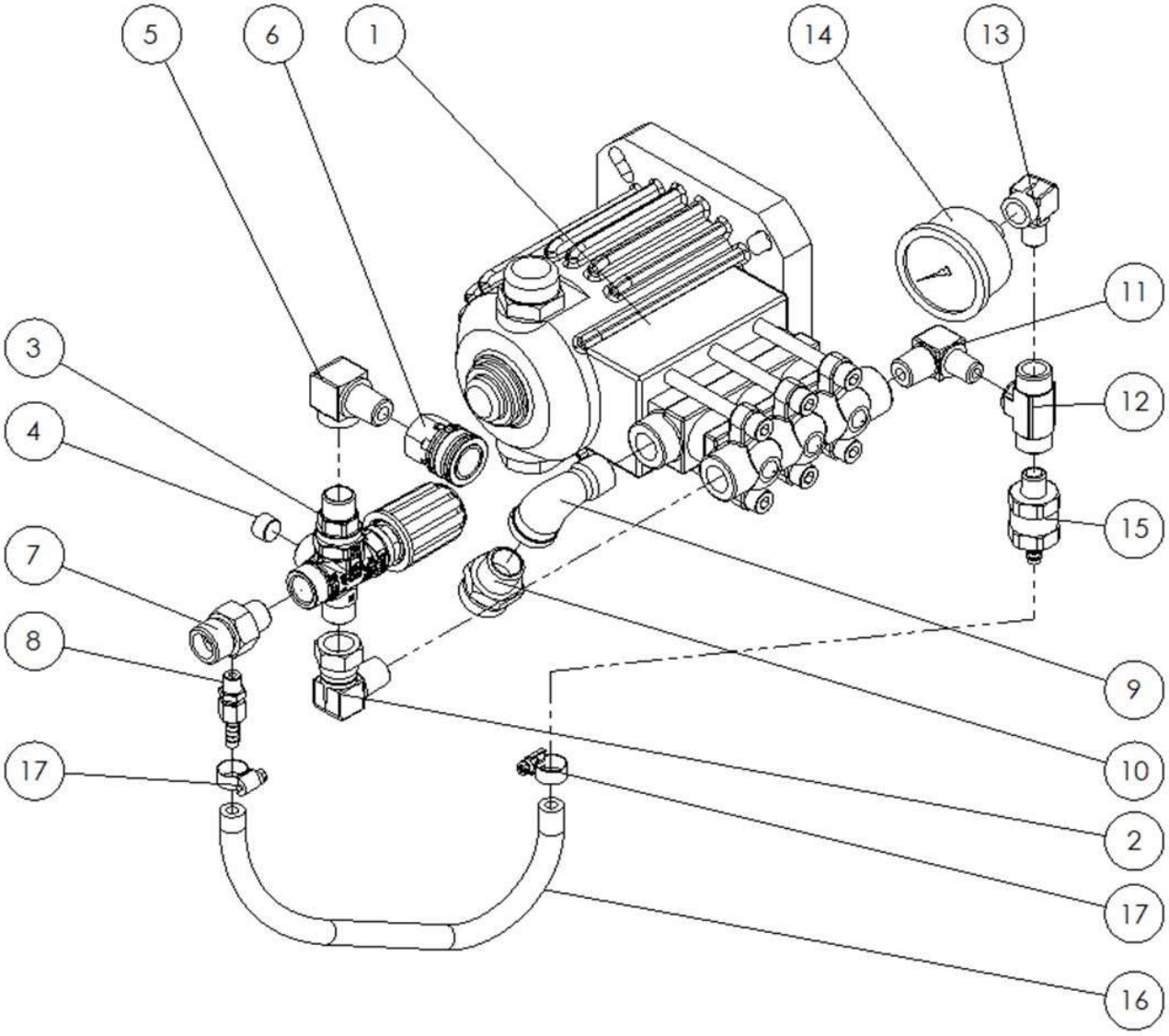

図番	コード	品名	数量	ｷｯﾄ内容	ｷｯﾄ	LOT	備考	一般価格	区分
1	B050206	ﾎﾟﾝﾌﾟ MW3SF53G(E/G20-5)(8MPa,20L/3600)	1					160,000	G
2	B162902	高圧90°　片ﾕﾆｵﾝ3/8	1					4,800	G
3	PA60190800	ｱﾝﾛｰﾀﾞｰ VB3F(IN:PFﾃｰﾊﾟ,OUT:PT)	1					27,000	G
4	B163902	六角穴付埋栓1/4	1					340	G
5	B160703	高圧凸凹ｴﾙﾎﾞ3/8	1					2,400	G
6	B232111	高圧SUSｶﾌﾟﾗｿｹｯﾄ 3TSF-3/8(ﾛｯｸ付)	1				GKR723	5,400	G
	2863N05	ｼﾞｮｲﾝﾄ SM×3/8F					723GF-2B	2,100	G
7	KRF160334	(SY@)黄銅三方ｱﾀﾞﾌﾟﾀｰ G1/2×3/8×1/8F	1					3,800	G
8	B203001	黄銅ﾎｰｽｼﾞｮｲﾝﾄ 1/8×7(ｱﾀﾞﾌﾟﾀｰ+ﾀｹﾉｺﾅｯﾄ)	1					1,400	G
9	B195254KR	(SY@)SUS低圧ｽﾄﾘｰﾄｴﾙﾎﾞ1/2	1					1,600	G
10	KRF160321	(SY@)ｻｸｼｮﾝｱﾀﾞﾌﾟﾀｰG3/4×1/2(網付用)	1					3,000	G
11	B160551	高圧ｴﾙﾎﾞ1/4×3/8	1					4,500	G
12	B162102	高圧ﾁｰｽﾞ1/4	1					3,300	G
13	B160702	高圧凸凹ｴﾙﾎﾞ1/4	1					2,200	G
14	B296335	圧力計φ50×16MPa(1/4BACK)SUSｹｰｽ	1					8,800	G
15	F351900	自動ｴｱ抜き弁ｾｯﾄ	1					5,100	P
16	1384A06	低圧耐油ﾎｰｽφ6(m)	0.3				300mm	2,200	G
17	B450101	ﾎｰｽﾊﾞﾝﾄﾞ(φ6～15)	2					870	G

※品名欄[－]のものは供給不可品となります。2025年7月時点の税抜き価格となります。価格・仕様は予告なく変更となる場合が有ります。

ＧＫＲ７２３/７２３ＧＦ－２Ｂ　ビッグフィルタＡｓｓｙ

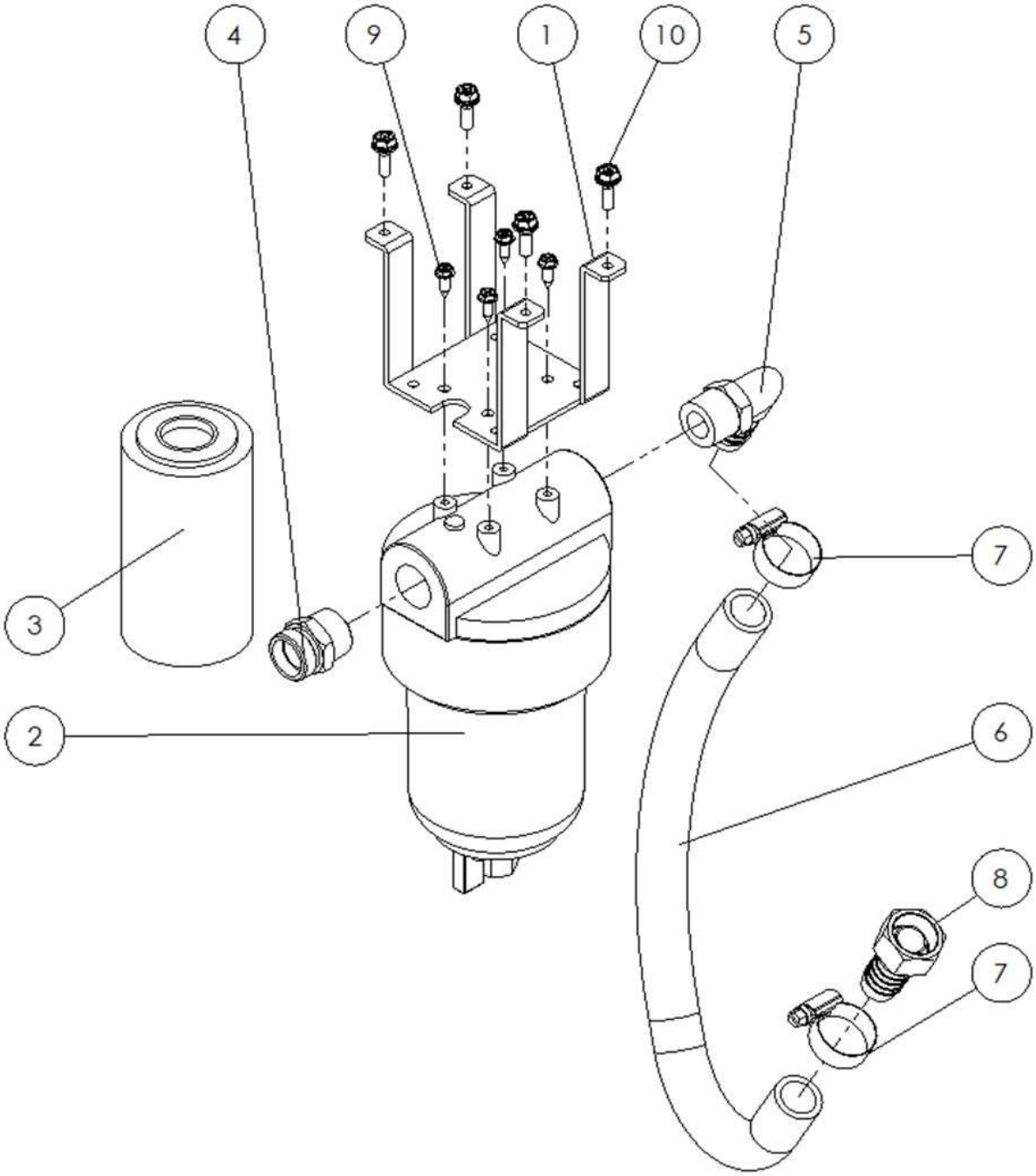

図番	コード	品名	数量	ｷｯﾄ内容	ｷｯﾄ	LOT	備考	一般価格	区分
1	F481502-1	－	1					－	－
2	2897BA06F	(S)ﾋﾞｯｸﾞﾌｨﾙﾀｰ BF Ⅱ a5-3/4FF ﾐﾆﾊﾞﾙﾌﾞ3/8付(ｴﾚﾒﾝﾄ別)	1					12,000	G
3	2897GA100	(SY@)ｴﾚﾒﾝﾄ 5″×100μ(ﾅｲﾛﾝ)(BF用)	1					4,900	G
4	KRF160322	(SY@)ｻｸｼｮﾝｱﾀﾞﾌﾟﾀｰ3/4(網付用)	1					3,400	G
5	B201121	ﾌﾟﾗｽﾁｯｸﾀｹﾉｺｴﾙﾎﾞ3/4×19	1					1,800	G
6	1381H19	ｽﾌﾟﾘﾝｸﾞﾎｰｽ φ19(m)	0.5				500mm	2,400	G
7	B450104	ﾎｰｽﾊﾞﾝﾄﾞ(φ11～25)	2					1,000	G
8	B200704	黄銅ﾀｹﾉｺﾅｯﾄ3/4×21	1					3,500	G
9	BBHFTS0516	SUS六角ﾌﾗﾝｼﾞﾀｯﾋﾟﾝｸﾞﾈｼﾞ M5×16	4					400	P
10	BBHBP06020Z	六角ﾎﾞﾙﾄ HB M6×20Z(ｱﾌﾟｾｯﾄP3)	4					210	P

※品名欄[－]のものは供給不可品となります。2025年7月時点の税抜き価格となります。価格・仕様は予告なく変更となる場合が有ります。

ＧＫＲ７２３/７２３ＧＦ－２Ｂ　ホースドラムＡｓｓｙ

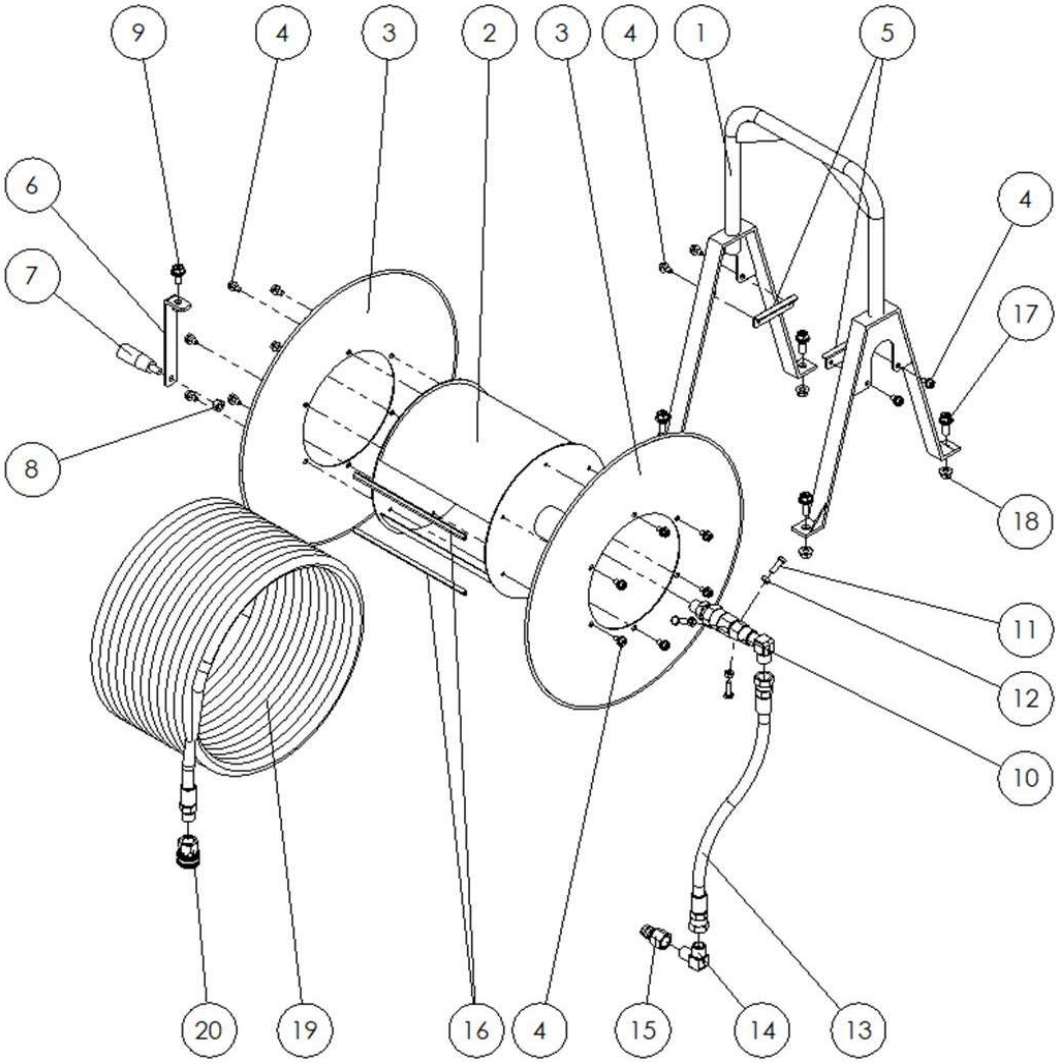

図番	コード	品名	数量	ｷｯﾄ内容	ｷｯﾄ	LOT	備考	一般価格	区分
1	F050005-1	－	1					－	－
2	F505001-2	－	1					－	－
3	F505002-1	－	2					－	－
4	BBHBP06012Z	六角ﾎﾞﾙﾄ HB M6×12Z(ｱﾌﾟｾｯﾄP3)	16					140	P
5	F050004	－	2					－	－
6	F505003-3	－	1					－	－
7	2891AAP01	(SY@)回転ｸﾞﾘｯﾌﾟ(RDﾄﾞﾗﾑ)	1					2,400	P
8	BBHN08Z	六角ﾅｯﾄ HN M8Z	1					140	P
9	BBHBP08020Z	六角ﾎﾞﾙﾄ HB M8×20Z(ｱﾌﾟｾｯﾄP3)	1					270	P
10	2892GA	ｽｲﾍﾞﾙｾｯﾄ(ﾄﾞﾗﾑ用) 3/8SHB(25MPa)	1					10,000	G
11	BBHB06020Z	六角ﾎﾞﾙﾄ HB M6×20Z	3					140	P
12	BBHN06Z	六角ﾅｯﾄ HN M6Z	3					140	P
13	B330602	中間ﾎｰｽ 9H×400L	1					6,300	P
14	B161503	高圧90°　ｱﾀﾞﾌﾟﾀｰ3/8	1					1,600	G
15	B232101	高圧SUSｶﾌﾟﾗﾌﾟﾗｸﾞ 3TPF-3/8	1				GKR723	2,900	G
	2863M05	ｼﾞｮｲﾝﾄ SU×3/8F	1				723GF-2B	3,500	G
16	B390690	(X)ﾜﾝﾀｯﾁﾊﾟｯｷﾝ FC-779-1-1(m)	0.4				200mm×2	－	P
17	BBHBP08025Z	六角ﾎﾞﾙﾄ HB M8×25Z(ｱﾌﾟｾｯﾄP3)	4					200	P
18	BBFN08Z	ﾌﾗﾝｼﾞﾅｯﾄ M8	4					140	P
19	2871L20	洗浄ﾎｰｽ 9M×20m(M-U)	1					33,000	G
20	B232111	高圧SUSｶﾌﾟﾗｿｹｯﾄ 3TSF-3/8(ﾛｯｸ付)	1				GKR723	5,400	G
	2863N05	ｼﾞｮｲﾝﾄ SM×3/8F	1				723GF-2B	2,100	G

※品名欄[－]のものは供給不可品となります。2025年7月時点の税抜き価格となります。価格・仕様は予告なく変更となる場合が有ります。

ＧＦＳ２０１８　全体

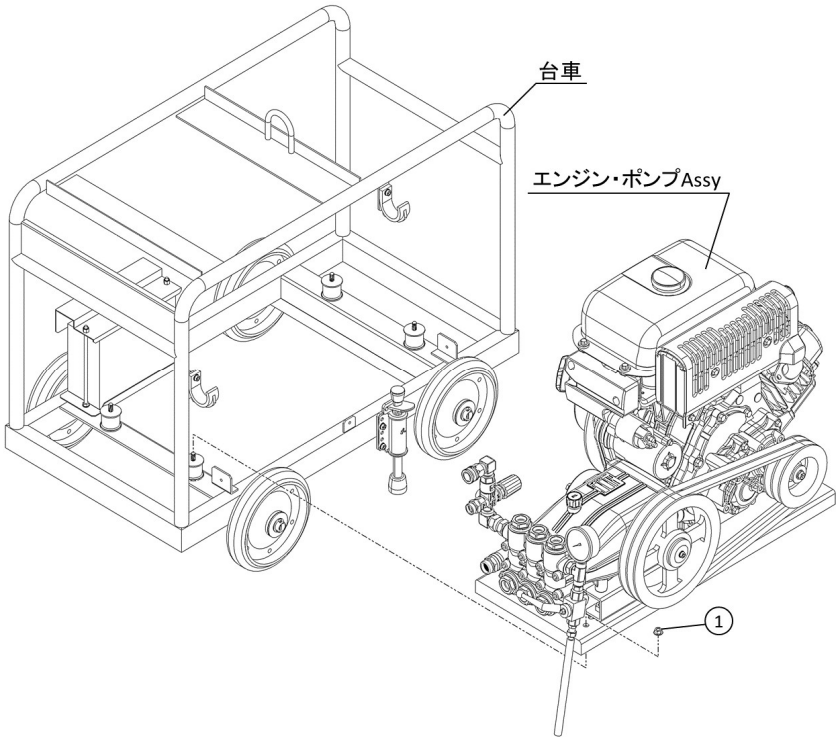

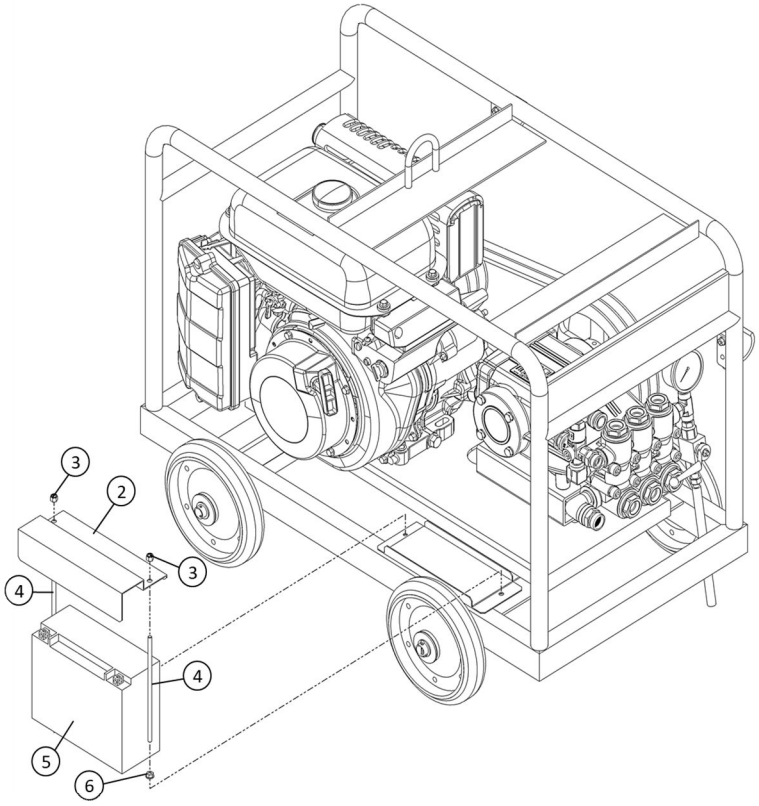

図番	コード	品名	数量	ｷｯﾄ内容	ｷｯﾄ	LOT	備考	一般価格	区分
ASSY	2549V00	(S)洗浄機 GFS2018(本体)	1					904,000	C
1	BBFN08Z	ﾌﾗﾝｼﾞﾅｯﾄ M8	4					140	P
2	F368101BY	−	1					−	−
3	BBNN06Z	ﾅｲﾛﾝﾅｯﾄ M6	2					210	P
4	BBS06190Z	寸切ﾎﾞﾙﾄ M6×190	2					800	P
5	B090931	(S)ﾊﾞｯﾃﾘｰ 50-N18L-A	1					30,000	P
6	BBFN06Z	ﾌﾗﾝｼﾞﾅｯﾄ M6	2					140	P

※品名欄[－]のものは供給不可品となります。2025年7月時点の税抜き価格となります。価格・仕様は予告なく変更となる場合が有ります。

ＧＦＳ２０１８　台車

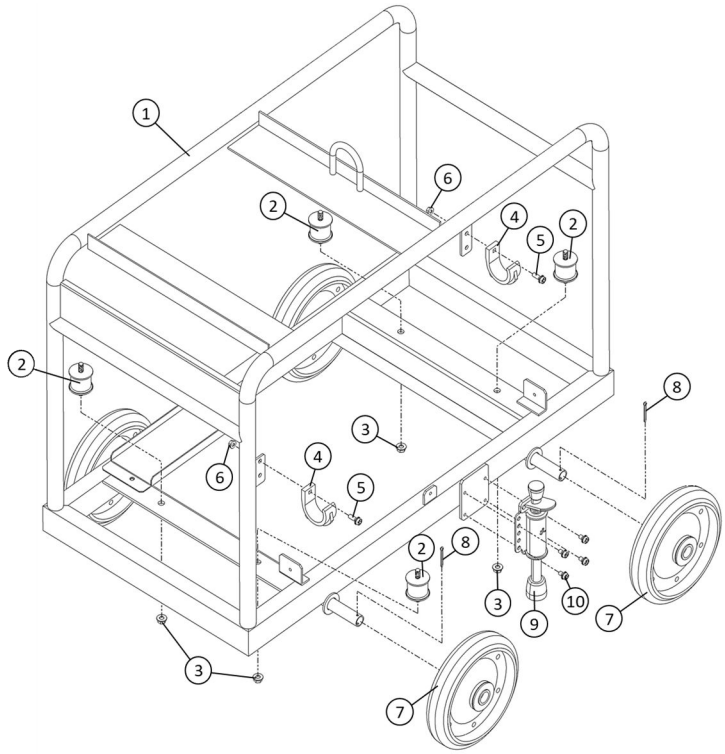

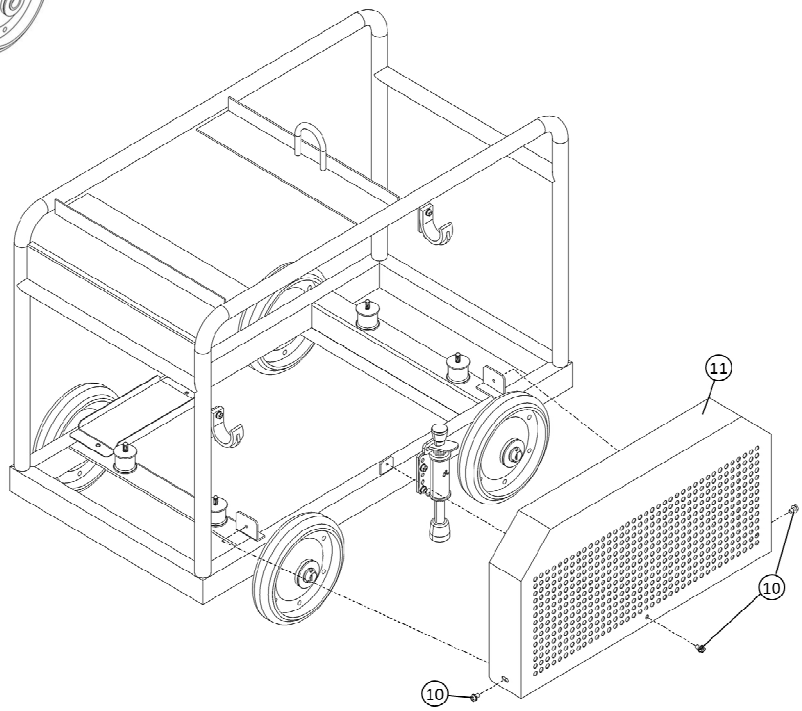

図番	コード	品名	数量	ｷｯﾄ内容	ｷｯﾄ	LOT	備考	一般価格	区分
1	F366901A	－	1					－	－
2	B155021	丸形防振ｺﾞﾑ φ40×33H(15-15)	4					2,300	P
3	BBFN08Z	ﾌﾗﾝｼﾞﾅｯﾄ M8	4					140	P
4	MT220093	ｶﾞﾝﾌｯｸ MT2	2					1,200	P
5	BBHBP06020Z	六角ﾎﾞﾙﾄ HB M6×20Z(ｱﾌﾟｾｯﾄP3)	2					210	P
6	BBFN06Z	ﾌﾗﾝｼﾞﾅｯﾄ M6	2					140	P
7	B140117	車輪 VS200(ﾍﾞｱﾘﾝｸﾞ付)	4					7,500	P
8	BBSP3530Z	割ﾋﾟﾝ 3.5×30Z	4					210	P
9	B140000	ﾌﾘｰﾛｯｸ 900A	1					7,400	P
10	BBHBP06012Z	六角ﾎﾞﾙﾄ HB M6×12Z(ｱﾌﾟｾｯﾄP3)	7					140	P
11	F366904A	－	1					－	－

※品名欄[－]のものは供給不可品となります。2025年7月時点の税抜き価格となります。価格・仕様は予告なく変更となる場合が有ります。

ＧＦＳ２０１８　エンジン・ポンプＡｓｓｙ

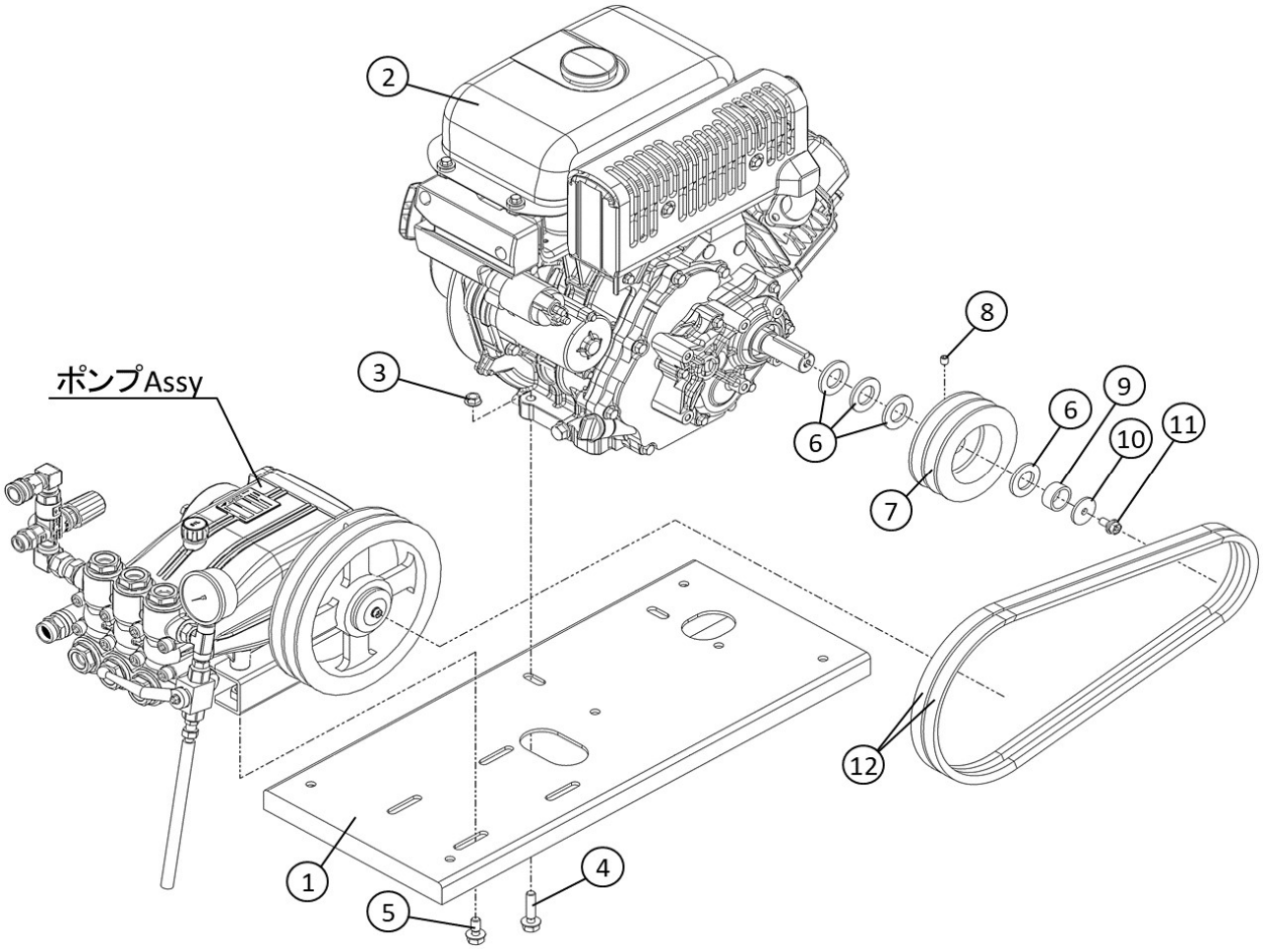

図番	コード	品名	数量	ｷｯﾄ内容	ｷｯﾄ	LOT	備考	一般価格	区分
1	F366902BY	－	1					－	－
2	B010720A	ﾔﾏﾊｴﾝｼﾞﾝ MZ360NA2L1	1					341,000	P
3	BBFN10Z	ﾌﾗﾝｼﾞﾅｯﾄ M10	4					100	P
4	BBHBP10045Z	六角ﾎﾞﾙﾄ HB M10×45Z(ｱﾌﾟｾｯﾄP3)	4					700	P
5	BBHBP10025Z	六角ﾎﾞﾙﾄ HB M10×25Z(ｱﾌﾟｾｯﾄP3)	4					400	P
6	BBPW24Z	平ﾜｯｼｬｰ PW 24Z(内径φ25.5)	4					300	P
7	B111121	Vﾌﾟｰﾘｰ 5B2 25-7	1					21,000	P
8	BBHS08010	止めﾈｼﾞ HS 8×10 ｸﾎﾞﾐ	1					100	P
9	F160137	ｶﾗｰ φ25.4×φ32×14Z	1					3,500	P
10	BBPW08353Z	平ﾜｯｼｬｰ PW 8.5×35×3.2	1					340	P
11	BBHBP08020Z	六角ﾎﾞﾙﾄ HB M8×20Z(ｱﾌﾟｾｯﾄP3)	1					270	P
12	B130317	(S)Vﾍﾞﾙﾄ B47RED	2					6,800	P

※品名欄［－］のものは供給不可品となります。2025年7月時点の税抜き価格となります。価格・仕様は予告なく変更となる場合が有ります。

ＧＦＳ２０１８　ポンプAssy

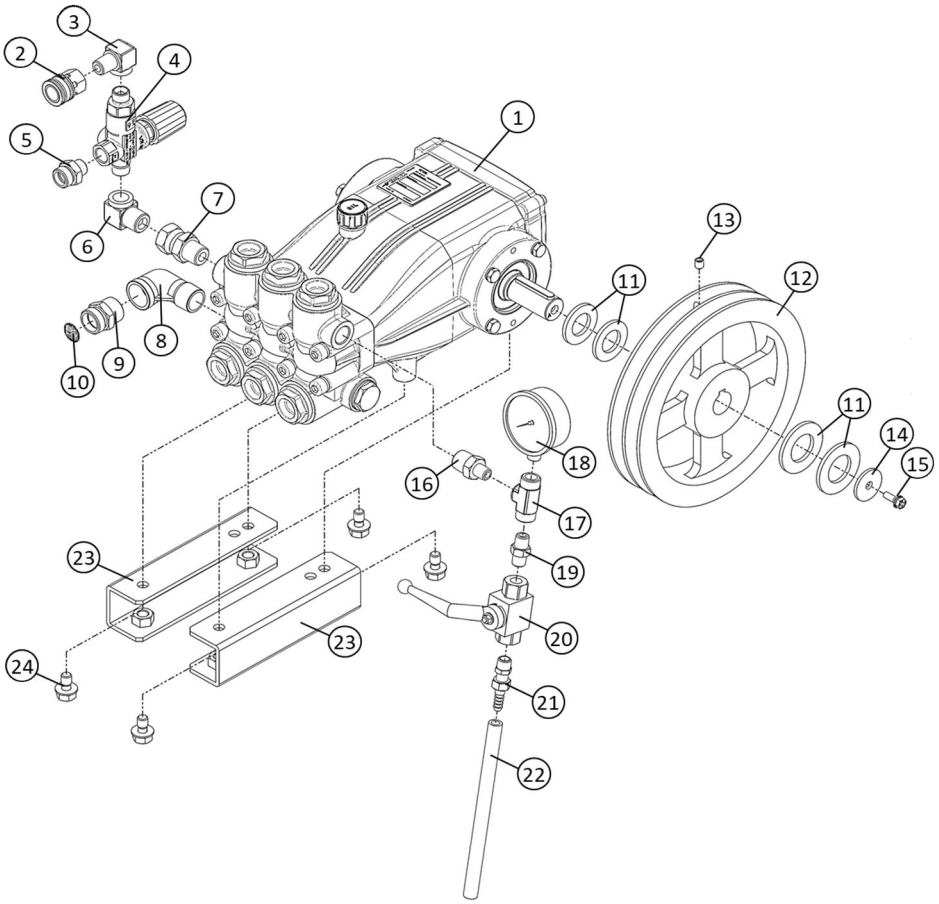

図番	コード	品名	数量	ｷｯﾄ内容	ｷｯﾄ	LOT	備考	一般価格	区分
1	LEXLT2530R	(SY@)ﾎﾟﾝﾌﾟ XLT2530R(25-8)	1				～No.****　廃番	350,000	G
	LEXLT2530IR	(X)ﾎﾟﾝﾌﾟ XLT2530iR(24-8)					No.****～	－	G
2	B232111	高圧SUSｶﾌﾟﾗｿｹｯﾄ 3TSF-3/8(ﾛｯｸ付)	1					5,400	G
3	B160703	高圧凸凹ｴﾙﾎﾞ3/8	1					2,400	G
4	TC4072000028	ｱﾝﾛｰﾀﾞｰ VR56	1					36,000	G
5	KRF160349	(SY@)ｻｸｼｮﾝｱﾀﾞﾌﾟﾀｰ G1/2×3/8(網付用)	1					2,700	G
6	B161530	高圧90°　ｱﾀﾞﾌﾟﾀｰ3/8×G1/2	1					2,400	G
7	B162703	高圧片ﾕﾆｵﾝ1/2	1					2,400	G
8	B195255KR	(SY@)SUS低圧ｽﾄﾘｰﾄｴﾙﾎﾞ3/4	1					2,100	G
9	KRF160322	(SY@)ｻｸｼｮﾝｱﾀﾞﾌﾟﾀｰ3/4(網付用)	1					3,400	G
10	2902J	吸水口ﾌｨﾙﾀｰ #25×φ21(3/4用)	1					500	G
11	BBPW24Z	平ﾜｯｼｬｰ PW 24Z(内径φ25.5)	4					300	P
12	B111183	Vﾌﾟｰﾘｰ 9B2 25-8	1				～No.****	44,000	P
	B111181	Vﾌﾟｰﾘｰ 9B2 24-8					No.****～	44,000	P
13	BBHS08010	止めﾈｼﾞ HS 8×10 ｸﾎﾞﾐ	1					100	P
14	BBPW08353Z	平ﾜｯｼｬｰ PW 8.5×35×3.2	1					340	P
15	BBHBP06020Z	六角ﾎﾞﾙﾄ HB M6×20Z(ｱﾌﾟｾｯﾄP3)	1					210	P
16	B160154	高圧ﾆｯﾌﾟﾙ1/4×1/2	1					1,800	G
17	B162102	高圧ﾁｰｽﾞ1/4	1					3,300	G
18	B296205	圧力計φ60×70MPa(1/4BOTT)SUSｹｰｽ	1					20,000	G
19	B160102	高圧ﾆｯﾌﾟﾙ1/4	1					900	G
20	B250202	高圧ﾎﾞｰﾙﾊﾞﾙﾌﾞ PVG1/4(FT)	1					16,000	G
21	B203011	(SX)黄銅ﾎｰｽｼﾞｮｲﾝﾄ 1/4×9(ｱﾀﾞﾌﾟﾀｰ+ﾀｹﾉｺﾅｯﾄ)	1					－	G
22	1380J08	耐油ﾌﾞﾚｰﾄﾞﾎｰｽ φ8(1/4)(m)	0.2				200mm	1,000	G
23	F704507Y	－	1				2個1set	－	－
24	BBHBP10020Z	六角ﾎﾞﾙﾄ HB M10×20Z(ｱﾌﾟｾｯﾄP3)	4					500	P

※品名欄[－]のものは供給不可品となります。2025年7月時点の税抜き価格となります。価格・仕様は予告なく変更となる場合が有ります。

ＧＦＳ２５１５　全体

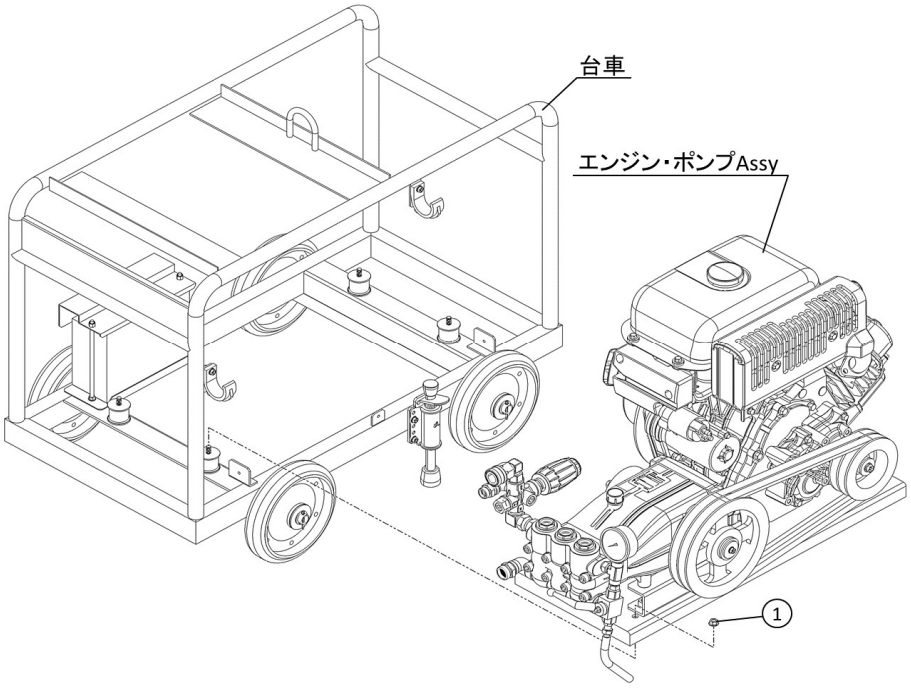

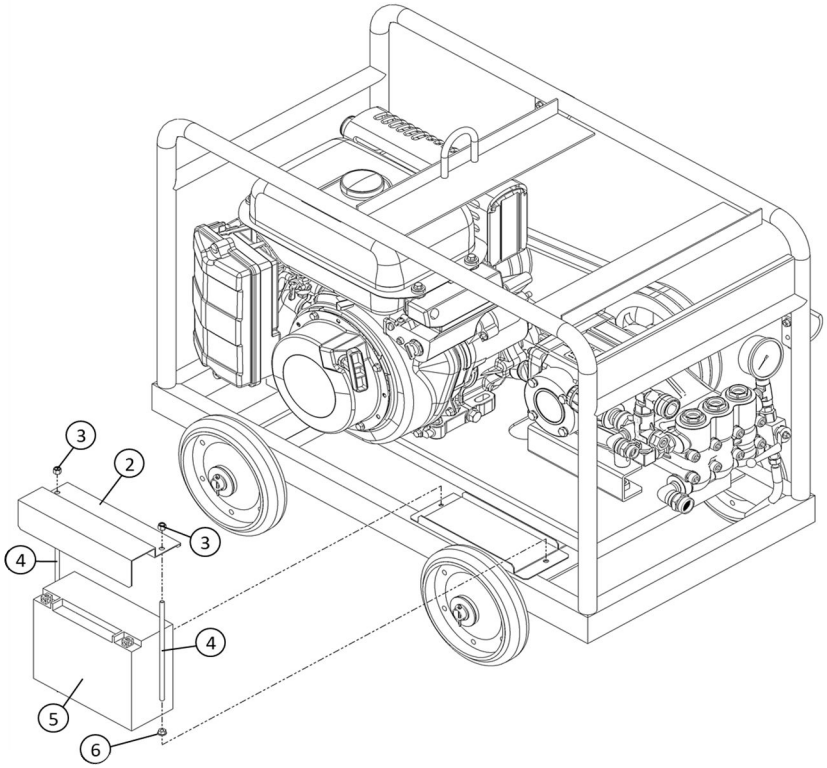

図番	コード	品名	数量	ｷｯﾄ内容	ｷｯﾄ	LOT	備考	一般価格	区分
ASSY	2549Q00	(S)洗浄機 GFS2515(本体)	1					968,000	C
1	BBFN08Z	ﾌﾗﾝｼﾞﾅｯﾄ M8	4					140	P
2	F368101BY	−	1					−	−
3	BBNN06Z	ﾅｲﾛﾝﾅｯﾄ M6	2					210	P
4	BBS06190Z	寸切ﾎﾞﾙﾄ M6×190	2					800	P
5	B090931	(S)ﾊﾞｯﾃﾘｰ 50-N18L-A	1					30,000	P
6	BBFN06Z	ﾌﾗﾝｼﾞﾅｯﾄ M6	2					140	P

※品名欄[－]のものは供給不可品となります。2025年7月時点の税抜き価格となります。価格・仕様は予告なく変更となる場合が有ります。

ＧＦＳ２５１５　台車

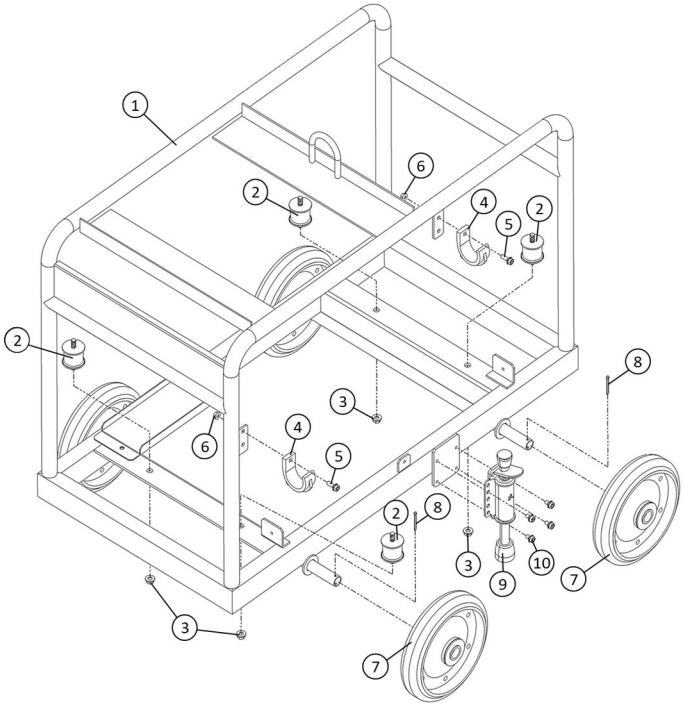

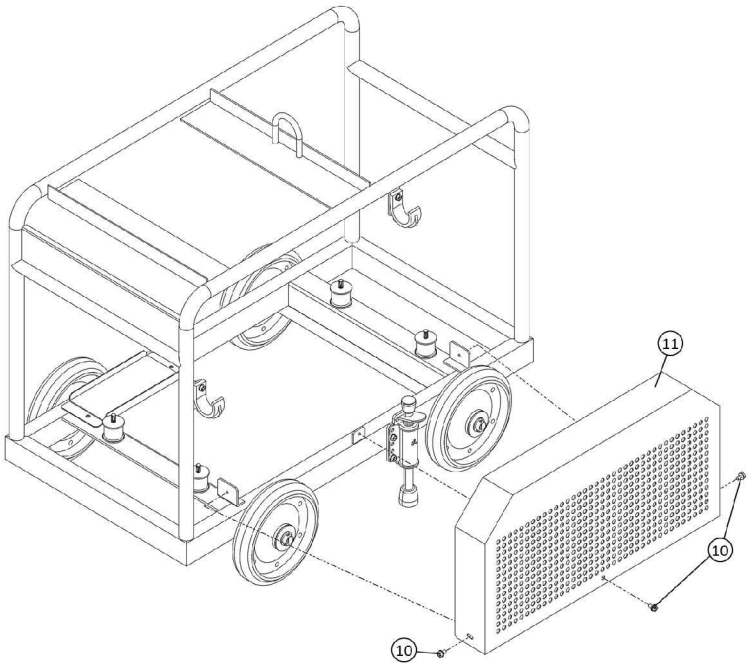

図番	コード	品名	数量	ｷｯﾄ内容	ｷｯﾄ	LOT	備考	一般価格	区分
1	F366901A	－	1					－	－
2	B155021	丸形防振ｺﾞﾑ φ40×33H(15-15)	4					2,300	P
3	BBFN08Z	ﾌﾗﾝｼﾞﾅｯﾄ M8	4					140	P
4	MT220093	ｶﾞﾝﾌｯｸ MT2	2					1,200	P
5	BBHBP06020Z	六角ﾎﾞﾙﾄ HB M6×20Z(ｱﾌﾟｾｯﾄP3)	2					210	P
6	BBFN06Z	ﾌﾗﾝｼﾞﾅｯﾄ M6	2					140	P
7	B140117	車輪 VS200(ﾍﾞｱﾘﾝｸﾞ付)	4					7,500	P
8	BBSP3530Z	割ﾋﾟﾝ 3.5×30Z	4					210	P
9	B140000	ﾌﾘｰﾛｯｸ 900A	1					7,400	P
10	BBHBP06012Z	六角ﾎﾞﾙﾄ HB M6×12Z(ｱﾌﾟｾｯﾄP3)	7					140	P
11	F366904A	－	1					－	－

※品名欄[－]のものは供給不可品となります。2025年7月時点の税抜き価格となります。価格・仕様は予告なく変更となる場合が有ります。

ＧＦＳ２５１５　エンジン・ポンプＡｓｓｙ

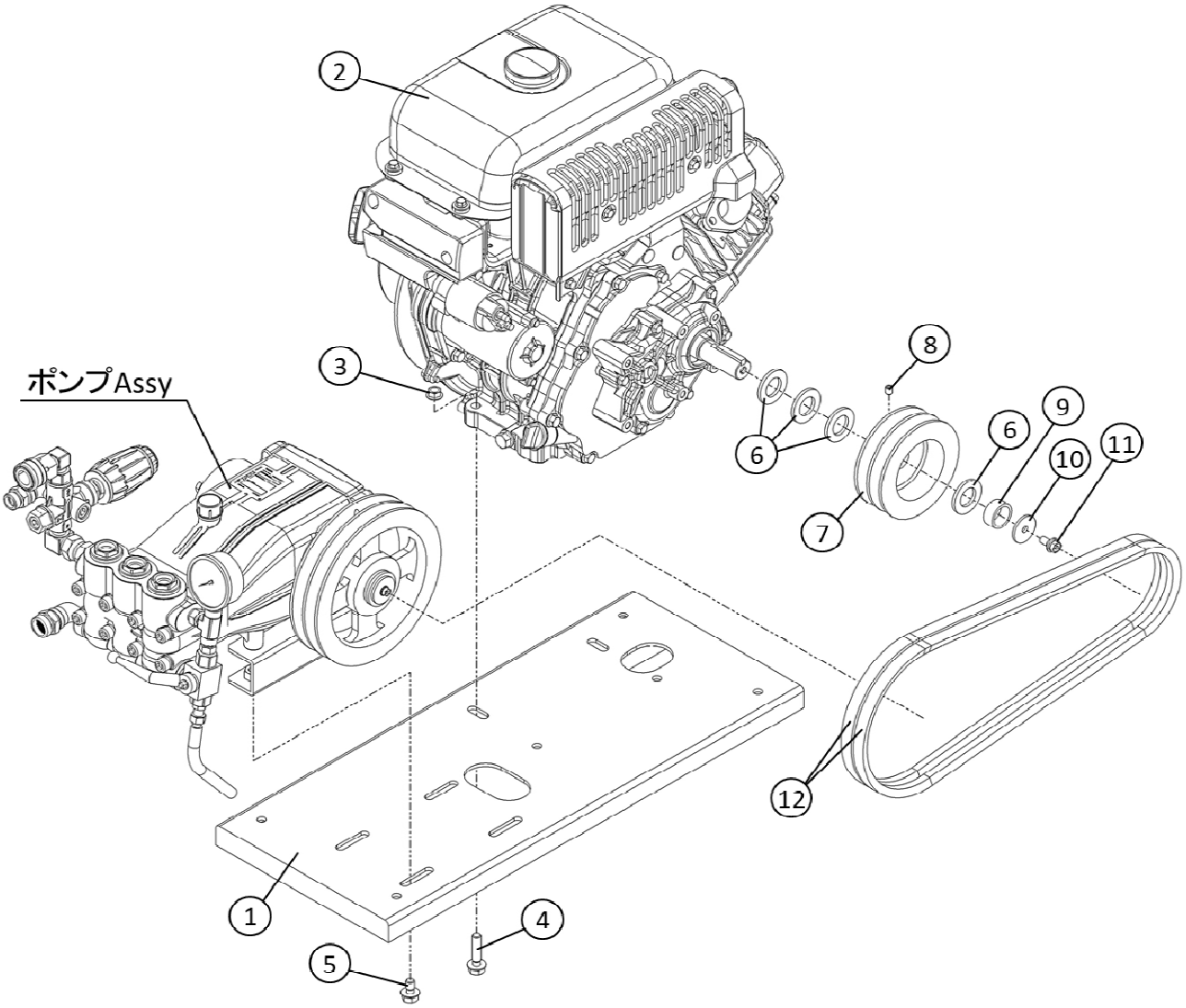

図番	コード	品名	数量	ｷｯﾄ内容	ｷｯﾄ	LOT	備考	一般価格	区分
1	F366902BY	－	1					－	－
2	B010720A	ﾔﾏﾊｴﾝｼﾞﾝ MZ360NA2L1	1					341,000	P
3	BBFN10Z	ﾌﾗﾝｼﾞﾅｯﾄ M10	4					100	P
4	BBHBP10045Z	六角ﾎﾞﾙﾄ HB M10×45Z(ｱﾌﾟｾｯﾄP3)	4					700	P
5	BBHBP10025Z	六角ﾎﾞﾙﾄ HB M10×25Z(ｱﾌﾟｾｯﾄP3)	4					400	P
6	BBPW24Z	平ﾜｯｼｬｰ PW 24Z(内径φ25.5)	4					300	P
7	B111121	Vﾌﾟｰﾘｰ 5B2 25-7	1					21,000	P
8	BBHS08010	止めﾈｼﾞ HS 8×10 ｸﾎﾞﾐ	1					100	P
9	F160137	ｶﾗｰ φ25.4×φ32×14Z	1					3,500	P
10	BBPW08353Z	平ﾜｯｼｬｰ PW 8.5×35×3.2	1					340	P
11	BBHBP08020Z	六角ﾎﾞﾙﾄ HB M8×20Z(ｱﾌﾟｾｯﾄP3)	1					270	P
12	B130316	(S)Vﾍﾞﾙﾄ B46RED	2					6,800	P

※品名欄[－]のものは供給不可品となります。2025年7月時点の税抜き価格となります。価格・仕様は予告なく変更となる場合が有ります。

ＧＦＳ２５１５　ポンプAssy

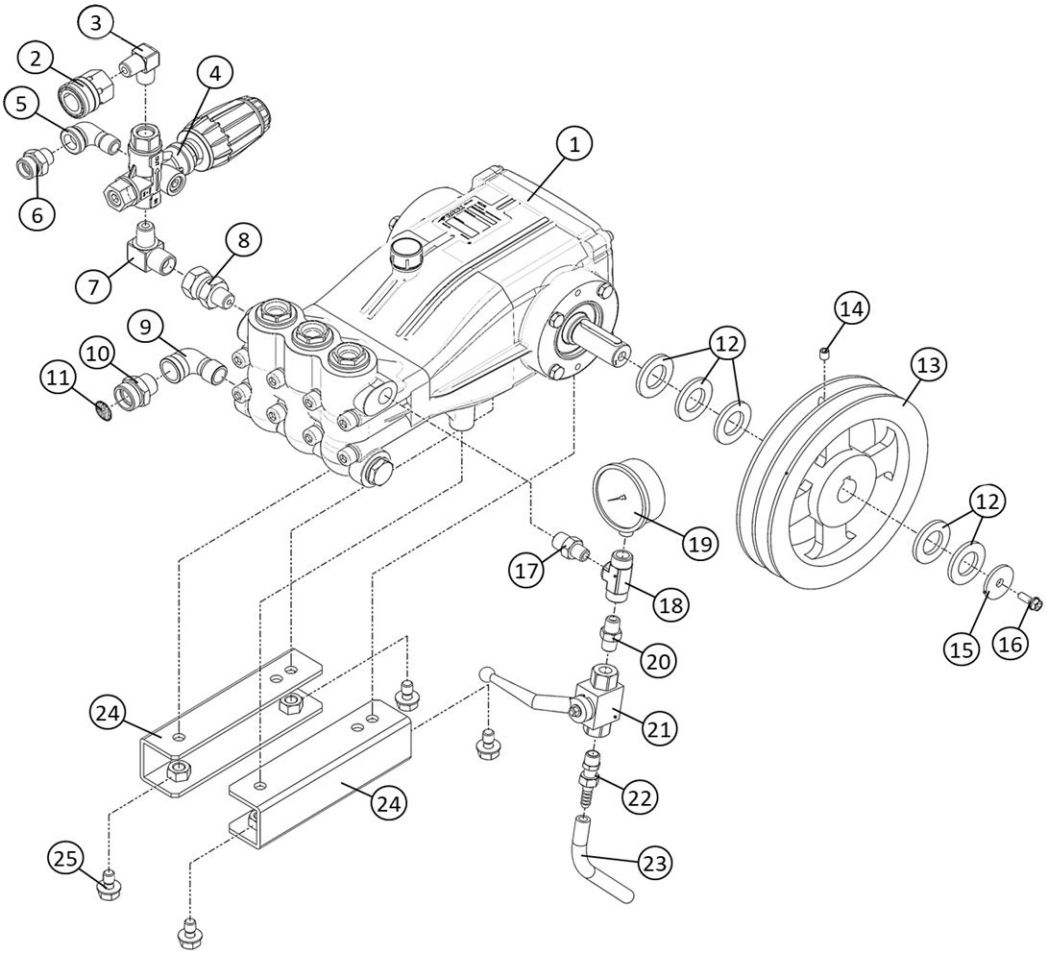

図番	コード	品名	数量	ｷｯﾄ内容	ｷｯﾄ	LOT	備考	一般価格	区分
1	LEPX1735iR	ﾎﾟﾝﾌﾟ PX1735iR(24-8)(35MPa,20L/1740)	1					438,000	G
2	B233111	超高圧SUSｶﾌﾟﾗｿｹｯﾄ TMS3SF(ﾛｯｸ付)	1					21,000	G
3	B160503	高圧ｴﾙﾎﾞ3/8	1					2,400	G
4	TC0215010260	ｱﾝﾛｰﾀﾞｰ VRT3(28MPa Black,ﾉﾌﾞ付)	1					32,000	G
5	B195253	SUS中圧ｽﾄﾘｰﾄｴﾙﾎﾞ3/8	1					3,300	G
6	KRF160349	(SY@)ｻｸｼｮﾝｱﾀﾞﾌﾟﾀｰ G1/2×3/8(網付用)	1					2,700	G
7	B161530	高圧90°　ｱﾀﾞﾌﾟﾀｰ3/8×G1/2	1					2,400	G
8	B162736	高圧片ﾕﾆｵﾝU1/2×3/8(φ5穴)	1					2,700	G
9	B195254KR	(SY@)SUS低圧ｽﾄﾘｰﾄｴﾙﾎﾞ1/2	1					1,600	G
10	KRF160321	(SY@)ｻｸｼｮﾝｱﾀﾞﾌﾟﾀｰG3/4×1/2(網付用)	1					3,000	G
11	2902J	吸水口ﾌｨﾙﾀｰ #25×φ21(3/4用)	1					500	G
12	BBPW24Z	平ﾜｯｼｬｰ PW 24Z(内径φ25.5)	5					300	P
13	B111172	(SX)Vﾌﾟｰﾘｰ 8B2 24-8	1					－	P
14	BBHS08010	止めﾈｼﾞ HS 8×10 ｸﾎﾞﾐ	1					100	P
15	BBPW08353Z	平ﾜｯｼｬｰ PW 8.5×35×3.2	1					340	P
16	BBHBP06020Z	六角ﾎﾞﾙﾄ HB M6×20Z(ｱﾌﾟｾｯﾄP3)	1					210	P
17	B160153	高圧ﾆｯﾌﾟﾙ1/4×3/8	1					1,100	G
18	B162102	高圧ﾁｰｽﾞ1/4	1					3,300	G
19	B296205	圧力計φ60×70MPa(1/4BOTT)SUSｹｰｽ	1					20,000	G
20	B160102	高圧ﾆｯﾌﾟﾙ1/4	1					900	G
21	B250202	高圧ﾎﾞｰﾙﾊﾞﾙﾌﾞ PVG1/4(FT)	1					16,000	G
22	B203011	(SX)黄銅ﾎｰｽｼﾞｮｲﾝﾄ 1/4×9(ｱﾀﾞﾌﾟﾀｰ+ﾀｹﾉｺﾅｯﾄ)	1					－	G
23	1380J08	耐油ﾌﾞﾚｰﾄﾞﾎｰｽ φ8(1/4)(m)	0.2				200mm	1,000	G
24	F704507Y	－	1				2個1set	－	－
25	BBHBP10020Z	六角ﾎﾞﾙﾄ HB M10×20Z(ｱﾌﾟｾｯﾄP3)	4					500	P

※品名欄[－]のものは供給不可品となります。2025年7月時点の税抜き価格となります。価格・仕様は予告なく変更となる場合が有ります。

ＧＦＳ３０１２／ＧＦＳ３０１２ａ　全体

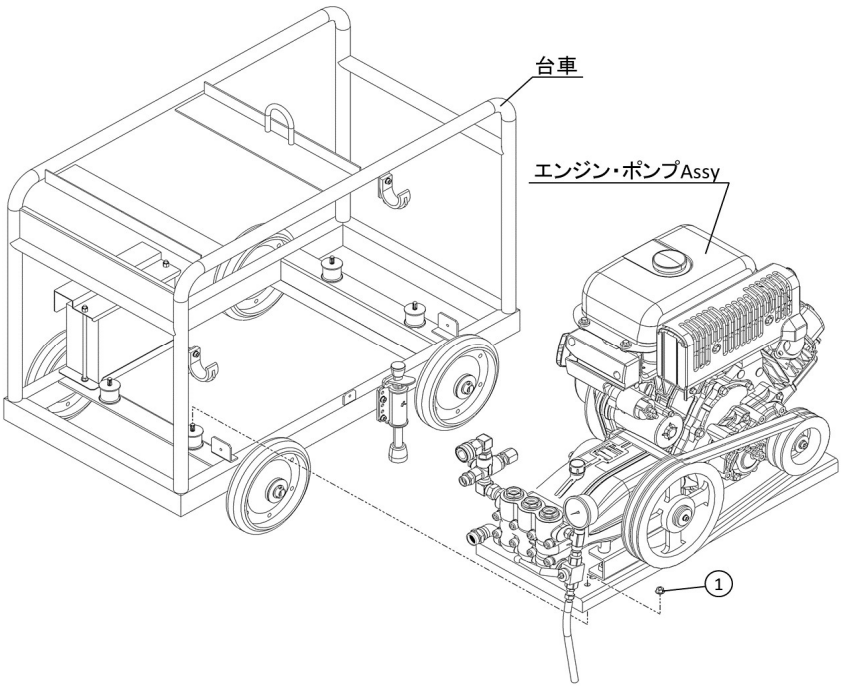

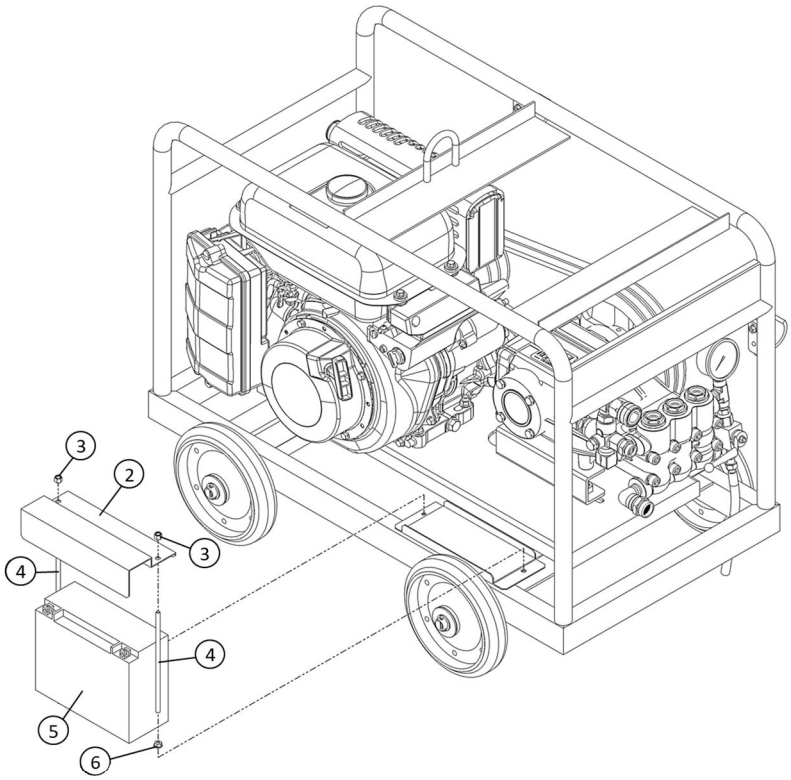

図番	コード	品名	数量	ｷｯﾄ内容	ｷｯﾄ	LOT	備考	一般価格	区分
ASSY	2549H00	－	1					－	－
ASSY	2549HA00	(S)洗浄機 GFS3012a(本体)	1					968,000	C
1	BBFN08Z	ﾌﾗﾝｼﾞﾅｯﾄ M8	4					140	P
2	F368101BY	－	1					－	－
3	BBNN06Z	ﾅｲﾛﾝﾅｯﾄ M6	2					210	P
4	BBS06190Z	寸切ﾎﾞﾙﾄ M6×190	2					800	P
5	B090931	(S)ﾊﾞｯﾃﾘｰ 50-N18L-A	1					30,000	P
6	BBFN06Z	ﾌﾗﾝｼﾞﾅｯﾄ M6	2					140	P

※品名欄[－]のものは供給不可品となります。2025年7月時点の税抜き価格となります。価格・仕様は予告なく変更となる場合が有ります。

ＧＦＳ３０１２／ＧＦＳ３０１２ａ　台車

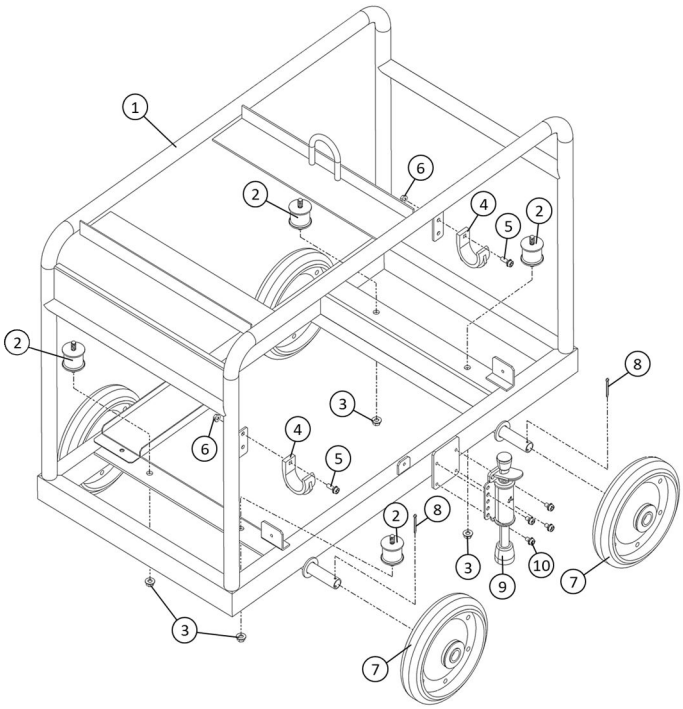

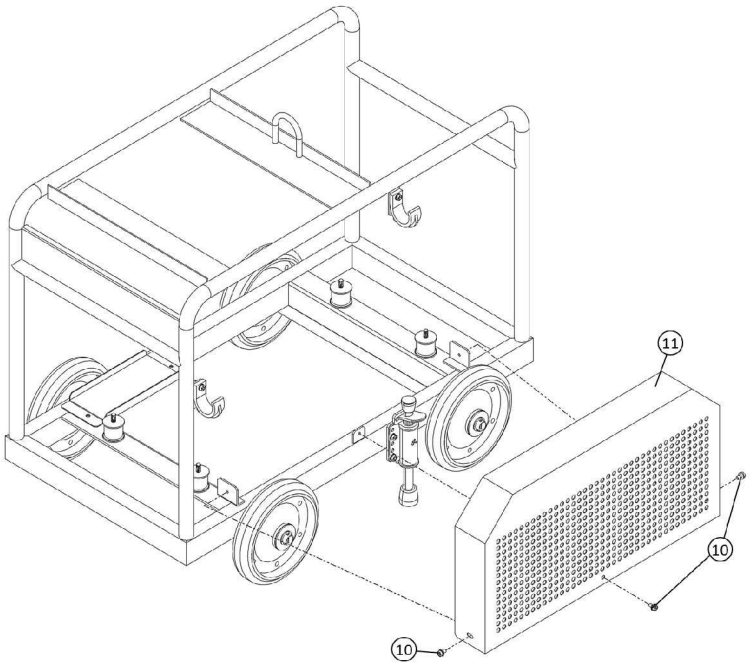

図番	コード	品名	数量	ｷｯﾄ内容	ｷｯﾄ	LOT	備考	一般価格	区分
1	F366901A	－	1					－	－
2	B155021	丸形防振ｺﾞﾑ φ40×33H(15-15)	4					2,300	P
3	BBFN08Z	ﾌﾗﾝｼﾞﾅｯﾄ M8	4					140	P
4	MT220093	ｶﾞﾝﾌｯｸ MT2	2					1,200	P
5	BBHBP06020Z	六角ﾎﾞﾙﾄ HB M6×20Z(ｱﾌﾟｾｯﾄP3)	2					210	P
6	BBFN06Z	ﾌﾗﾝｼﾞﾅｯﾄ M6	2					140	P
7	B140117	車輪 VS200(ﾍﾞｱﾘﾝｸﾞ付)	4					7,500	P
8	BBSP3530Z	割ﾋﾟﾝ 3.5×30Z	4					210	P
9	B140000	ﾌﾘｰﾛｯｸ 900A	1					7,400	P
10	BBHBP06012Z	六角ﾎﾞﾙﾄ HB M6×12Z(ｱﾌﾟｾｯﾄP3)	7					140	P
11	F366904A	－	1					－	－

※品名欄[－]のものは供給不可品となります。2025年7月時点の税抜き価格となります。価格・仕様は予告なく変更となる場合が有ります。

ＧＦＳ３０１２／ＧＦＳ３０１２ａ　エンジン・ポンプＡｓｓｙ

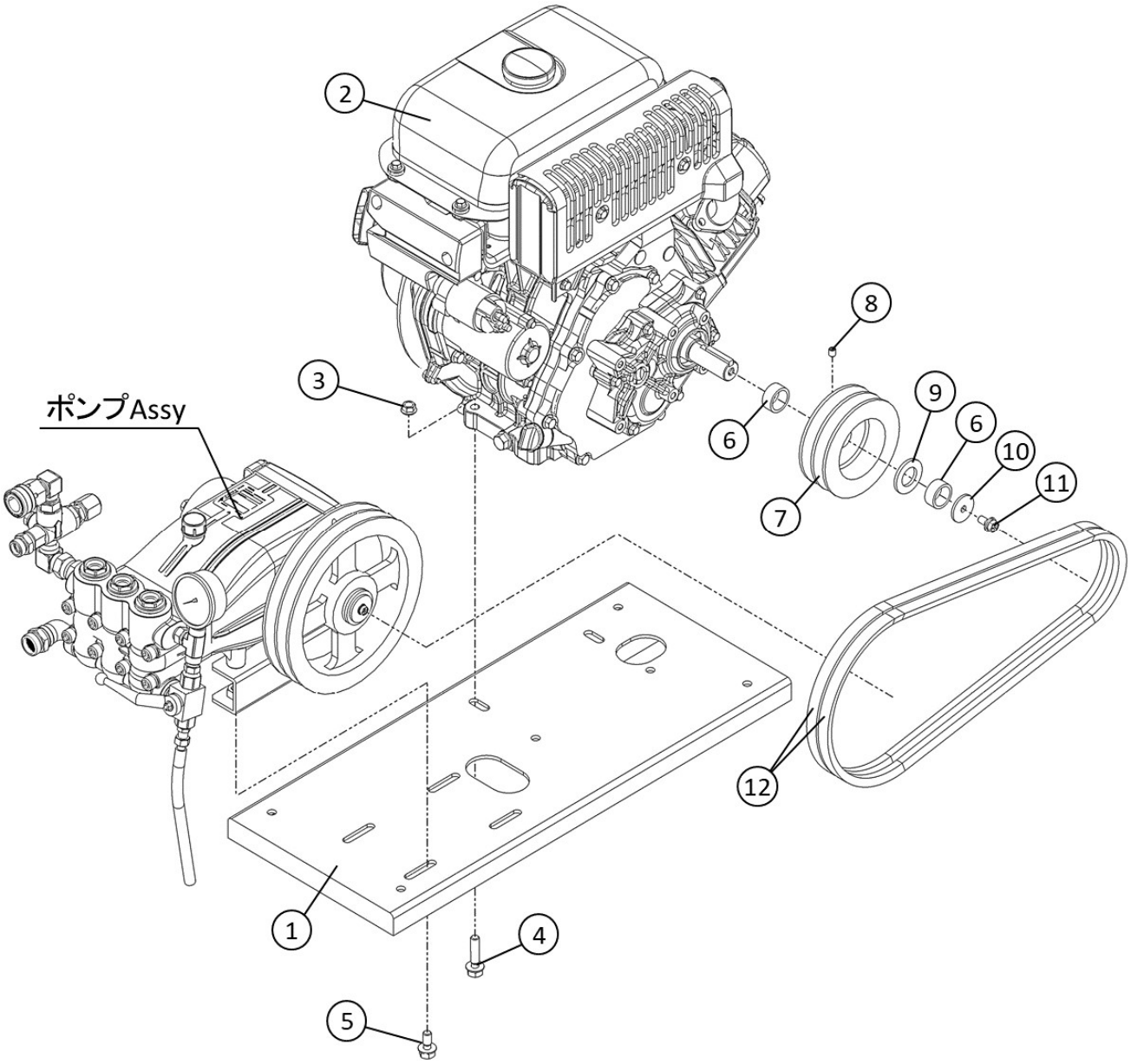

図番	コード	品名	数量	ｷｯﾄ内容	ｷｯﾄ	LOT	備考	一般価格	区分
1	F366902BY	－	1					－	－
2	B010720A	ﾔﾏﾊｴﾝｼﾞﾝ MZ360NA2L1	1					341,000	P
3	BBFN10Z	ﾌﾗﾝｼﾞﾅｯﾄ M10	4					100	P
4	BBHBP10045Z	六角ﾎﾞﾙﾄ HB M10×45Z(ｱﾌﾟｾｯﾄP3)	4					700	P
5	BBHBP10025Z	六角ﾎﾞﾙﾄ HB M10×25Z(ｱﾌﾟｾｯﾄP3)	4					400	P
6	F160137	ｶﾗｰ φ25.4×φ32×14Z	2					3,500	P
7	B111121	Vﾌﾟｰﾘｰ 5B2 25-7	1					21,000	P
8	BBHS08010	止めﾈｼﾞ HS 8×10 ｸﾎﾞﾐ	1					100	P
9	BBPW24Z	平ﾜｯｼｬｰ PW 24Z(内径φ25.5)	1					300	P
10	BBPW08353Z	平ﾜｯｼｬｰ PW 8.5×35×3.2	1					340	P
11	BBHBP08020Z	六角ﾎﾞﾙﾄ HB M8×20Z(ｱﾌﾟｾｯﾄP3)	1					270	P
12	B130317	(S)Vﾍﾞﾙﾄ B47RED	2					6,800	P

※品名欄［－］のものは供給不可品となります。2025年7月時点の税抜き価格となります。価格・仕様は予告なく変更となる場合が有ります。

ＧＦＳ３０１２／ＧＦＳ３０１２ａ　ポンプAssy

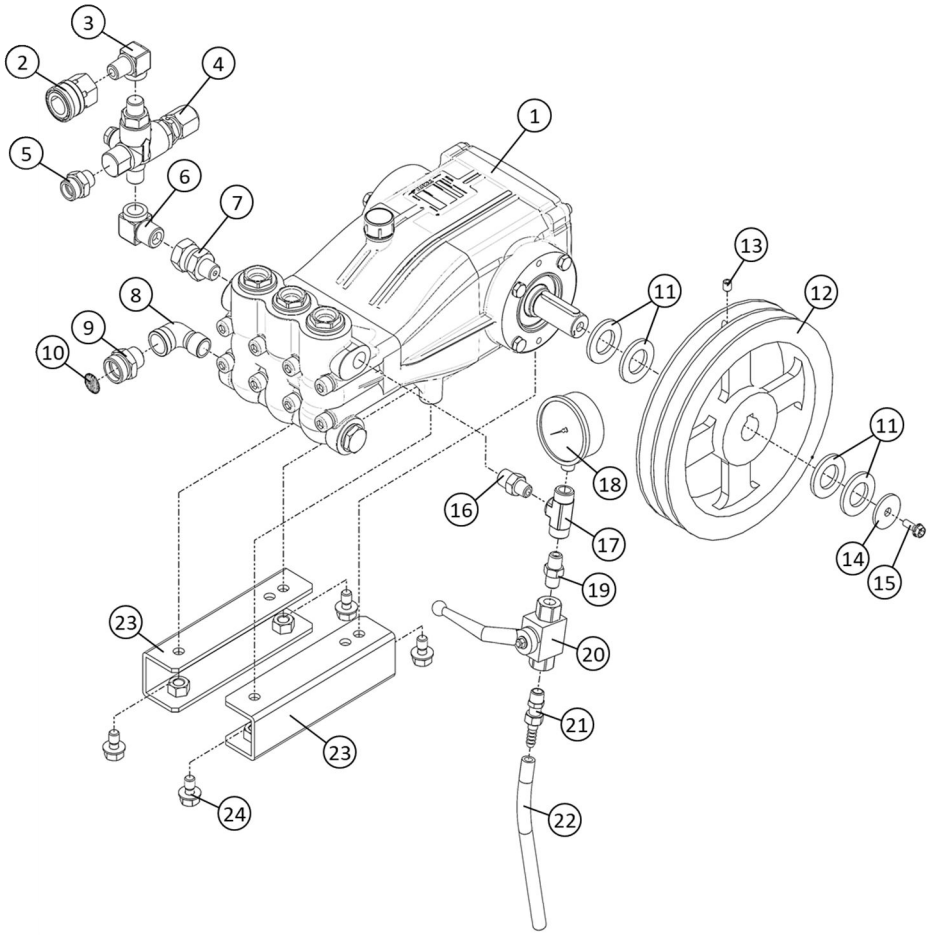

図番	コード	品名	数量	ｷｯﾄ内容	ｷｯﾄ	LOT	備考	一般価格	区分
1	LEPX1735iR	ﾎﾟﾝﾌﾟ PX1735iR(24-8)(35MPa,20L/1740)	1					438,000	G
2	B233111	超高圧SUSｶﾌﾟﾗｿｹｯﾄ TMS3SF(ﾛｯｸ付)	1					21,000	G
3	B160703	高圧凸凹ｴﾙﾎﾞ3/8	1					2,400	G
4	LE240370	－	1				GFS3012	－	－
	LE19049880F	ｱﾝﾛｰﾀﾞｰ NVBH(OUT,INﾃｰﾊﾟｰ)	1				GFS3012a	52,000	G
5	KRF160349	(SY@)ｻｸｼｮﾝｱﾀﾞﾌﾟﾀｰ G1/2×3/8(網付用)	1					2,700	G
6	B161801	高圧90°　凸凹ｱﾀﾞﾌﾟﾀｰ3/8×G1/2	1					3,900	G
7	B162736	高圧片ﾕﾆｵﾝU1/2×3/8(φ5穴)	1					2,700	G
8	B195254KR	(SY@)SUS低圧ｽﾄﾘｰﾄｴﾙﾎﾞ1/2	1					1,600	G
9	KRF160321	(SY@)ｻｸｼｮﾝｱﾀﾞﾌﾟﾀｰG3/4×1/2(網付用)	1					3,000	G
10	2902J	吸水口ﾌｨﾙﾀｰ #25×φ21(3/4用)	1					500	G
11	BBPW24Z	平ﾜｯｼｬｰ PW 24Z(内径φ25.5)	4					300	P
12	B111181	Vﾌﾟｰﾘｰ 9B2 24-8	1					44,000	P
13	BBHS08010	止めﾈｼﾞ HS 8×10 ｸﾎﾞﾐ	1					100	P
14	BBPW08353Z	平ﾜｯｼｬｰ PW 8.5×35×3.2	1					340	P
15	BBHBP06020Z	六角ﾎﾞﾙﾄ HB M6×20Z(ｱﾌﾟｾｯﾄP3)	1					210	P
16	B160153	高圧ﾆｯﾌﾟﾙ1/4×3/8	1					1,100	G
17	B162102	高圧ﾁｰｽﾞ1/4	1					3,300	G
18	B296205	圧力計φ60×70MPa(1/4BOTT)SUSｹｰｽ	1					20,000	G
19	B160102	高圧ﾆｯﾌﾟﾙ1/4	1					900	G
20	B250202	高圧ﾎﾞｰﾙﾊﾞﾙﾌﾞ PVG1/4(FT)	1					16,000	G
21	B203011	(SX)黄銅ﾎｰｽｼﾞｮｲﾝﾄ 1/4×9(ｱﾀﾞﾌﾟﾀｰ+ﾀｹﾉｺﾅｯﾄ)	1					－	G
22	1380J08	耐油ﾌﾞﾚｰﾄﾞﾎｰｽ φ8(1/4)(m)	0.2				200mm	1,000	G
23	F704507Y	－	1				2個1set	－	－
24	BBHBP10020Z	六角ﾎﾞﾙﾄ HB M10×20Z(ｱﾌﾟｾｯﾄP3)	4					500	P

※品名欄[－]のものは供給不可品となります。2025年7月時点の税抜き価格となります。価格・仕様は予告なく変更となる場合が有ります。

ＧＦＳ３０１８Ｎ，ＧＦＳ３５１５Ｎ

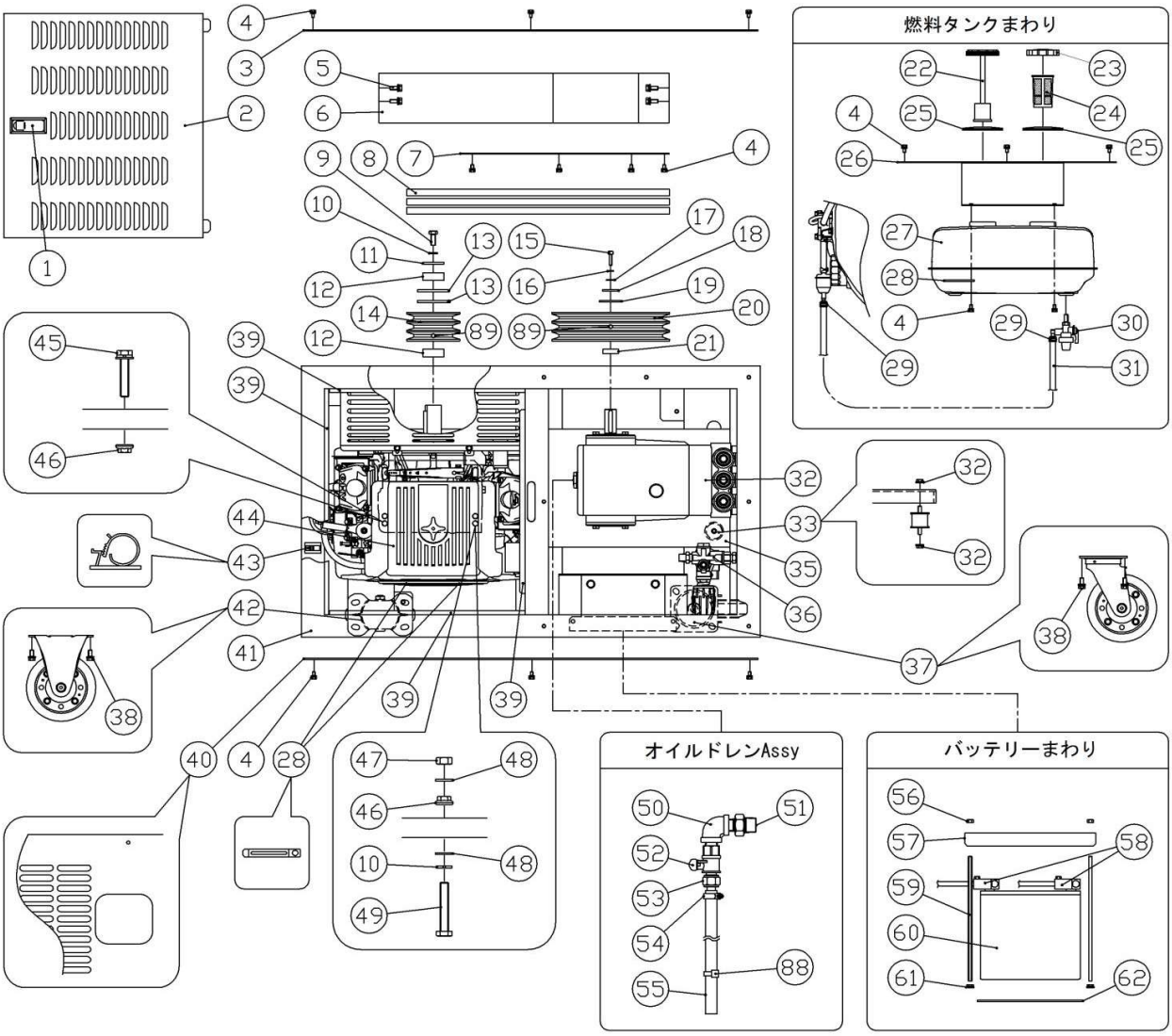

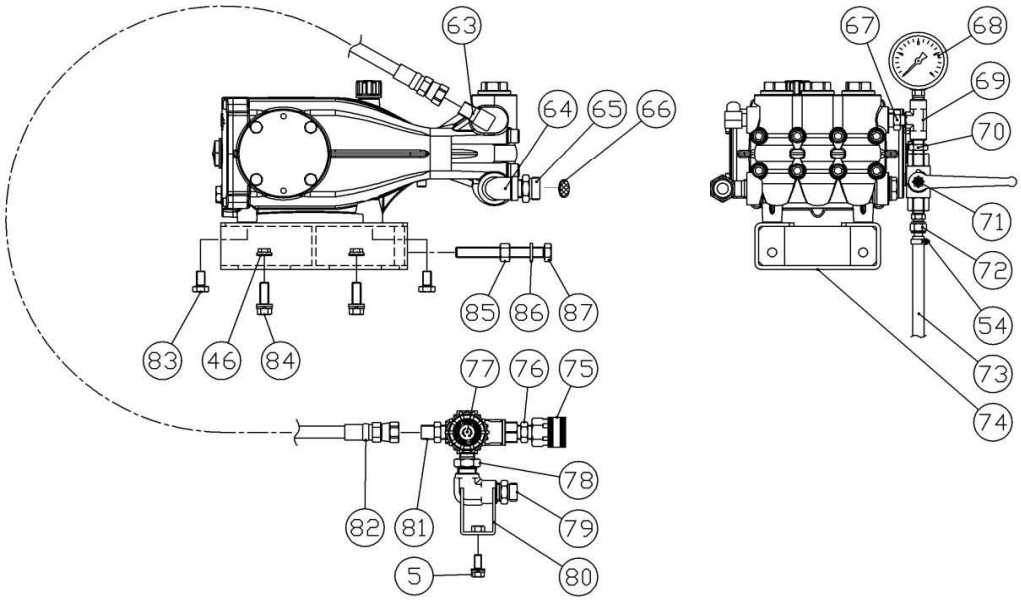

ＧＦＳ３０１８Ｎ，ＧＦＳ３５１５Ｎ

図番	コード	品名	数量	ｷｯﾄ内容	ｷｯﾄ	LOT	備考	一般価格	区分
1	B390108	平面ﾘﾌﾄﾊﾝﾄﾞﾙ A-204	1					11,500	P
2	F438107	－	1					－	－
3	F438104	－	1					－	－
4	BBHBP06012Z	六角ﾎﾞﾙﾄ HB M6×12Z(ｱﾌﾟｾｯﾄP3)	32					140	P
5	BBHBP08020Z	六角ﾎﾞﾙﾄ HB M8×20Z(ｱﾌﾟｾｯﾄP3)	6					270	P
6	F438108	－	1					－	－
7	F438109	－	1					－	－
8	B130322	(S)Vﾍﾞﾙﾄ B52RED	3					6,200	P
9	ﾔ7D35424300	－	1					－	－
10	BBSW10Z	ｽﾌﾟﾘﾝｸﾞﾜｯｼｬｰSW 10Z	2					100	P
11	BBPW11503Z	平ﾜｯｼｬｰ PW 11×50×3.2Z	1					700	P
12	F160135	ｶﾗｰ φ35×φ45×17Z	2					3,000	P
13	BBPW36Z	平ﾜｯｼｬｰ PW 36Z(内径φ38)	2					1,000	P
14	B111314	(SX)Vﾌﾟｰﾘｰ 4.5B3 35-10 (ﾎﾞｽ無)	1					－	P
15	BBCS06025Z	六角穴付ﾎﾞﾙﾄ CS M6×25Z	1					210	P
16	BBSW06SZ	ｽﾌﾟﾘﾝｸﾞﾜｯｼｬｰSW 6Z(小)	1					140	P
17	BBPW06Z	平ﾜｯｼｬｰ PW 6Z	1					140	P
18	BBPW08353Z	平ﾜｯｼｬｰ PW 8.5×35×3.2	1					340	P
19	BPW24Z	－	1					－	－
20	B111393	(SX)Vﾌﾟｰﾘｰ 10B3 24-8(ﾊﾞﾗﾝｽ取)	1					－	P
21	F160136	ｶﾗｰ φ25×φ30×10Z	1				旧:F160139	4,000	P
22	ﾔ7D58571000	－	1					－	－
23	ﾔ7D52460100	－	1					－	－
24	ﾔ7D52416700	－	1					－	－
25	ﾔ7D52437500	－	2					－	－
26	F438107	－	1					－	－
27	ﾔ7D52420100	－	1					－	－
28	ﾐFR64917A	(X)ｸﾗﾝﾌﾟ	3					－	MB
29	ﾔ7B31413700	－	2					－	－
30	ﾔ7D52450001	－	1					－	－
31	ﾔ7D51397210	－	1					－	－
32	LEPX1735iR	ﾎﾟﾝﾌﾟ PX1735iR(24-8)(35MPa,20L/1740)	1				GFS3018N	438,000	G
	LEPX1535iR	ﾎﾟﾝﾌﾟ PX1535iR(24-8)(35MPa,18L/1740)	1				GFS3515N	422,000	G
33	B155021	丸形防振ｺﾞﾑ φ40×33H(15-15)	6					2,300	P
34	BBFN08Z	ﾌﾗﾝｼﾞﾅｯﾄ M8	12					140	P
35	F438102	－	1					－	－
36	TC4072000011	ｱﾝﾛｰﾀﾞｰ VHP39	1					62,000	G
37	B150212	自在ｷｬｽﾀｰ SJ-150RWB-S(ｽﾄｯﾊﾟｰ付)	2					13,100	P
38	BBHBP08018Z	六角ﾎﾞﾙﾄ HB M8×18Z(ｱﾌﾟｾｯﾄP3)	16					270	P
39	B430503F	ｽﾎﾟﾝｼﾞ(ｺﾞﾑ)ｼｰﾄ ﾃｰﾌﾟ付 10mm幅×2mm厚×1m長	1.75				販売単位:1m	500	P
40	F438105	－	1					－	－
41	F438101	－	1					－	－
42	B150312	固定ｷｬｽﾀｰ SK-150RB	2					9,600	P
43	B909102	ﾜﾝﾀｯﾁｸﾘｯﾌﾟ大	1					200	P
44	B010730	ﾔﾏﾊｴﾝｼﾞﾝ EH65B0591	1					636,000	P
45	BBHBP10050Z	六角ﾎﾞﾙﾄ HB M10×50Z(ｱﾌﾟｾｯﾄP3)	3					700	P
46	BBFN10Z	ﾌﾗﾝｼﾞﾅｯﾄ M10	8					100	P
47	BBHN10Z	(X)六角ﾅｯﾄ HN M10Z	1					－	P
48	BBPW10Z	平ﾜｯｼｬｰ PW 10Z	2					100	P
49	BBHB10060Z	六角ﾎﾞﾙﾄ HB M10×60Z	1					400	P
50	B195202KR	(SY@)SUS低圧両ﾒｽｴﾙﾎﾞ1/4	1					930	G
51	B195022KR	(SY@)SUS低圧ﾆｯﾌﾟﾙ1/4×3/8	1					930	G
52	B270102	両ｵｽﾎﾞｰﾙｺｯｸ BC1/4MM(AS)	1					3,400	G
53	B200701	黄銅ﾀｹﾉｺﾅｯﾄ1/4×9 HJ022	1					1,400	G
54	B450101	ﾎｰｽﾊﾞﾝﾄﾞ(φ6～15)	2					870	G
55	1380J08070	(SX)耐油ﾌﾞﾚｰﾄﾞﾎｰｽ φ8(1/4)×70cm	1					－	G
56	BBNN06Z	ﾅｲﾛﾝﾅｯﾄ M6	2					210	P

※品名欄[－]のものは供給不可品となります。2025年7月時点の税抜き価格となります。価格・仕様は予告なく変更となる場合が有ります。

ＧＦＳ３０１８Ｎ，ＧＦＳ３５１５Ｎ

図番	コード	品名	数量	ｷｯﾄ内容	ｷｯﾄ	LOT	備考	一般価格	区分
57	F438110	－	1					－	－
58	F438100H01	(SX)ﾊﾞｯﾃﾘｰｹｰﾌﾞﾙｾｯﾄ(GFS3018N)	1					－	P
59	BBS06230Z	(SX)寸切ﾎﾞﾙﾄ M6×230	2					－	P
60	B090912	ﾊﾞｯﾃﾘｰ 40B19L	1					28,000	P
61	BBFN06Z	ﾌﾗﾝｼﾞﾅｯﾄ M6	2					140	P
62	B430503F01	(SX)ｽﾎﾟﾝｼﾞ(ｺﾞﾑ)ｼｰﾄ ﾃｰﾌﾟ付 190×130×2T(mm)	1					－	P
63	B161503	高圧90° ｱﾀﾞﾌﾟﾀｰ3/8	1					1,600	G
64	B195254KR	(SY@)SUS低圧ｽﾄﾘｰﾄｴﾙﾎﾞ1/2	1					1,600	G
65	KRF160321	(SY@)ｻｸｼｮﾝｱﾀﾞﾌﾟﾀｰG3/4×1/2(網付用)	1					3,000	G
66	2902J	吸水口ﾌｨﾙﾀｰ #25×φ21(3/4用)	1					500	G
67	B160153	高圧ﾆｯﾌﾟﾙ1/4×3/8	1					1,100	G
68	B296205	圧力計φ60×70MPa(1/4BOTT)SUSｹｰｽ	1					20,000	G
69	B162102	高圧ﾁｰｽﾞ1/4	1					3,300	G
70	B160102	高圧ﾆｯﾌﾟﾙ1/4	1					900	G
71	B250202	高圧ﾎﾞｰﾙﾊﾞﾙﾌﾞ PVG1/4(FT)	1					16,000	G
72	B203011	(SX)黄銅ﾎｰｽｼﾞｮｲﾝﾄ 1/4×9(ｱﾀﾞﾌﾟﾀｰ+ﾀｹﾉｺﾅｯﾄ)	1					－	G
73	1380J08030	(SX)耐油ﾌﾞﾚｰﾄﾞﾎｰｽ φ8(1/4)×30cm	1					－	G
74	F438103	－	1					－	－
75	B233111	超高圧SUSｶﾌﾟﾗｿｹｯﾄ TMS3SF(ﾛｯｸ付)	1					21,000	G
76	B160103	高圧ﾆｯﾌﾟﾙ3/8	1					1,000	G
77	TC4072000011	ｱﾝﾛｰﾀﾞｰ VHP39	1					62,000	G
78	B160156	高圧ﾆｯﾌﾟﾙ3/8×1/2	1					1,500	G
79	KRF160348	(SY@)ｻｸｼｮﾝｱﾀﾞﾌﾟﾀｰ 1/2(網付用)	1					2,700	G
80	F438111	－	1					－	－
81	B161103	高圧ｱﾀﾞﾌﾟﾀｰ3/8	1					900	G
82	B330704	中間ﾎｰｽ 9P×550L	1					12,000	P
83	BBHBP10020Z	六角ﾎﾞﾙﾄ HB M10×20Z(ｱﾌﾟｾｯﾄP3)	4					500	P
84	BBHBP10030Z	六角ﾎﾞﾙﾄ HB M10×30Z(ｱﾌﾟｾｯﾄP3)	4					500	P
85	BBHN12Z	六角ﾅｯﾄ HN M12Z	2					100	P
86	BBPW12Z	平ﾜｯｼｬｰ PW 12Z	2					140	P
87	BBHB12080ZN	六角ﾎﾞﾙﾄ HB M12×80 全ﾈｼﾞ	2					700	P
88	B946021F	－	1					－	－
89	BBHS08010	止めﾈｼﾞ HS 8×10 ｸﾎﾞﾐ	2					100	P

※品名欄［－］のものは供給不可品となります。2025年7月時点の税抜き価格となります。価格・仕様は予告なく変更となる場合が有ります。

ＧＦＳ３５１５本体

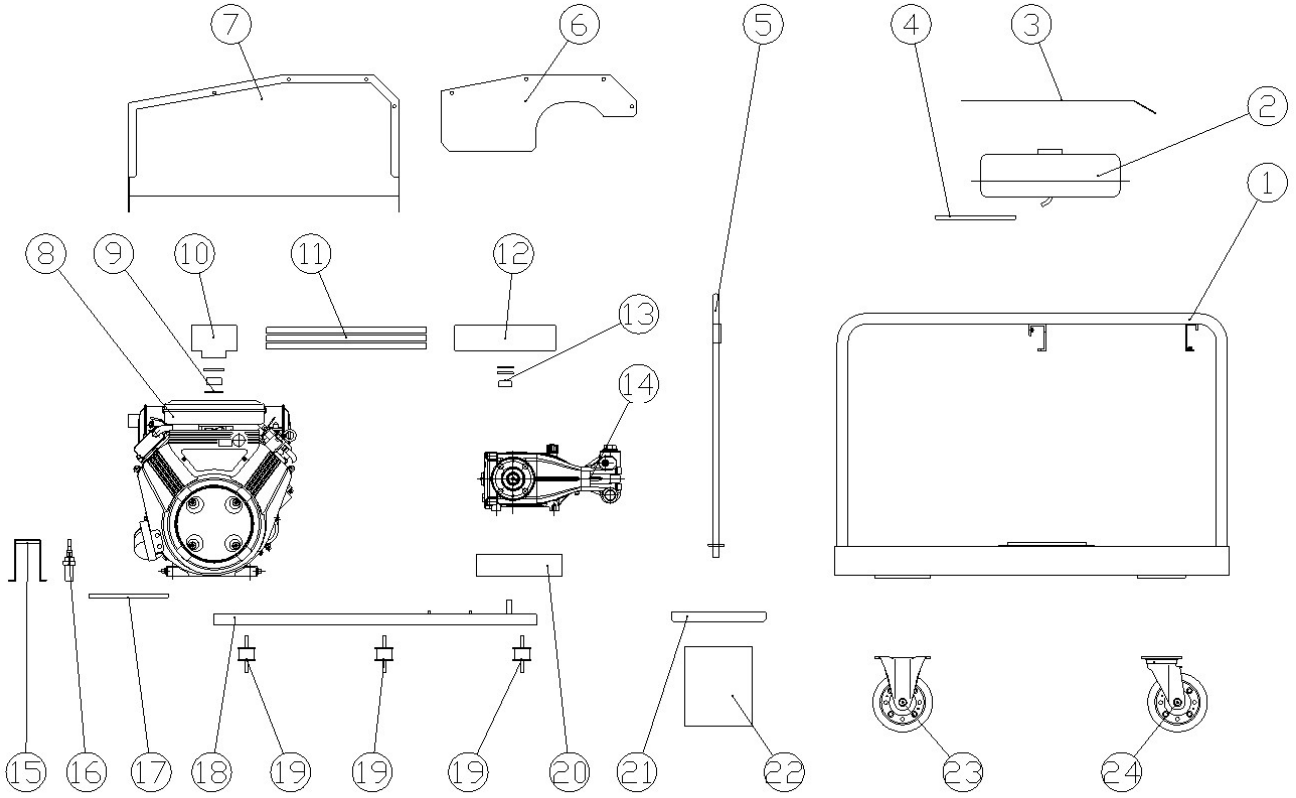

図番	コード	品名	数量	ｷｯﾄ内容	ｷｯﾄ	LOT	備考	一般価格	区分
ASSY	2551F00	(S)洗浄機 GFS3515N(本体)						1,620,000	C
1	F436301	−	1					−	−
2	ﾐKF04046EA	(S)ﾌｭｰｴﾙﾀﾝｸ ｱｾﾝﾌﾞﾘ	1					24,970	MB
3	F436304	−	1					−	−
4	B340105	−	1				燃料ﾀﾝｸ～燃料ｺｯｸ	−	−
5	F436310	−	1					−	−
6	F436306	−	1					−	−
7	F436305	−	1					−	−
8	B010851	−	1					−	−
9a	BBPWMWFB	(SY@)ﾜｯｼｬｰ MWFB−D40−T5−V31−H3(ｴﾝｼﾞﾝ軸用)	1					4,400	P
9b	BBPW30Z	平ﾜｯｼｬｰ PW 30Z(内径φ31)	1					600	P
9c	F160118	(SY)ｶﾗｰ φ30.5×φ38×16Z	1					−	P
10	B111318	(SX)Vﾌﾟｰﾘｰ 4.5B3 28.55−6.3 ﾎﾞｽ有	1					−	P
11	B130321	(S)Vﾍﾞﾙﾄ B51RED	3					5,800	P
12	B111393	(SX)Vﾌﾟｰﾘｰ 10B3 24−8(ﾊﾞﾗﾝｽ取)	1					−	P
13a	F160137	ｶﾗｰ φ25.4×φ32×14Z	1					3,500	P
13b	BBPW24Z	平ﾜｯｼｬｰ PW 24Z(内径φ25.5)	2					300	P
14	LEPX1535iR	ﾎﾟﾝﾌﾟ PX1535iR(24−8)(35MPa,18L/1740)	1					422,000	G
15	F436311	−	1					−	−
16	−	−	1					−	−
17	B340105	−	1				燃料ｺｯｸ～ｴﾝｼﾞﾝ	−	−
18	F436302	−	1					−	−
19	B155021	丸形防振ｺﾞﾑ φ40×33H(15−15)	6					2,300	P
20	F436303	−	1					−	−
21	F436308	−	1					−	−
22	B090905	(SX)ﾊﾞｯﾃﾘｰ 30A19R(ﾕｱｻ)	1					−	P
23	B150312	固定ｷｬｽﾀｰ SK−150RB	2					9,600	P
24	B150212	自在ｷｬｽﾀｰ SJ−150RWB−S(ｽﾄｯﾊﾟｰ付)	2					13,100	P

※品名欄[－]のものは供給不可品となります。2025年7月時点の税抜き価格となります。価格・仕様は予告なく変更となる場合が有ります。

ＧＦＳ３５１５配管

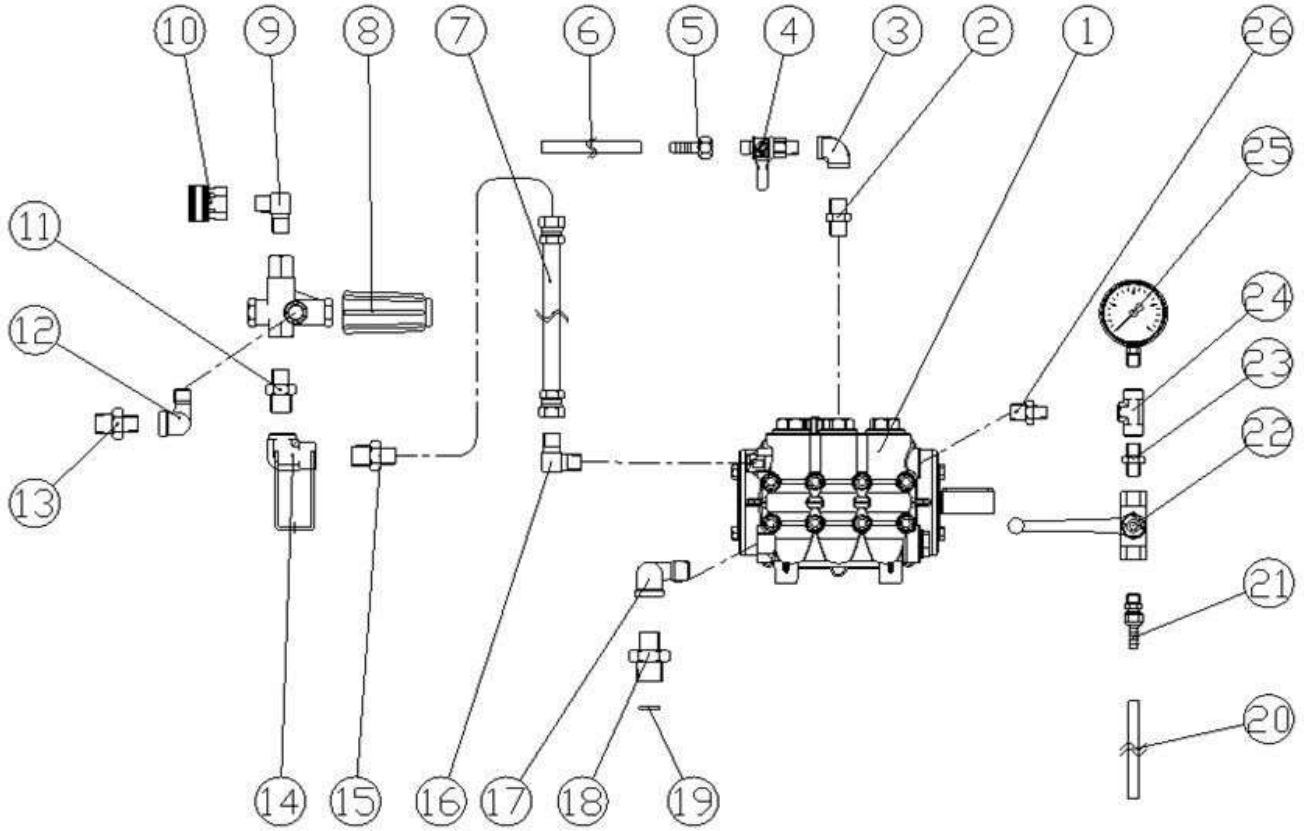

図番	コード	品名	数量	ｷｯﾄ内容	ｷｯﾄ	LOT	備考	一般価格	区分
1	LEPX1535iR	ﾎﾟﾝﾌﾟ PX1535iR(24-8)(35MPa,18L/1740)	1					422,000	G
2	B195003KR	(SY@)SUS低圧ﾆｯﾌﾟﾙ3/8	1					930	G
3	B195203KR	(SY@)SUS低圧両ﾒｽｴﾙﾎﾞ3/8	1					1,200	G
4	B270104	両ｵｽﾎﾞｰﾙｺｯｸ BC3/8MM(AS)	1					5,200	G
5	B160552	高圧ｴﾙﾎﾞ3/8×1/2	1					5,900	G
6	1380J09070	(SX)耐油ﾌﾞﾚｰﾄﾞﾎｰｽ φ9.5(3/8)×70cm	1					－	G
7	B330753	－	1					－	－
8	TC4072000011	ｱﾝﾛｰﾀﾞｰ VHP39	1					62,000	G
9	B160503	高圧ｴﾙﾎﾞ3/8	1					2,400	G
10	B233111	超高圧SUSｶﾌﾟﾗｿｹｯﾄ TMS3SF(ﾛｯｸ付)	1					21,000	G
11	B160156	高圧ﾆｯﾌﾟﾙ3/8×1/2	1					1,500	G
12	B195253KR	－	1					－	－
13	KRF160349	(SY@)ｻｸｼｮﾝｱﾀﾞﾌﾟﾀｰ G1/2×3/8(網付用)	1					2,700	G
14	F436309	－	1					－	－
15	B161138	高圧ｱﾀﾞﾌﾟﾀｰ1/2×G3/8	1					1,900	G
16	B161503	高圧90° ｱﾀﾞﾌﾟﾀｰ3/8	1					1,600	G
17	B195254KR	(SY@)SUS低圧ｽﾄﾘｰﾄｴﾙﾎﾞ1/2	1					1,600	G
18	F160321	－	1					－	－
19	2902J	吸水口ﾌｨﾙﾀｰ #25×φ21(3/4用)	1					500	G
20	1380J08030	(SX)耐油ﾌﾞﾚｰﾄﾞﾎｰｽ φ8(1/4)×30cm	1					－	G
21	B203013	黄銅ﾎｰｽｼﾞｮｲﾝﾄ 1/4×10.5(ｱﾀﾞﾌﾟﾀｰ+ﾀｹﾉｺﾅｯﾄ)	1					2,400	G
22	B250202	高圧ﾎﾞｰﾙﾊﾞﾙﾌﾞ PVG1/4(FT)	1					16,000	G
23	B160102	高圧ﾆｯﾌﾟﾙ1/4	4					900	G
24	B162102	高圧ﾁｰｽﾞ1/4	1					3,300	G
25	B296205	圧力計φ60×70MPa(1/4BOTT)SUSｹｰｽ	1					20,000	G
26	B160153	高圧ﾆｯﾌﾟﾙ1/4×3/8	1					1,100	G

※品名欄[－]のものは供給不可品となります。2025年7月時点の税抜き価格となります。価格・仕様は予告なく変更となる場合が有ります。

ＧＦＳ５０１３Ｎ

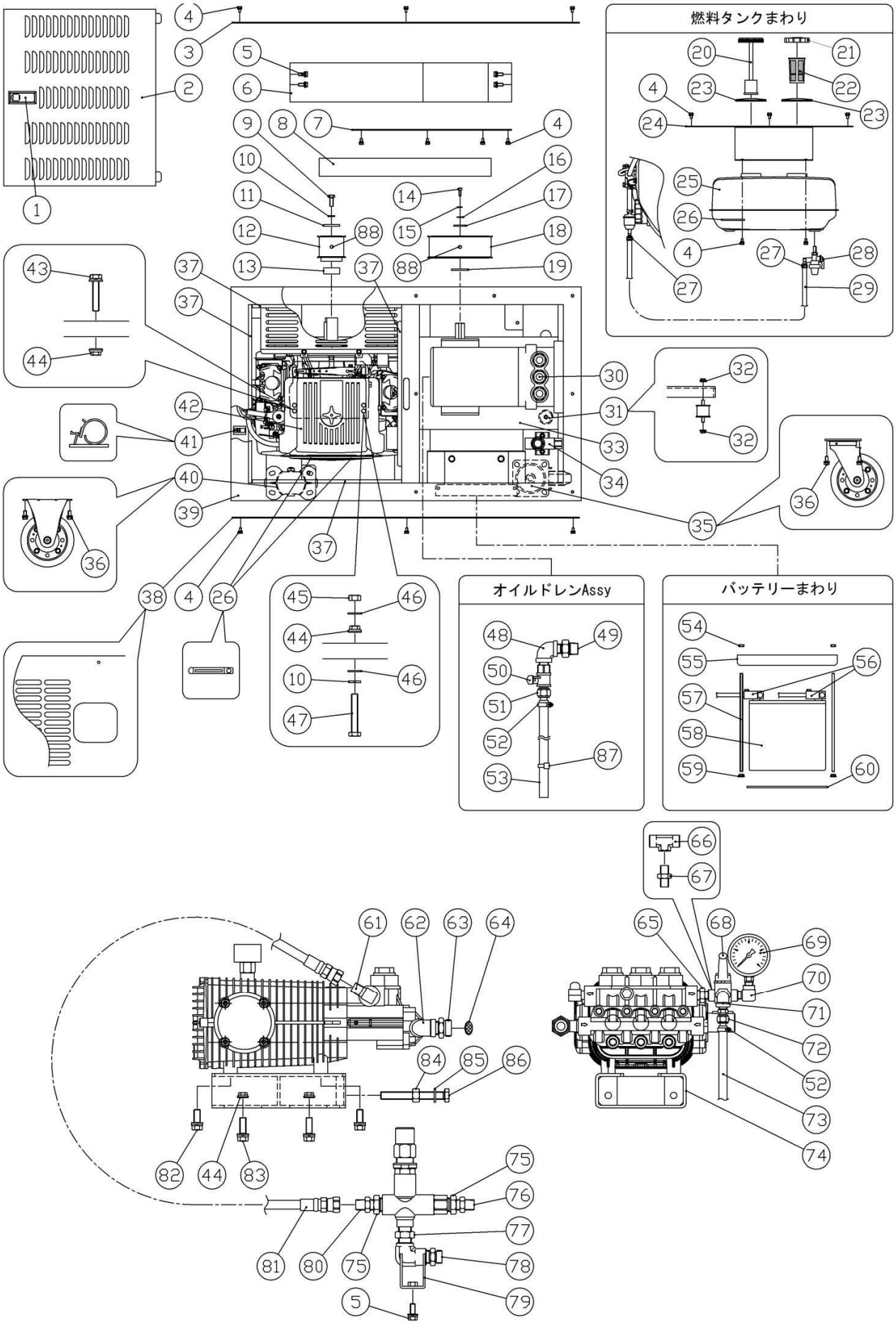

ＧＦＳ５０１３Ｎ

図番	コード	品名	数量	ｷｯﾄ内容	ｷｯﾄ	LOT	備考	一般価格	区分
ASSY	2551G00	(S)洗浄機 GFS5013N(本体)						2,550,000	C
1	B390108	平面ﾘﾌﾄﾊﾝﾄﾞﾙ A-204	1					11,500	P
2	F438107	−	1					−	−
3	F438104	−	1					−	−
4	BBHBP06012Z	六角ﾎﾞﾙﾄ HB M6×12Z(ｱﾌﾟｾｯﾄP3)	32					140	P
5	BBHBP08020Z	六角ﾎﾞﾙﾄ HB M8×20Z(ｱﾌﾟｾｯﾄP3)	6					270	P
6	F438108	−	1					−	−
7	F438109	−	1					−	−
8	B130923	(SX)ﾀｲﾐﾝｸﾞﾍﾞﾙﾄ 500S8M1136	1					−	P
9	ヤ7D35424300	−	1					−	−
10	BBSW10Z	ｽﾌﾟﾘﾝｸﾞﾜｯｼｬｰSW 10Z	2					100	P
11	BBPW11503Z	平ﾜｯｼｬｰ PW 11×50×3.2Z	1					700	P
12	B112141	(SX)ﾀｲﾐﾝｸﾞﾌﾟｰﾘｰ 28S8M0500 35-10(161532-1)	1					−	P
13	F160135	ｶﾗｰ φ35×φ45×17Z	1					3,000	P
14	BBCS06045Z	(SX)六角穴付ﾎﾞﾙﾄ CS M6×45Z	1					−	P
15	BBSW06SZ	ｽﾌﾟﾘﾝｸﾞﾜｯｼｬｰSW 6Z(小)	1					140	P
16	BBPW0618Z	平ﾜｯｼｬｰ PW 6×18Z	1					100	P
17	BBPW08353Z	平ﾜｯｼｬｰ PW 8.5×35×3.2	1					340	P
18	B112145	(SX)ﾀｲﾐﾝｸﾞﾌﾟｰﾘｰ 70S8M0500 24-8(161538)	1					−	P
19	BBPW24Z	平ﾜｯｼｬｰ PW 24Z(内径φ25.5)	1					300	P
20	ヤ7D58571000	−	1					−	−
21	ヤ7D52460100	−	1					−	−
22	ヤ7D52416700	−	1					−	−
23	ヤ7D52437500	−	2					−	−
24	F438107	−	1					−	−
25	ヤ7D52420100	−	1					−	−
26	ﾐFR64917A	(X)ｸﾗﾝﾌﾟ	3					−	MB
27	ヤ7B31413700	−	2					−	−
28	ヤ7D52450001	−	1					−	−
29	ヤ7D51397210	−	1					−	−
30	CM6513200100	(SX@)ﾎﾟﾝﾌﾟ TW3573S(24-8)(右軸)(50MPa,13L/1450)	1					614,000	G
31	B155021	丸形防振ｺﾞﾑ φ40×33H(15-15)	6					2,300	P
32	BBFN08Z	ﾌﾗﾝｼﾞﾅｯﾄ M8	12					140	P
33	F438102	−	1					−	−
34	PA60147000	SUSｱﾝﾛｰﾀﾞｰ VB53	1					191,000	G
35	B150212	自在ｷｬｽﾀｰ SJ-150RWB-S(ｽﾄｯﾊﾟｰ付)	2					13,100	P
36	BBHBP08018Z	六角ﾎﾞﾙﾄ HB M8×18Z(ｱﾌﾟｾｯﾄP3)	16					270	P
37	B430503F	ｽﾎﾟﾝｼﾞ(ｺﾞﾑ)ｼｰﾄ ﾃｰﾌﾟ付 10mm幅×2mm厚×1m長	1.75				販売単位:1m	500	P
38	F438105	−	1					−	−
39	F438101	−	1					−	−
40	B150312	固定ｷｬｽﾀｰ SK-150RB	2					9,600	P
41	B909102	ﾜﾝﾀｯﾁｸﾘｯﾌﾟ大	1					200	P
42	B010730	ﾔﾏﾊｴﾝｼﾞﾝ EH65B0591	1					636,000	P
43	BBHBP10050Z	六角ﾎﾞﾙﾄ HB M10×50Z(ｱﾌﾟｾｯﾄP3)	3					700	P
44	BBFN10Z	ﾌﾗﾝｼﾞﾅｯﾄ M10	8					100	P
45	BBHN10Z	(X)六角ﾅｯﾄ HN M10Z	1					−	P
46	BBPW10Z	平ﾜｯｼｬｰ PW 10Z	2					100	P
47	BBHB10060Z	六角ﾎﾞﾙﾄ HB M10×60Z	1					400	P
48	B195202KR	(SY@)SUS低圧両ﾒｽｴﾙﾎﾞ1/4	1					930	G
49	B195022KR	(SY@)SUS低圧ﾆｯﾌﾟﾙ1/4×3/8	1					930	G
50	B270102	両ｵｽﾎﾞｰﾙｺｯｸ BC1/4MM(AS)	1					3,400	G
51	B200701	黄銅ﾀｹﾉｺﾅｯﾄ1/4×9 HJ022	1					1,400	G
52	B450101	ﾎｰｽﾊﾞﾝﾄﾞ(φ6～15)	2					870	G
53	1380J08070	(SX)耐油ﾌﾞﾚｰﾄﾞﾎｰｽ φ8(1/4)×70cm	1					−	G
54	BBNN06Z	ﾅｲﾛﾝﾅｯﾄ M6	2					210	P
55	F438110	−	1					−	−

※品名欄[－]のものは供給不可品となります。2025年7月時点の税抜き価格となります。価格・仕様は予告なく変更となる場合が有ります。

ＧＦＳ５０１３Ｎ

図番	コード	品名	数量	ｷｯﾄ内容	ｷｯﾄ	LOT	備考	一般価格	区分
56	F438100H01	(SX)ﾊﾞｯﾃﾘｰｹｰﾌﾞﾙｾｯﾄ(GFS3018N)	1					－	P
57	BBS06230Z	(SX)寸切ﾎﾞﾙﾄ M6×230	2					－	P
58	B090912	ﾊﾞｯﾃﾘｰ 40B19L	1					28,000	P
59	BBFN06Z	ﾌﾗﾝｼﾞﾅｯﾄ M6	2					140	P
60	B430503F01	(SX)ｽﾎﾟﾝｼﾞ(ｺﾞﾑ)ｼｰﾄ ﾃｰﾌﾟ付 190×130×2T(mm)	1					－	P
61	B161503	高圧90°　ｱﾀﾞﾌﾟﾀｰ3/8	1					1,600	G
62	B195254KR	(SY@)SUS低圧ｽﾄﾘｰﾄｴﾙﾎﾞ1/2	1					1,600	G
63	KRF160321	(SY@)ｻｸｼｮﾝｱﾀﾞﾌﾟﾀｰG3/4×1/2(網付用)	1					3,000	G
64	2902J	吸水口ﾌｨﾙﾀｰ #25×φ21(3/4用)	1					500	G
65	B160153	高圧ﾆｯﾌﾟﾙ1/4×3/8	1					1,100	G
66	B162102	高圧ﾁｰｽﾞ1/4	1					3,300	G
67	B160102	高圧ﾆｯﾌﾟﾙ1/4	1					900	G
68	B250202	高圧ﾎﾞｰﾙﾊﾞﾙﾌﾞ PVG1/4(FT)	1					16,000	G
69	B296208	圧力計φ60×100MPa(1/4BOTT)SUSｹｰｽ	1					33,000	G
70	B160702	高圧凸凹ｴﾙﾎﾞ1/4	1					2,200	G
71	B195252KR	－	1					－	－
72	B203011	(SX)黄銅ﾎｰｽｼﾞｮｲﾝﾄ 1/4×9(ｱﾀﾞﾌﾟﾀｰ+ﾀｹﾉｺﾅｯﾄ)	1					－	G
73	1380J08030	(SX)耐油ﾌﾞﾚｰﾄﾞﾎｰｽ φ8(1/4)×30cm	1					－	G
74	F438103	－	1					－	－
75	B162406	高圧ﾌﾞｯｼﾝｸﾞM-12×9(1/2×3/8)	2					2,000	G
76	B191503	SUS高圧ｱﾀﾞﾌﾟﾀｰ3/8	1					3,600	G
77	B160104	高圧ﾆｯﾌﾟﾙ1/2	1					1,300	G
78	KRF160348	(SY@)ｻｸｼｮﾝｱﾀﾞﾌﾟﾀｰ 1/2(網付用)	1					2,700	G
79	F438111	－	1					－	－
80	B161103	高圧ｱﾀﾞﾌﾟﾀｰ3/8	1					900	G
81	B330906	中間ﾎｰｽ 9J×550L	1					27,000	P
82	BBHBP10025Z	六角ﾎﾞﾙﾄ HB M10×25Z(ｱﾌﾟｾｯﾄP3)	4					400	P
83	BBHBP10030Z	六角ﾎﾞﾙﾄ HB M10×30Z(ｱﾌﾟｾｯﾄP3)	4					500	P
84	BBHN12Z	六角ﾅｯﾄ HN M12Z	2					100	P
85	BBPW12Z	平ﾜｯｼｬｰ PW 12Z	2					140	P
86	BBHB12080ZN	六角ﾎﾞﾙﾄ HB M12×80 全ﾈｼﾞ	2					700	P
87	B946021F	－	1					－	－
88	BBHS08010	止めﾈｼﾞ HS 8×10 ｸﾎﾞﾐ	2					100	P

※品名欄［－］のものは供給不可品となります。2025年7月時点の税抜き価格となります。価格・仕様は予告なく変更となる場合が有ります。

ＧＫ４３０ｃ　全体

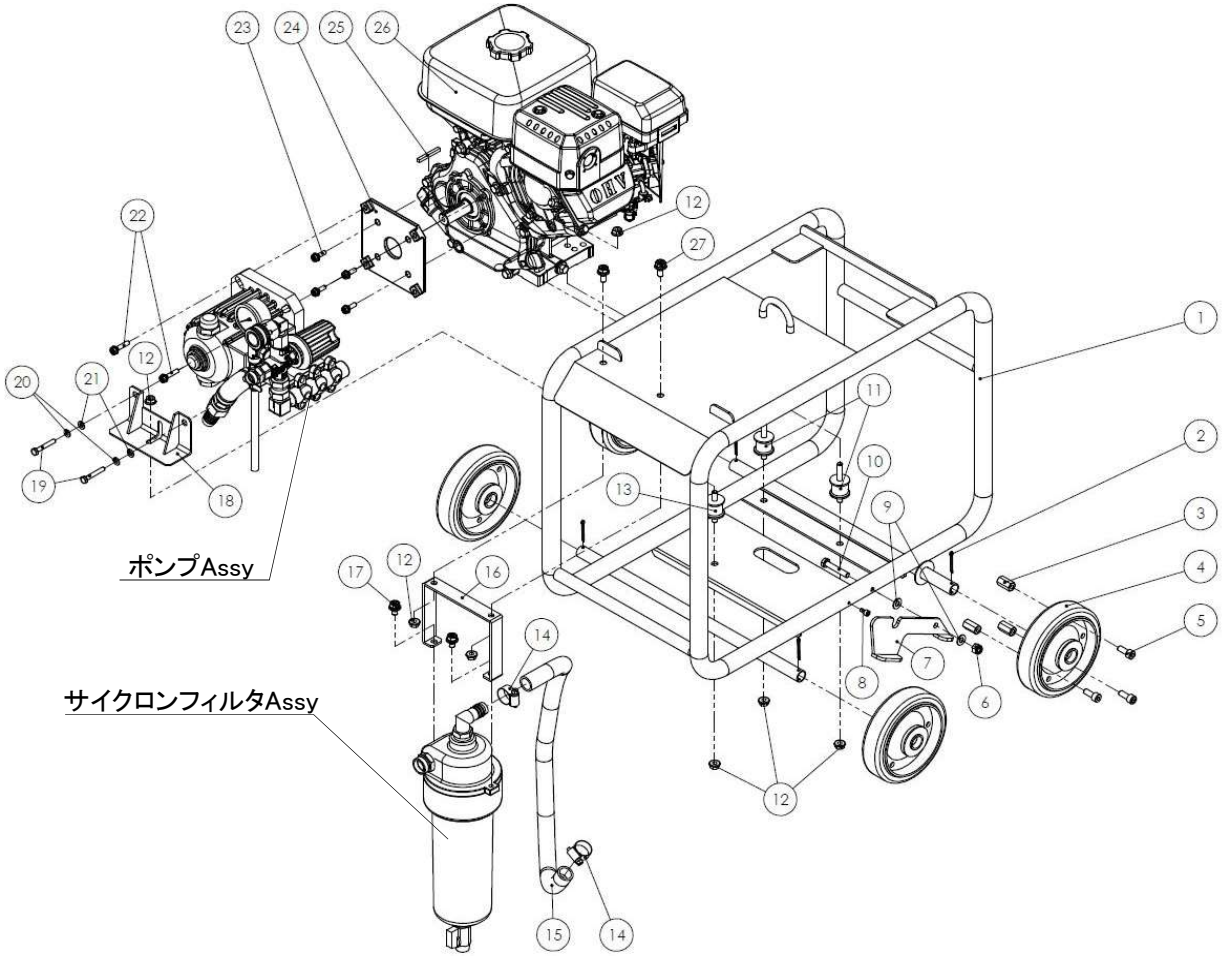

図番	コード	品名	数量	ｷｯﾄ内容	ｷｯﾄ	LOT	備考	一般価格	区分
ASSY	2555LC00	(S)洗浄機 GK430c(KF4)(本体)	1					489,000	C
1	F364301-4	−	1					−	−
2	BBSP3530Z	割ﾋﾟﾝ 3.5×30Z	4					210	P
3	BBHNH0825Z	高ﾅｯﾄ M8×25Z	3					300	P
4	B140115	車輪 VS150(ﾍﾞｱﾘﾝｸﾞ付)	4					5,100	P
5	BBCS08020Z	六角穴付ﾎﾞﾙﾄ CS M8×20Z	3					210	P
6	BBNN08Z	ﾅｲﾛﾝﾅｯﾄ M8	1					210	P
7	F364303A-1	−	1					−	−
8	BBCS05010Z	六角穴付ﾎﾞﾙﾄ CS M5×10Z	1					140	P
9	BBPW08Z	平ﾜｯｼｬｰ PW 8Z	2					140	P
10	BBHB08045Z	六角ﾎﾞﾙﾄ HB M8×45Z	1					210	P
11	B155011	丸形防振ｺﾞﾑ φ30×26H(15-30)	2					2,000	P
12	BBFN08Z	ﾌﾗﾝｼﾞﾅｯﾄ M8	8					140	P
13	B155012	丸形防振ｺﾞﾑ φ30×26H(15-15)	1					2,000	P
14	B450106	ﾎｰｽﾊﾞﾝﾄﾞ(φ14～32)	2					1,000	G
15	1381H19	ｽﾌﾟﾘﾝｸﾞﾎｰｽ φ19(m)	0.6				600mm	2,400	G
16	F364304	−	1					−	−
17	BBHBP08015Z	六角ﾎﾞﾙﾄ HB M8×15Z(ｱﾌﾟｾｯﾄP3)	2					200	P
18	F364101	(SX)ﾎﾟﾝﾌﾟﾍﾞｰｽ(GK430,GE430)	1					−	P
19	BBHBU0308040Z	六角ﾎﾞﾙﾄ3/8-16UNC×1″1/2Z	2					600	P
20	BBSW10Z	ｽﾌﾟﾘﾝｸﾞﾜｯｼｬｰSW 10Z	2					100	P
21	BBPW1051816Z	(X)平ﾜｯｼｬｰ PW 10.5×18.0×1.6	2					−	P
22	ﾏ445314	(S)6ｶｸﾎﾞﾙﾄWSW(3/8 16UNC 35(SW,PW組込))	2					1,250	MY4
23	ﾏ443503	(S5)6ｶｸﾎﾞﾙﾄWSW	4					170	MY4
24	ﾏ441565	(S)ﾌﾗﾝｼﾞ	1					4,950	MY4
25	F160205	ｷｰ 5×5×44 焼入	1					1,100	P
26	B010692	三菱ｴﾝｼﾞﾝ GB18GPN-180	1					118,000	P
27	BBHBP08020Z	六角ﾎﾞﾙﾄ HB M8×20Z(ｱﾌﾟｾｯﾄP3)	2					270	P

※品名欄[－]のものは供給不可品となります。2025年7月時点の税抜き価格となります。価格・仕様は予告なく変更となる場合が有ります。

ＧＫ４３０ｃ　ポンプＡｓｓｙ

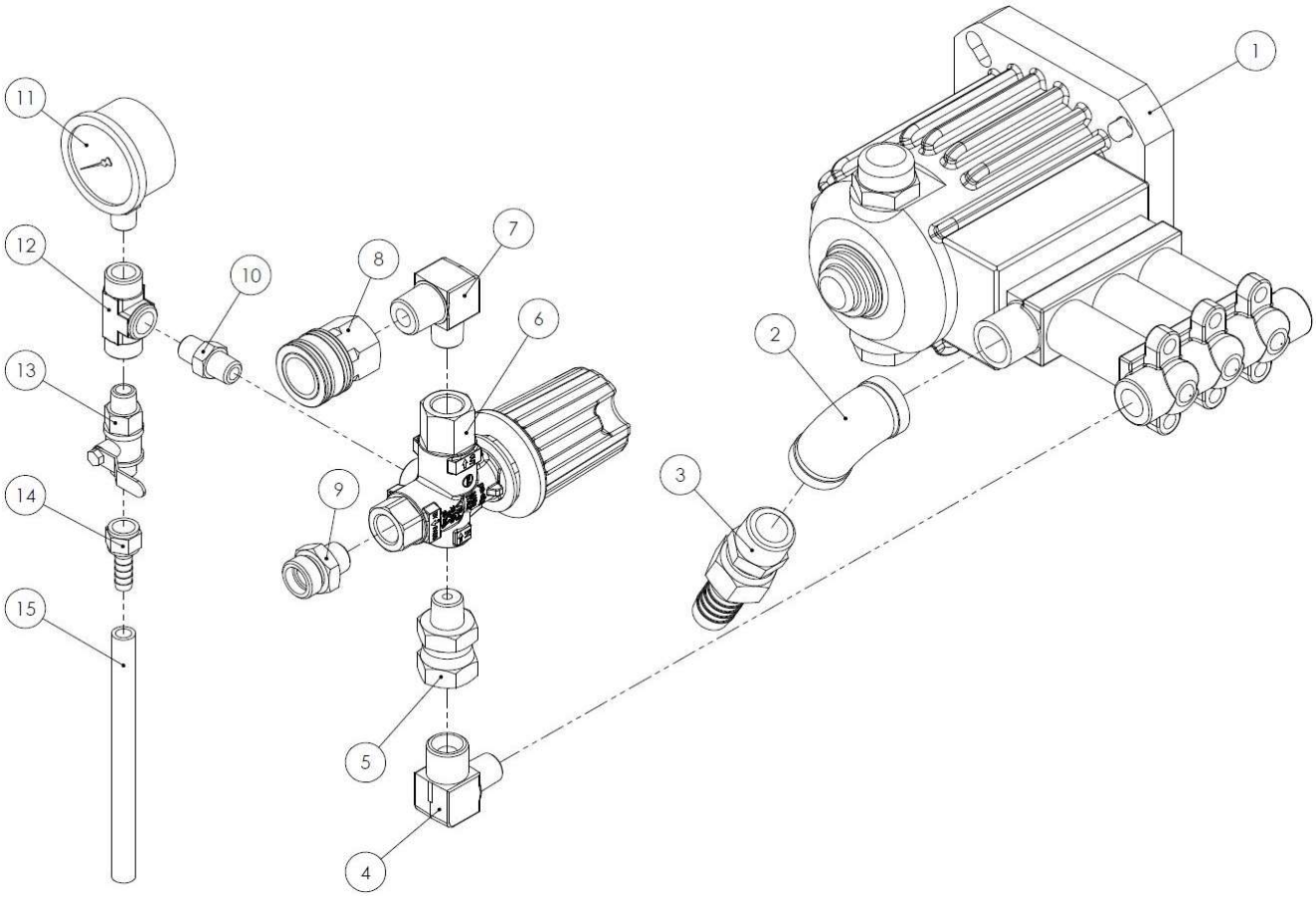

図番	コード	品名	数量	ｷｯﾄ内容	ｷｯﾄ	LOT	備考	一般価格	区分
1	B050222	ﾎﾟﾝﾌﾟ MW3SU79G(E/G20-5)(4MPa,30L/3600)	1					159,000	G
2	B195205KR	(SY@)SUS低圧両ﾒｽｴﾙﾎﾞ3/4	1					2,900	G
3	B203041	(X)黄銅ﾎｰｽｼﾞｮｲﾝﾄ 3/4×21(ｱﾀﾞﾌﾟﾀｰ+ﾀｹﾉｺﾅｯﾄ)	1					－	G
4	B161530	高圧90°　ｱﾀﾞﾌﾟﾀｰ3/8×G1/2	1					2,400	G
5	B162736	高圧片ﾕﾆｵﾝU1/2×3/8(φ5穴)	1					2,700	G
6	PA60225000FA	ｱﾝﾛｰﾀﾞｰ VB9	1					45,000	G
7	B160552	高圧ｴﾙﾎﾞ3/8×1/2	1					5,900	G
8	B230131	黄銅ｶﾌﾟﾗｿｹｯﾄ 4TSF	1					6,600	G
9	KRF160349	(SY@)ｻｸｼｮﾝｱﾀﾞﾌﾟﾀｰ G1/2×3/8(網付用)	1					2,700	G
10	B160102	高圧ﾆｯﾌﾟﾙ1/4	1					900	G
11	B296131	圧力計φ50×16MPa(1/4BOTT)SUSｹｰｽ	1					8,800	G
12	B162102	高圧ﾁｰｽﾞ1/4	1					3,300	G
13	B270102	両ｵｽﾎﾞｰﾙｺｯｸ BC1/4MM(AS)	1					3,400	G
14	B200701	黄銅ﾀｹﾉｺﾅｯﾄ1/4×9 HJ022	1					1,400	G
15	1380J08	耐油ﾌﾞﾚｰﾄﾞﾎｰｽ φ8(1/4)(m)	0.15				150mm	1,000	G

※品名欄[－]のものは供給不可品となります。2025年7月時点の税抜き価格となります。価格・仕様は予告なく変更となる場合が有ります。

ＧＫ４３０ｃ　サイクロンフィルタＡｓｓｙ

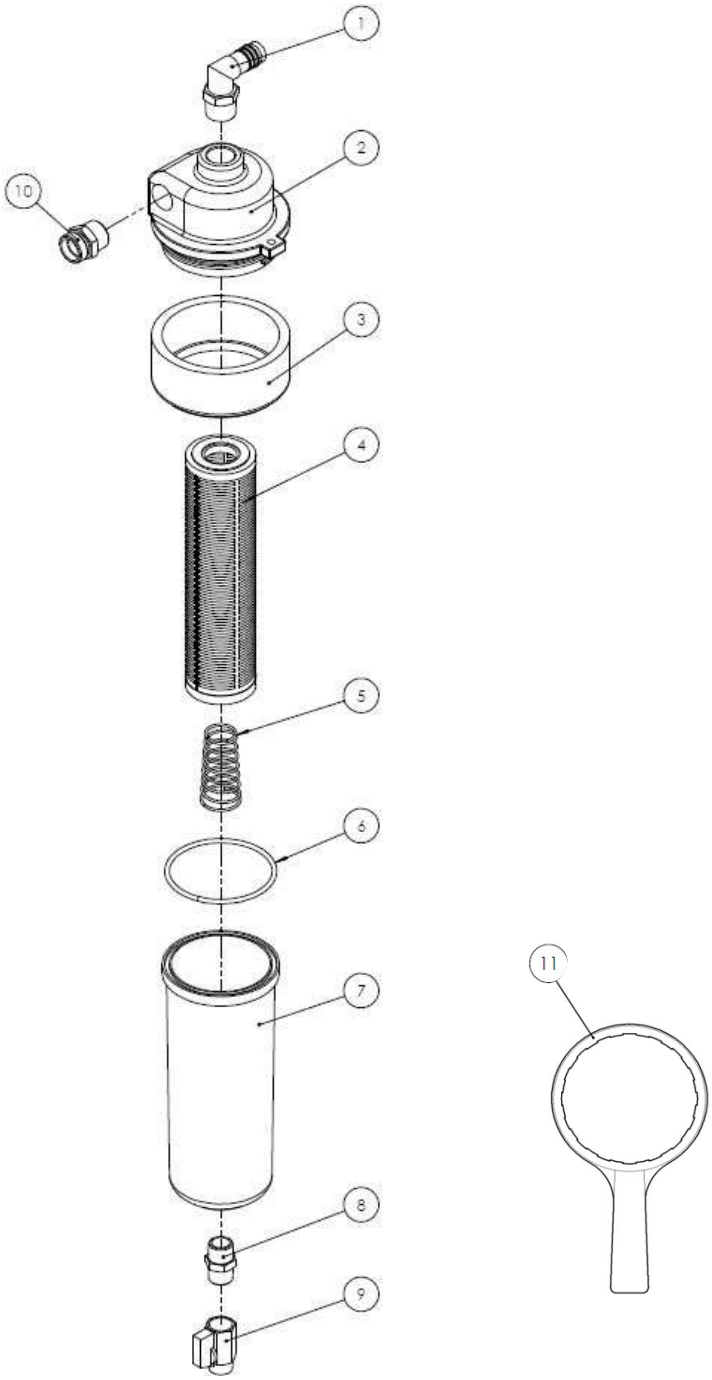

図番	コード	品名	数量	ｷｯﾄ内容	ｷｯﾄ	LOT	備考	一般価格	区分
1	B201121	ﾌﾟﾗｽﾁｯｸﾀｹﾉｺｴﾙﾎﾞ3/4×19	1	○				1,800	G
2	F402001-3	−	1	○				−	−
3	2896QBG	−	1	○●			単品供給不可	−	−
4	2896U150	ｴﾚﾒﾝﾄ 9″×150μ(ﾅｲﾛﾝ)	1	○				5,500	G
5	F402003	ｽﾌﾟﾘﾝｸﾞ KF-4	1	○				2,000	P
6	B470609	(SY@)OR 3.8×87(BFⅡab,KF-4)	1	○●				740	P
7	2896QBCF4	−	1	○●			単品供給不可	−	−
8	B201151	ﾌﾟﾗｽﾁｯｸﾆｯﾌﾟﾙ1/2	1	○				1,200	G
9	B250313A	(SY@)低圧凸凹ﾐﾆﾊﾞﾙﾌﾞVBR1/2	1	○				5,200	G
10	KRF160322	(SY@)ｻｸｼｮﾝｱﾀﾞﾌﾟﾀｰ3/4(網付用)	1	○				3,400	G
11	2896QBR	(SY@)ﾌｨﾙﾀｰﾚﾝﾁ(KF4,BFⅡ)(青)	1	○●				2,900	G
A	2897RA	(S)ｻｲｸﾛﾝﾌｨﾙﾀｰ KF-4(本体のみ)	1		○			46,000	G
B	B2896QBSET4	(SY@)透明ｶｯﾌﾟ9″ｾｯﾄ(1/2穴付)(KF-4)	1		●			10,200	P

※品名欄[－]のものは供給不可品となります。2025年7月時点の税抜き価格となります。価格・仕様は予告なく変更となる場合が有ります。

ＧＫ７３０，ａ，ｂ　全体

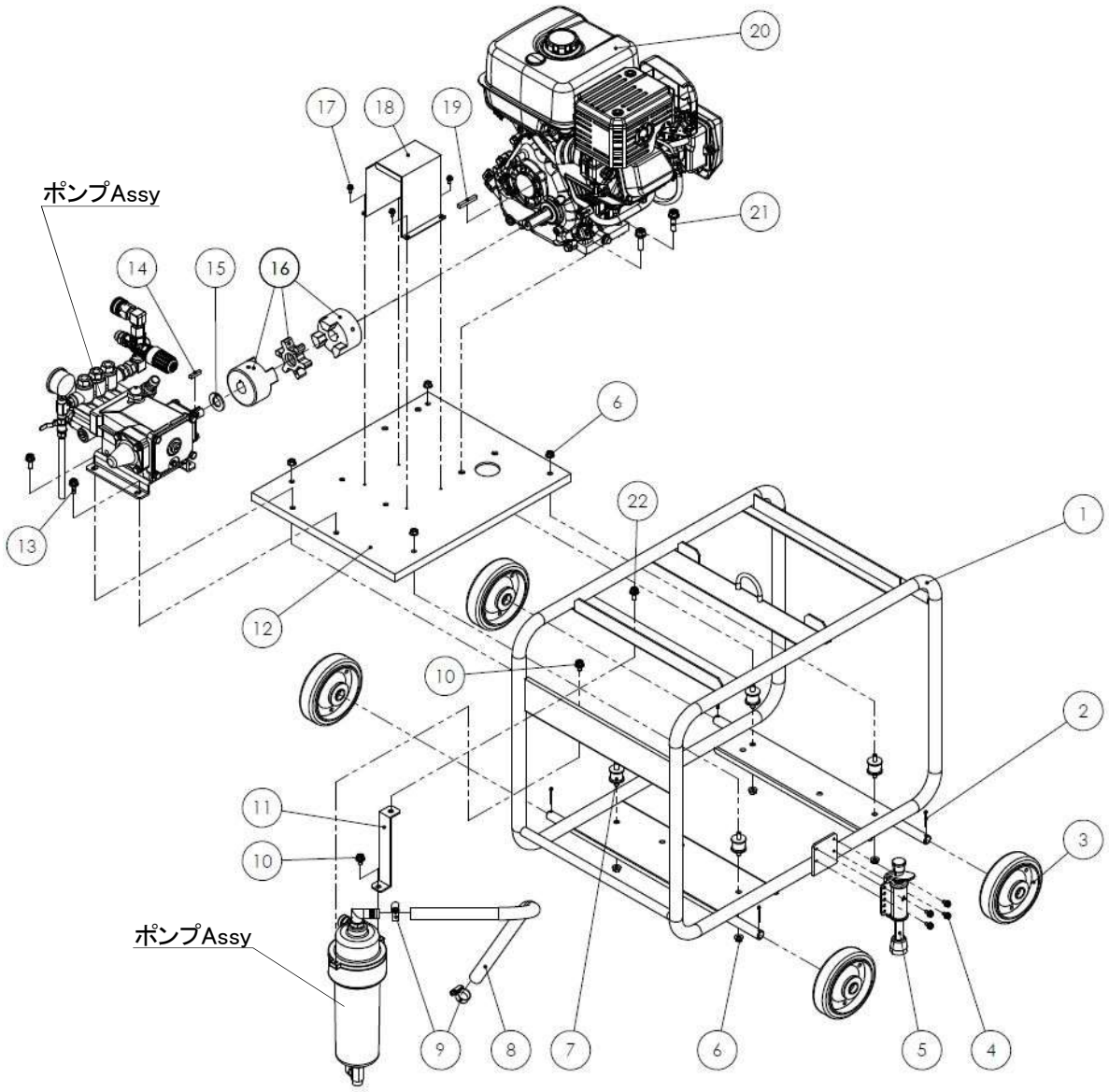

図番	コード	品名	数量	ｷｯﾄ内容	ｷｯﾄ	LOT	備考	一般価格	区分
ASSY	2562Q00	－	1					－	－
ASSY	2562QA00	－	1					－	－
ASSY	2562QB00	(S)洗浄機 GK730b(本体)	1					703,000	C
1	F364601-1	－	1				GK730,a	－	－
	F364603	(X)台車 GK(GB290,300)	1				GK730b	－	P
2	F160120A	(SX@)車輪止めﾘﾍﾞｯﾄ 大	4				GK730,a	2,200	P
	BBSP3530Z	割ﾋﾟﾝ 3.5×30Z	4				GK730b	210	P
3	B140115	車輪 VS150(ﾍﾞｱﾘﾝｸﾞ付)	4					5,100	P
4	BBHBP06012Z	六角ﾎﾞﾙﾄ HB M6×12Z(ｱﾌﾟｾｯﾄP3)	4					140	P
5	B140000	ﾌﾘｰﾛｯｸ 900A	1					7,400	P
6	BBFN08Z	ﾌﾗﾝｼﾞﾅｯﾄ M8	8					140	P
7	B155012	丸形防振ｺﾞﾑ φ30×26H(15-15)	4					2,000	P
8	1381H19	ｽﾌﾟﾘﾝｸﾞﾎｰｽ φ19(m)	0.6				600mm	2,400	G
9	B450106	ﾎｰｽﾊﾞﾝﾄﾞ(φ14～32)	2					1,000	G
10	BBHBP08015Z	六角ﾎﾞﾙﾄ HB M8×15Z(ｱﾌﾟｾｯﾄP3)	2					200	P
11	F364602	(X)ﾌｨﾙﾀﾌﾞﾗｹｯﾄ(GB290,300)	1					－	P
12	F366002	ｾｯﾄﾍﾞｰｽ(730,1030)	1					32,000	P
13	BBHBP08025Z	六角ﾎﾞﾙﾄ HB M8×25Z(ｱﾌﾟｾｯﾄP3)	4					200	P

※品名欄[－]のものは供給不可品となります。2025年7月時点の税抜き価格となります。価格・仕様は予告なく変更となる場合が有ります。

ＧＫ７３０，ａ，ｂ　全体

図番	コード	品名	数量	ｷｯﾄ内容	ｷｯﾄ	LOT	備考	一般価格	区分
14	F160212	ｷｰ 6×6×30 片丸	1					530	P
15	BBPW20Z	平ﾜｯｼｬｰ PW 20Z(内径φ21)	1					340	P
16	B118112F	(SX)ｶｯﾌﾟﾘﾝｸﾞ L110-S(25-7/20-6) ｲﾝｻｰﾄ軸穴加工品	1					－	P
16a	BBHS08010	止めﾈｼﾞ HS 8×10 ｸﾎﾞﾐ	2					100	P
17	BBHBP05012Z	(SX)六角ﾎﾞﾙﾄ HB M5×12Z(ｱﾌﾟｾｯﾄP3)	4					－	P
18	F366003-1	(X)ｶｯﾌﾟﾘﾝｸﾞｶﾊﾞｰ(GF730,1030)	1					－	P
19	ﾐW405B07X045	(S)ｷｰ	1					190	MB
20	B010641	－	1				廃番 GK730	－	－
	B010642	(X)三菱ｴﾝｼﾞﾝ GB290LN-103	1				GK730a,b	－	P
21	BBHBP10040Z	六角ﾎﾞﾙﾄ HB M10×40Z(ｱﾌﾟｾｯﾄP3)	4					600	P
22	BBHBP08020Z	六角ﾎﾞﾙﾄ HB M8×20Z(ｱﾌﾟｾｯﾄP3)	1					270	P

※品名欄［－］のものは供給不可品となります。2025年7月時点の税抜き価格となります。価格・仕様は予告なく変更となる場合が有ります。

ＧＫ７３０，ａ，ｂ　ポンプＡｓｓｙ

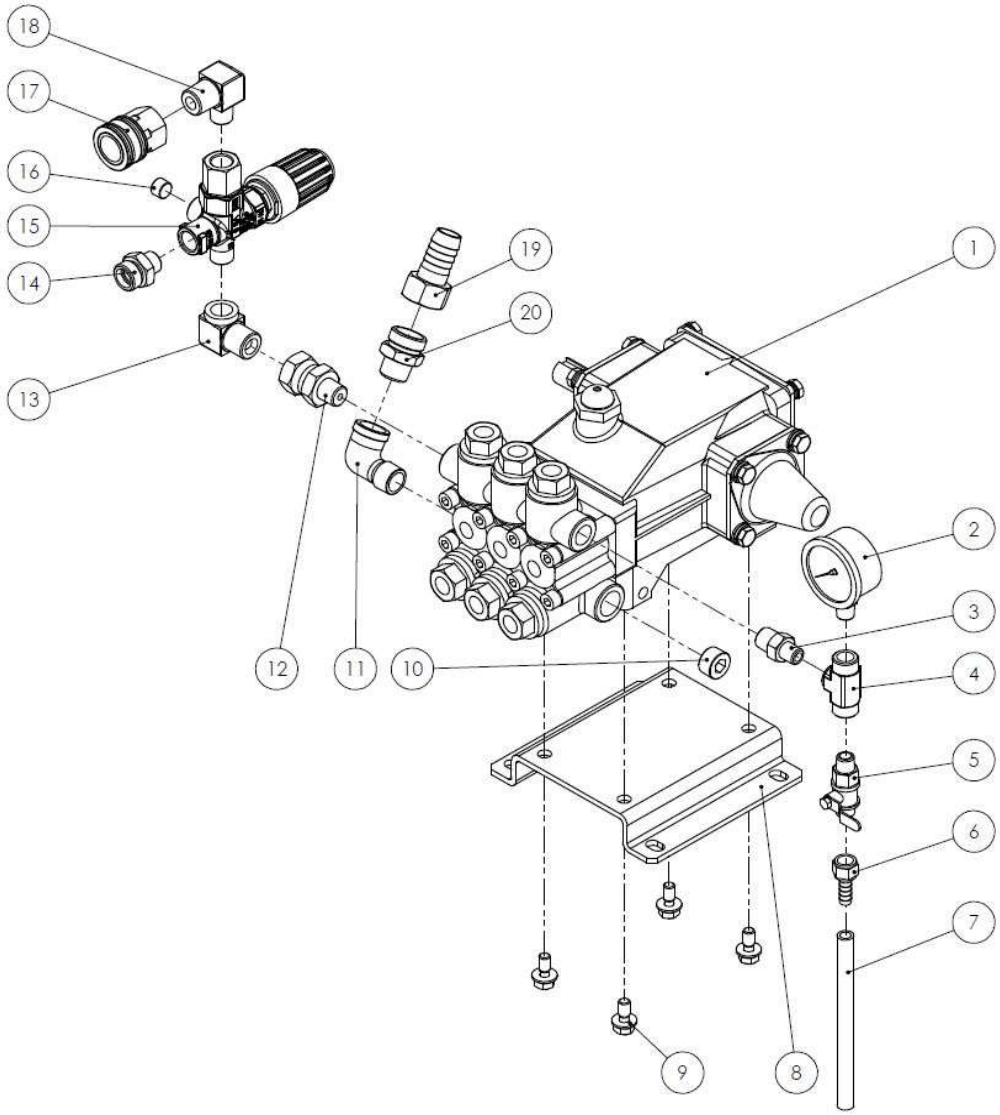

図番	コード	品名	数量	ｷｯﾄ内容	ｷｯﾄ	LOT	備考	一般価格	区分
1	B050124	ﾎﾟﾝﾌﾟ MW3HP60B(20-6)(11MPa,28L/1800)	1					280,000	G
2	B296131	圧力計φ50×16MPa(1/4BOTT)SUSｹｰｽ	1					8,800	G
3	B160153	高圧ﾆｯﾌﾟﾙ1/4×3/8	1					1,100	G
4	B162102	高圧ﾁｰｽﾞ1/4	1					3,300	G
5	B270102	両ｵｽﾎﾞｰﾙｺｯｸ BC1/4MM(AS)	1					3,400	G
6	B200701	黄銅ﾀｹﾉｺﾅｯﾄ1/4×9 HJ022	1					1,400	G
7	1380J08	耐油ﾌﾞﾚｰﾄﾞﾎｰｽ φ8(1/4)(m)	0.15				150mm	1,000	G
8	F366004	ﾎﾟﾝﾌﾟﾍﾞｰｽ(GF730,1030)	1					16,000	P
9	BBHBP08020Z	六角ﾎﾞﾙﾄ HB M8×20Z(ｱﾌﾟｾｯﾄP3)	4					270	P
10	B163904	六角穴付埋栓1/2	1					400	G
11	B195254KR	(SY@)SUS低圧ｽﾄﾘｰﾄｴﾙﾎﾞ1/2	1					1,600	G
12	B162736	高圧片ﾕﾆｵﾝU1/2×3/8(φ5穴)	1					2,700	G
13	B161801	高圧90°　凸凹ｱﾀﾞﾌﾟﾀｰ3/8×G1/2	1					3,900	G
14	KRF160349	(SY@)ｻｸｼｮﾝｱﾀﾞﾌﾟﾀｰ G1/2×3/8(網付用)	1					2,700	G
15	PA60130010	ｱﾝﾛｰﾀﾞｰ VB5a	1					36,000	G
16	B163902	六角穴付埋栓1/4	1					340	G
17	B230131	黄銅ｶﾌﾟﾗｿｹｯﾄ 4TSF	1					6,600	G
18	B160552	高圧ｴﾙﾎﾞ3/8×1/2	1					5,900	G
19	B200704	黄銅ﾀｹﾉｺﾅｯﾄ3/4×21	1					3,500	G
20	KRF160321	(SY@)ｻｸｼｮﾝｱﾀﾞﾌﾟﾀｰG3/4×1/2(網付用)	1					3,000	G

※品名欄[－]のものは供給不可品となります。2025年7月時点の税抜き価格となります。価格・仕様は予告なく変更となる場合が有ります。

ＧＫ７３０，ａ，ｂ　サイクロンフィルタＡｓｓｙ

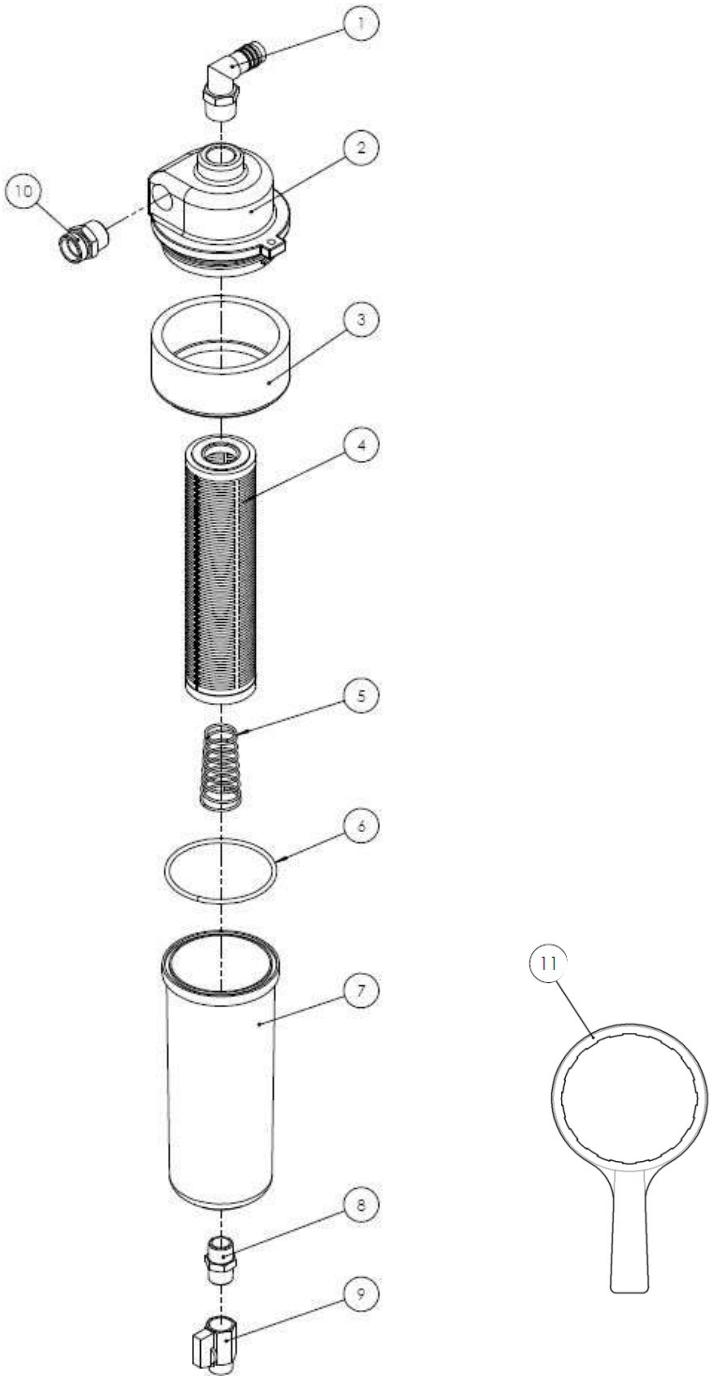

図番	コード	品名	数量	ｷｯﾄ内容	ｷｯﾄ	LOT	備考	一般価格	区分
1	B201121	ﾌﾟﾗｽﾁｯｸﾀｹﾉｺｴﾙﾎﾞ3/4×19	1	○				1,800	G
2	F402001-3	−	1	○				−	−
3	2896QBG	−	1	○●			単品供給不可	−	−
4	2896U150	ｴﾚﾒﾝﾄ 9″×150μ(ﾅｲﾛﾝ)	1	○				5,500	G
5	F402003	ｽﾌﾟﾘﾝｸﾞ KF-4	1	○				2,000	P
6	B470609	(SY@)OR 3.8×87(BFⅡab,KF-4)	1	○●				740	P
7	2896QBCF4	−	1	○●			単品供給不可	−	−
8	B201151	ﾌﾟﾗｽﾁｯｸﾆｯﾌﾟﾙ1/2	1	○				1,200	G
9	B250313A	(SY@)低圧凸凹ﾐﾆﾊﾞﾙﾌﾞVBR1/2	1	○				5,200	G
10	KRF160322	(SY@)ｻｸｼｮﾝｱﾀﾞﾌﾟﾀｰ3/4(網付用)	1	○				3,400	G
11	2896QBR	(SY@)ﾌｨﾙﾀｰﾚﾝﾁ(KF4,BFⅡ)(青)	1	○●				2,900	G
A	2897RA	(S)ｻｲｸﾛﾝﾌｨﾙﾀｰ KF-4(本体のみ)	1		○			46,000	G
B	B2896QBSET4	(SY@)透明ｶｯﾌﾟ9″ｾｯﾄ(1/2穴付)(KF-4)	1		●			10,200	P

※品名欄[－]のものは供給不可品となります。2025年7月時点の税抜き価格となります。価格・仕様は予告なく変更となる場合が有ります。

ＧＫ１５１５，ａ，ｂ/ＧＫ１０２１ａ，ｂ/ＧＫ２０１５Ｌ，ａ　全体

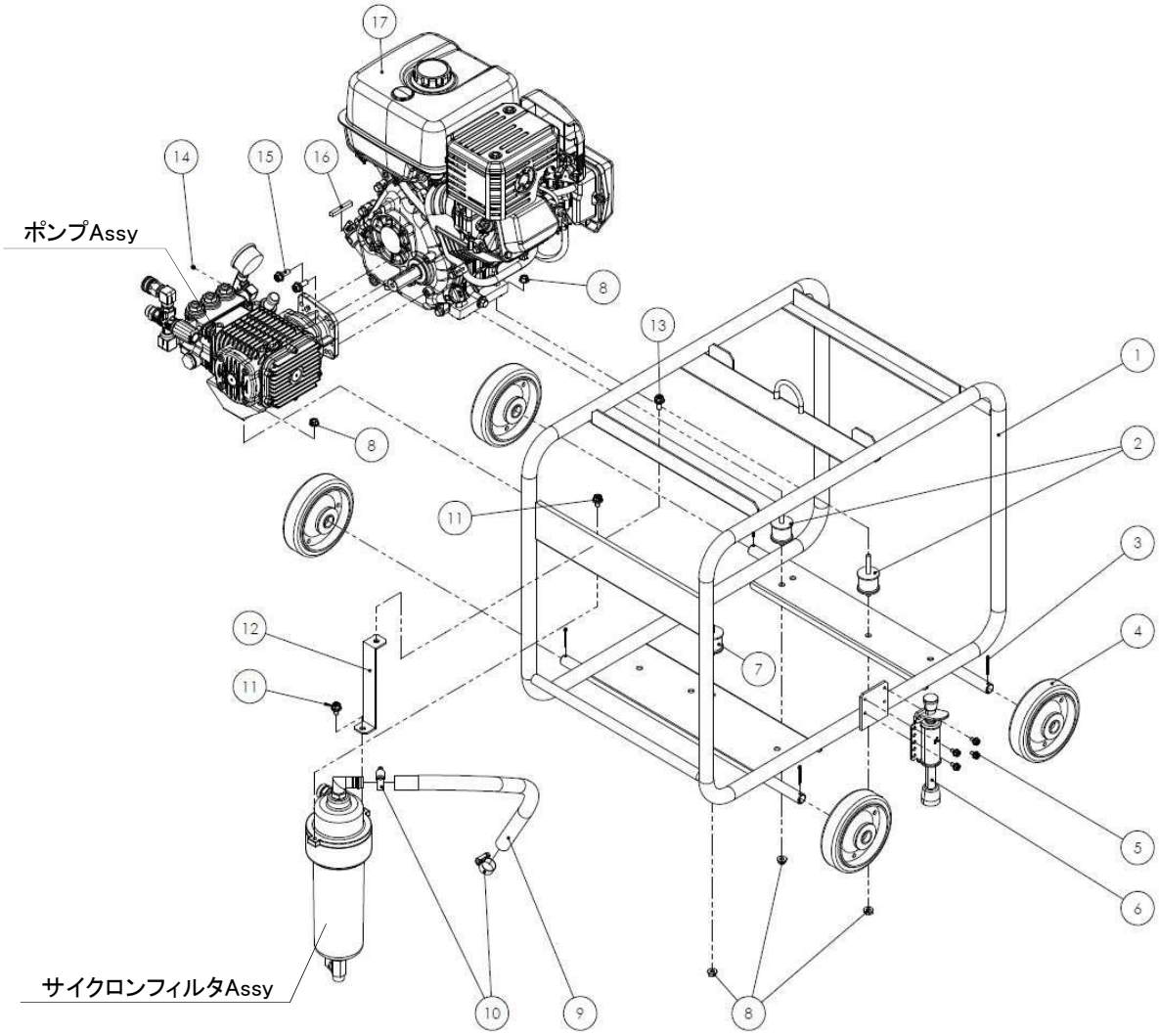

図番	コード	品名	数量	ｷｯﾄ内容	ｷｯﾄ	LOT	備考	一般価格	区分
ASSY	2562HA00	－	1					－	－
ASSY	2562HB00	(S)洗浄機 GK1515b(KF4)(本体)	1					671,000	C
ASSY	2561YA00	－	1					－	－
ASSY	2561YB00	(S)洗浄機 GK1021b(KF4)(本体)	1					658,000	C
ASSY	2563A00	－	1					－	－
ASSY	2563AA00	(S)洗浄機 GK2015La(KF4)(本体)	1					754,000	C
1	F364601	－	1				GK1515,a/GK1021a/GK2015L	－	－
	F364603	(X)台車 GK(GB290,300)	1				GK1515b/GK1021b/GK2015La	－	P
2	B155022	丸形防振ｺﾞﾑ φ40×33H(15-38)	2					2,400	P
3	F160120A	(SX@)車輪止めﾘﾍﾞｯﾄ 大	4				GK1515,a/GK1021a/GK2015L	2,200	P
	BBSP3530Z	割ﾋﾟﾝ 3.5×30Z	4				GK1515b/GK1021b/GK2015La	210	P
4	B140115	車輪 VS150(ﾍﾞｱﾘﾝｸﾞ付)	4					5,100	P
5	BBHBP06012Z	六角ﾎﾞﾙﾄ HB M6×12Z(ｱﾌﾟｾｯﾄP3)	4					140	P
6	B140000	ﾌﾘｰﾛｯｸ 900A	1					7,400	P
7	B155021	丸形防振ｺﾞﾑ φ40×33H(15-15)	1					2,300	P
8	BBFN08Z	ﾌﾗﾝｼﾞﾅｯﾄ M8	6					140	P
9	1381H19	ｽﾌﾟﾘﾝｸﾞﾎｰｽ φ19(m)	0.55				550mm	2,400	G
10	B450106	ﾎｰｽﾊﾞﾝﾄﾞ(φ14～32)	2					1,000	G
11	BBHBP08015Z	六角ﾎﾞﾙﾄ HB M8×15Z(ｱﾌﾟｾｯﾄP3)	2					200	P
12	F364602	(X)ﾌｨﾙﾀﾌﾞﾗｹｯﾄ(GB290,300)	1					－	P
13	BBHBP08020Z	六角ﾎﾞﾙﾄ HB M8×20Z(ｱﾌﾟｾｯﾄP3)	1					270	P
14	BBHS06006	(SX@)止めﾈｼﾞ HS 6×6 ｸﾎﾞﾐ	1					120	P
15	BBHBP08025Z	六角ﾎﾞﾙﾄ HB M8×25Z(ｱﾌﾟｾｯﾄP3)	4					200	P
16	F160223	ｷｰ 7×7×50 焼入	1					1,100	P
17	B010641	－	1				廃番 GK1515	－	－
	B010642	(X)三菱ｴﾝｼﾞﾝ GB290LN-103	1				GK1515a,b/GK1021a,b	－	P
	B010672	(X)三菱ｴﾝｼﾞﾝ GB300LN-103	1				GK2015L,a	－	P

※品名欄[－]のものは供給不可品となります。2025年7月時点の税抜き価格となります。価格・仕様は予告なく変更となる場合が有ります。

ＧＫ１５１５，ａ，ｂ/ＧＫ１０２１ａ，ｂ/ＧＫ２０１５Ｌ，ａ　ポンプＡｓｓｙ

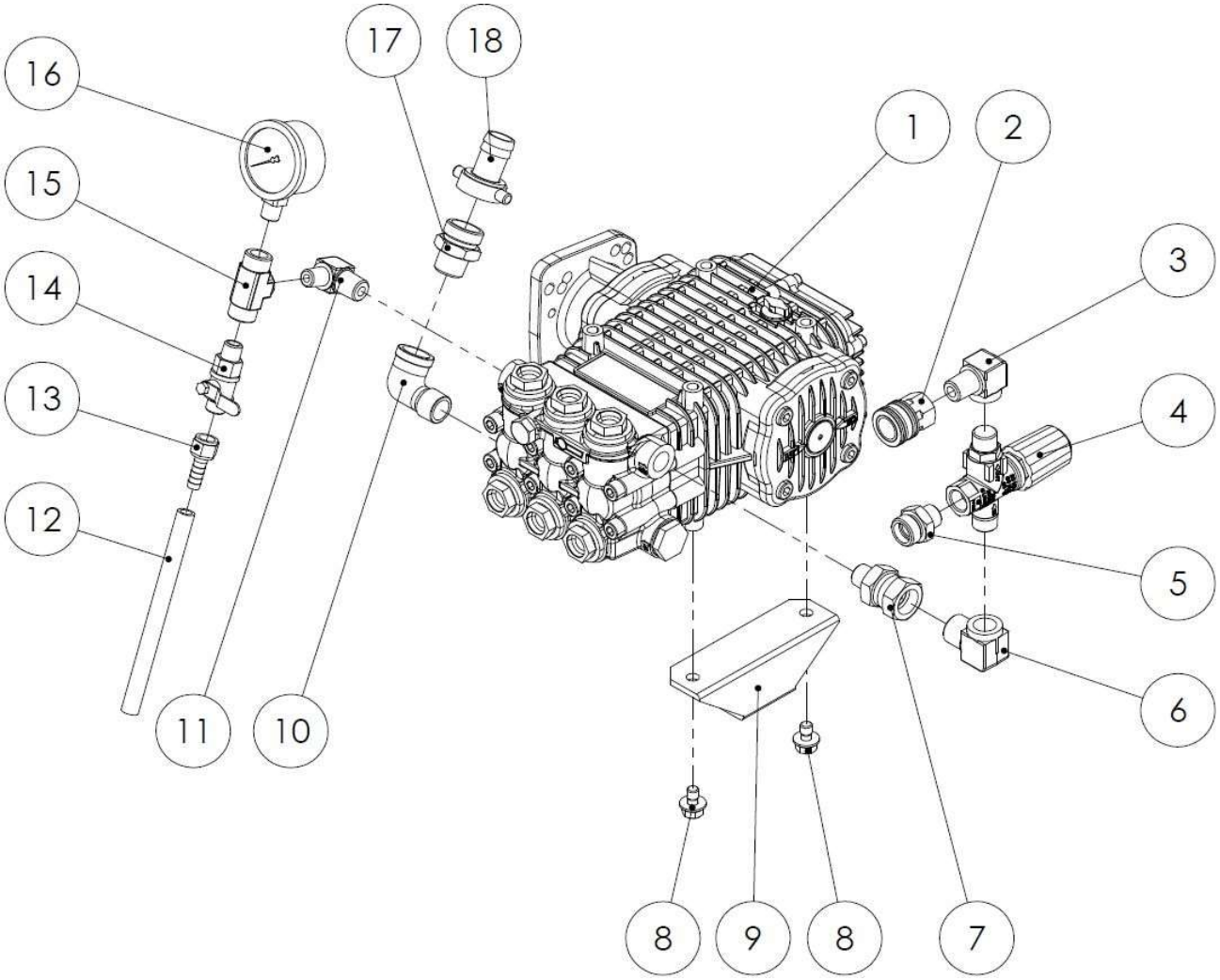

図番	コード	品名	数量	ｷｯﾄ内容	ｷｯﾄ	LOT	備考	一般価格	区分
1	CM6411010300	ﾎﾟﾝﾌﾟ FWS2-3530G LEFT(GB290,300)	1				GK1515,a,b/GK2015L,a	246,000	G
	CM6411040200	ﾎﾟﾝﾌﾟ FWS2-5030G LEFT(GM291,GB290)	1				GK1021a,b	248,000	G
2	B232111	高圧SUSｶﾌﾟﾗｿｹｯﾄ 3TSF-3/8(ﾛｯｸ付)	1					5,400	G
3	B160703	高圧凸凹ｴﾙﾎﾞ3/8	1					2,400	G
4	TC4072000043F	ｱﾝﾛｰﾀﾞｰ VR54	1				GK1515,a,b/GK1021a,b	24,000	G
	TC4072000028	ｱﾝﾛｰﾀﾞｰ VR56	1				GK2015L,a	36,000	G
5	KRF160349	(SY@)ｻｸｼｮﾝｱﾀﾞﾌﾟﾀｰ G1/2×3/8(網付用)	1					2,700	G
6	B161801	高圧90°　凸凹ｱﾀﾞﾌﾟﾀｰ3/8×G1/2	1					3,900	G
7	B162736	高圧片ﾕﾆｵﾝU1/2×3/8(φ5穴)	1					2,700	G
8	BBHBP08015Z	六角ﾎﾞﾙﾄ HB M8×15Z(ｱﾌﾟｾｯﾄP3)	2					200	P
9	F366005	ﾎﾟﾝﾌﾟﾍﾞｰｽ(FWS,GB290)	1					16,000	P
10	B195254KR	(SY@)SUS低圧ｽﾄﾘｰﾄｴﾙﾎﾞ1/2	1					1,600	G
11	B160551	高圧ｴﾙﾎﾞ1/4×3/8	1					4,500	G
12	1380J08	耐油ﾌﾞﾚｰﾄﾞﾎｰｽ φ8(1/4)(m)	0.15				150mm	1,000	G
13	B200701	黄銅ﾀｹﾉｺﾅｯﾄ1/4×9 HJ022	1					1,400	G
14	B270102	両ｵｽﾎﾞｰﾙｺｯｸ BC1/4MM(AS)	1					3,400	G
15	B162102	高圧ﾁｰｽﾞ1/4	1					3,300	G
16	B296133	圧力計φ50×30MPa(1/4BOTT)SUSｹｰｽ	1				GK1515,a,b/GK1021a,b	8,800	G
	B296135	圧力計φ50×40MPa(1/4BOTT)SUSｹｰｽ	1				GK2015L,a	8,800	G
17	KRF160321	(SY@)ｻｸｼｮﾝｱﾀﾞﾌﾟﾀｰG3/4×1/2(網付用)	1					3,000	G
18	2905B19	吸水ﾀｹﾉｺ継手ﾒﾈｼﾞ3/4×19(AS)	1					2,200	G

※品名欄[－]のものは供給不可品となります。2025年7月時点の税抜き価格となります。価格・仕様は予告なく変更となる場合が有ります。

ＧＫ１５１５，ａ，ｂ/ＧＫ１０２１ａ，ｂ/ＧＫ２０１５Ｌ，ａ
サイクロンフィルタAssy

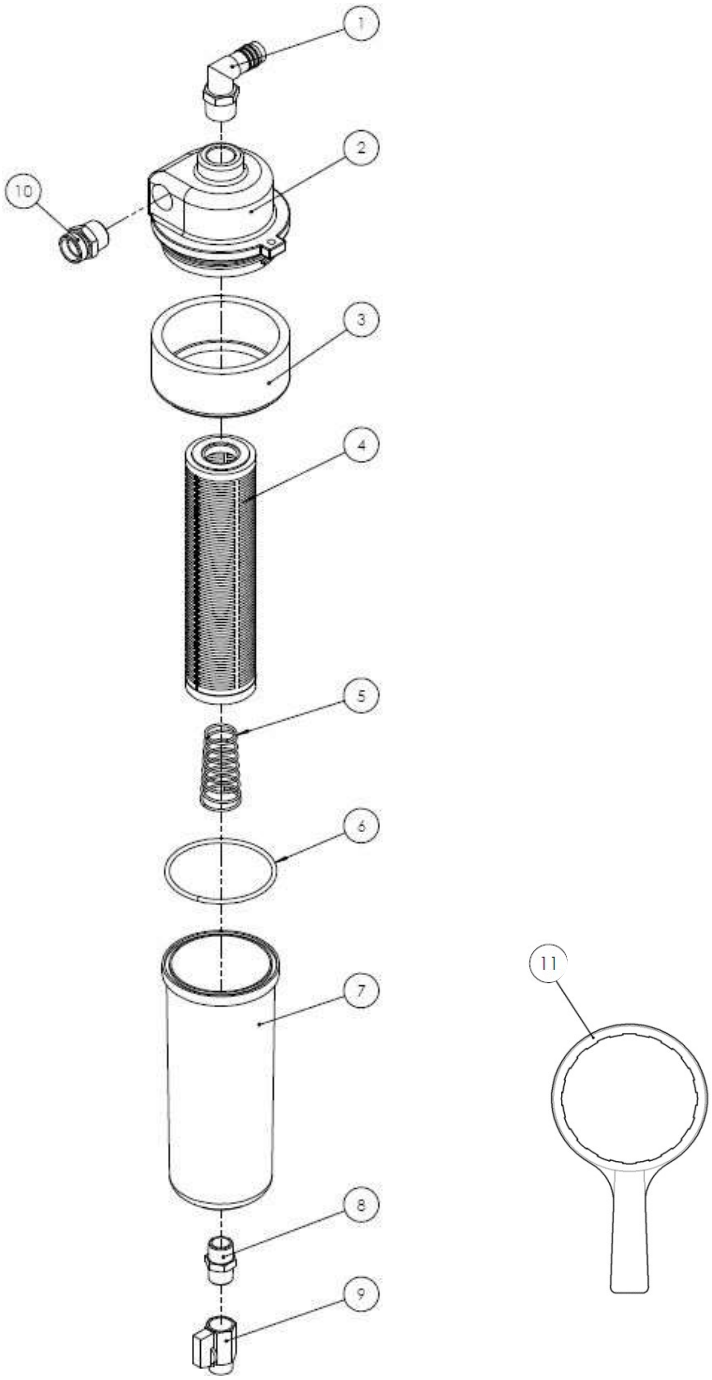

図番	コード	品名	数量	ｷｯﾄ内容	ｷｯﾄ	LOT	備考	一般価格	区分
1	B201121	ﾌﾟﾗｽﾁｯｸﾀｹﾉｺｴﾙﾎﾞ3/4×19	1	○				1,800	G
2	F402001-3	−	1	○				−	−
3	2896QBG	−	1	○●			単品供給不可	−	−
4	2896U150	ｴﾚﾒﾝﾄ 9″×150μ(ﾅｲﾛﾝ)	1	○				5,500	G
5	F402003	ｽﾌﾟﾘﾝｸﾞ KF-4	1	○				2,000	P
6	B470609	(SY@)OR 3.8×87(BFⅡab,KF-4)	1	○●				740	P
7	2896QBCF4	−	1	○●			単品供給不可	−	−
8	B201151	ﾌﾟﾗｽﾁｯｸﾆｯﾌﾟﾙ1/2	1	○				1,200	G
9	B250313A	(SY@)低圧凸凹ﾐﾆﾊﾞﾙﾌﾞVBR1/2	1	○				5,200	G
10	KRF160322	(SY@)ｻｸｼｮﾝｱﾀﾞﾌﾟﾀｰ3/4(網付用)	1	○				3,400	G
11	2896QBR	(SY@)ﾌｨﾙﾀｰﾚﾝﾁ(KF4,BFⅡ)(青)	1	○●				2,900	G
A	2897RA	(S)ｻｲｸﾛﾝﾌｨﾙﾀｰ KF-4(本体のみ)	1		○			46,000	G
B	B2896QBSET4	(SY@)透明ｶｯﾌﾟ9″ｾｯﾄ(1/2穴付)(KF-4)	1		●			10,200	P

※品名欄[－]のものは供給不可品となります。2025年7月時点の税抜き価格となります。価格・仕様は予告なく変更となる場合が有ります。

ＧＫ２０１５　配管

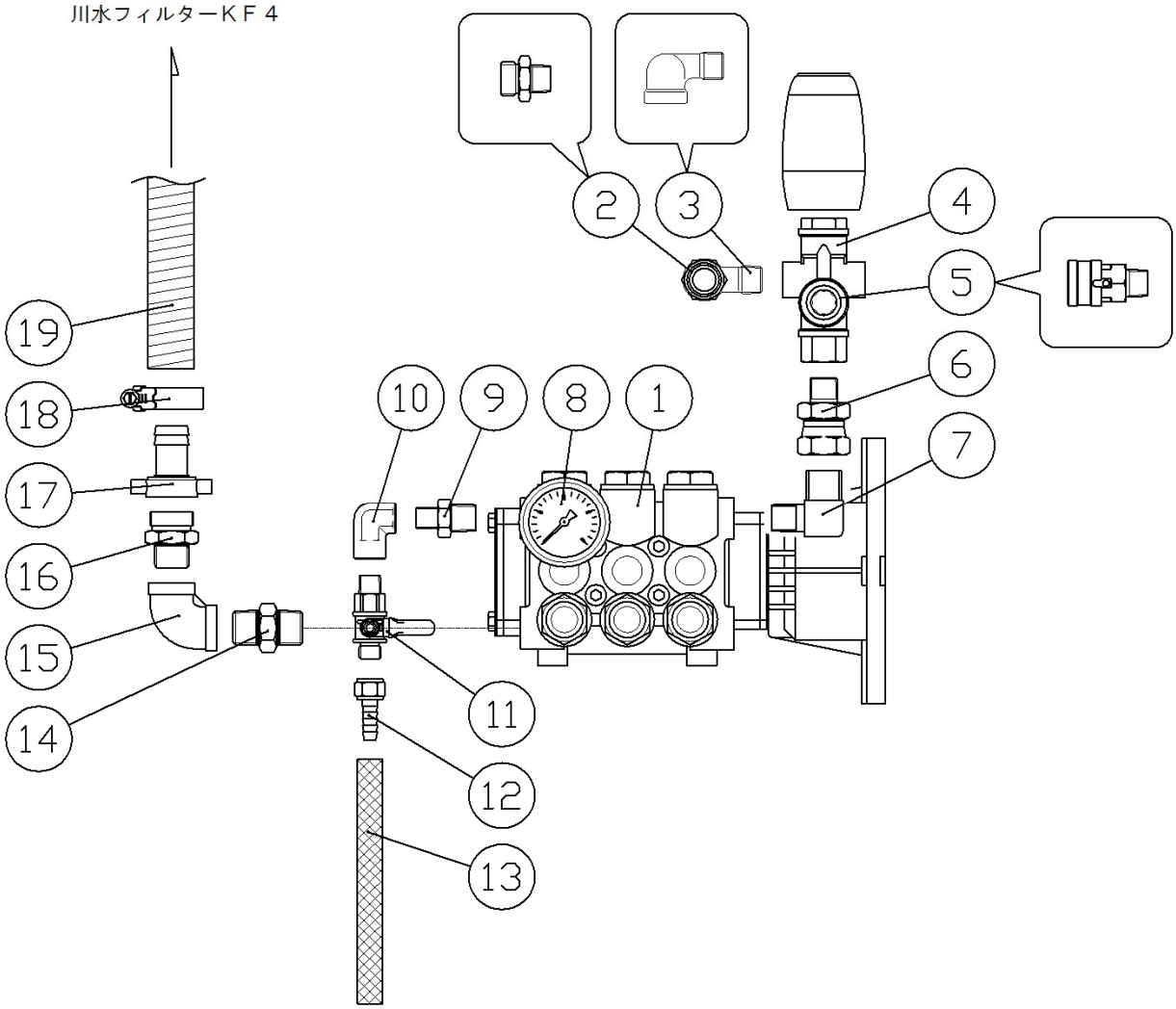

図番	コード	品名	数量	ｷｯﾄ内容	ｷｯﾄ	LOT	備考	一般価格	区分
ASSY	2563AA00	(S)洗浄機 GK2015La(KF4)(本体)						754,000	C
1	iNUH2014C	–	1					–	–
2	KRF160349	(SY@)ｻｸｼｮﾝｱﾀﾞﾌﾟﾀｰ G1/2×3/8(網付用)	1					2,700	G
3	B195253	SUS中圧ｽﾄﾘｰﾄｴﾙﾎﾞ3/8	1					3,300	G
4	TC0215010260	ｱﾝﾛｰﾀﾞｰ VRT3(28MPa Black,ﾉﾌﾞ付)	1					32,000	G
5	B232112	高圧SUSｶﾌﾟﾗｿｹｯﾄ 3TSM-3/8(ﾛｯｸ付)	1					6,600	G
6	B162736	高圧片ﾕﾆｵﾝU1/2×3/8(φ5穴)	1					2,700	G
7	B161530	高圧90°　ｱﾀﾞﾌﾟﾀｰ3/8×G1/2	1					2,400	G
8	B296338	–	1					–	–
9	B160153	高圧ﾆｯﾌﾟﾙ1/4×3/8	1					1,100	G
10	B160902	高圧両ﾒｽｴﾙﾎﾞ1/4	1					2,700	G
11	B270102	両ｵｽﾎﾞｰﾙｺｯｸ BC1/4MM(AS)	1					3,400	G
12	B200701	黄銅ﾀｹﾉｺﾅｯﾄ1/4×9 HJ022	1					1,400	G
13	1380J08020	(S)耐油ﾌﾞﾚｰﾄﾞﾎｰｽ φ8(1/4)×20cm	1				1380J020	600	G
14	B195004	SUS中圧ﾆｯﾌﾟﾙ1/2	1					3,000	G
15	B195204	(SX)SUS中圧両ﾒｽｴﾙﾎﾞ1/2	1					–	G
16	KRF160321	(SY@)ｻｸｼｮﾝｱﾀﾞﾌﾟﾀｰG3/4×1/2(網付用)	1					3,000	G
17	2905B19	吸水ﾀｹﾉｺ継手ﾒﾈｼﾞ3/4×19(AS)	1					2,200	G
18	B450106	ﾎｰｽﾊﾞﾝﾄﾞ(φ14～32)	2					1,000	G
19	1381H19050	(S)ｽﾌﾟﾘﾝｸﾞﾎｰｽ φ19×50cm	1					1,400	G

※品名欄[－]のものは供給不可品となります。2025年7月時点の税抜き価格となります。価格・仕様は予告なく変更となる場合が有ります。

ＧＥ１６０，ＧＥ１６０ａ～ｈ，ＧＥ１５１３，ＧＥ１５１３ａ～ｈ

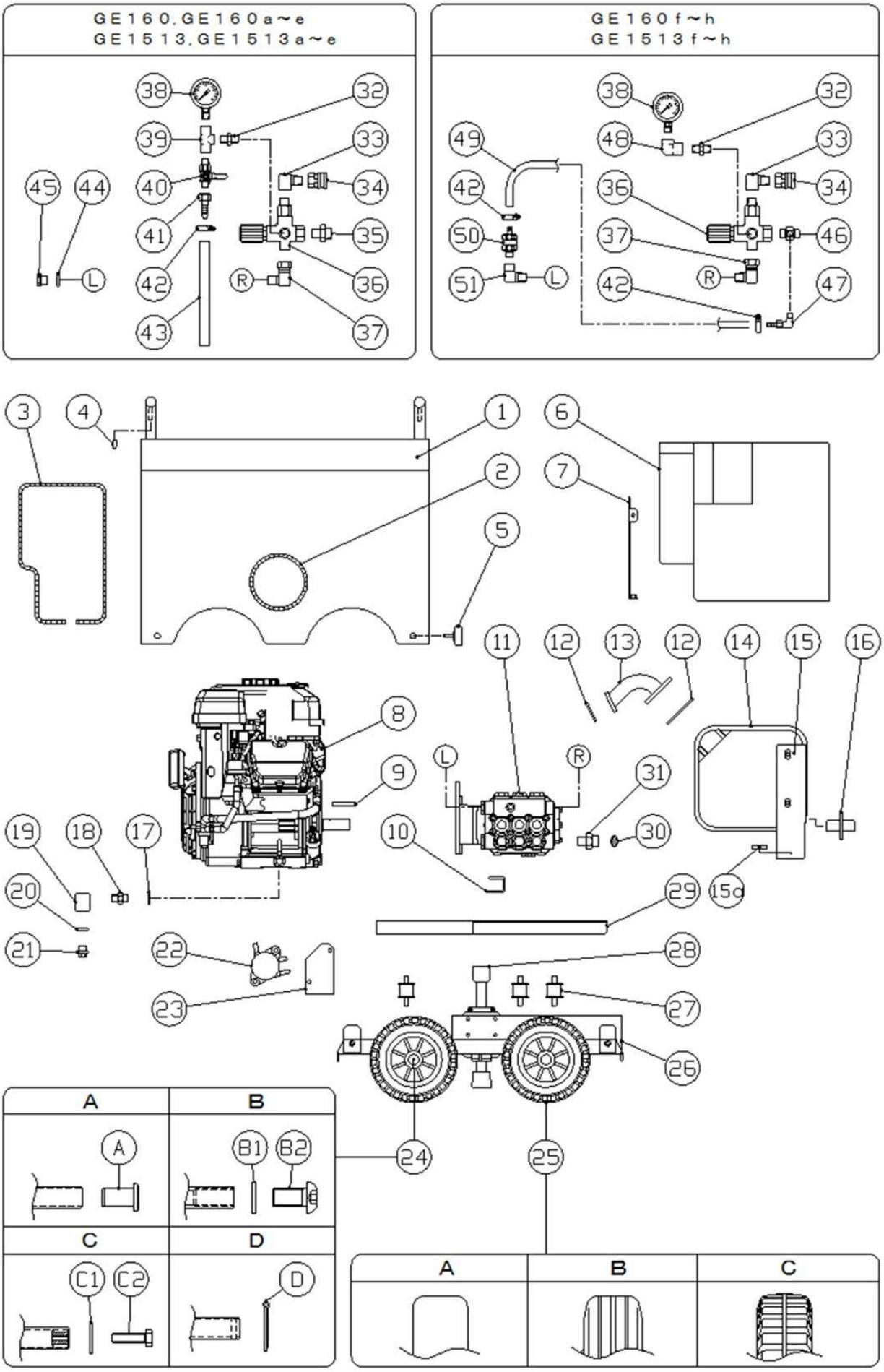

ＧＥ１６０，ＧＥ１６０ａ～ｈ，ＧＥ１５１３，ＧＥ１５１３ａ～ｈ

図番	コード	品名	数量	ｷｯﾄ内容	ｷｯﾄ	LOT	備考	一般価格	区分
1	F475102-4SET01	－	1				～GE160g/～GE1513g	－	－
	F475111	－	1				GE160h/GE1513h	－	－
2	B390692	ﾜﾝﾀｯﾁﾊﾟｯｷﾝ FC-779-1-3(m)	0.33				330mm	1,800	P
3	B390692	ﾜﾝﾀｯﾁﾊﾟｯｷﾝ FC-779-1-3(m)	0.79				～GE160g/～GE1513g 790mm	1,800	P
	B390692	ﾜﾝﾀｯﾁﾊﾟｯｷﾝ FC-779-1-3(m)	0.89				GE160h/GE1513h 890mm	1,800	P
4	B900101	ｺﾞﾑｷｬｯﾌﾟ VCP6	4					100	P
5	BBNS08020W	ﾉﾌﾞｽﾀｰｾｯﾄ M8×20 SW･PW付	4					1,200	P
6	F475105-2SET01	－	1				～GE160g/～GE1513g	－	－
	F475112	－	1				GE160h/GE1513h	－	－
7	F475106-1SET01	－	1				～GE160g/～GE1513g	－	－
8	B010631	－	1				GE160,GE160a,GE1513	－	－
	B010631F	－	1				GE160b,GE1513a	－	－
	B010631B	－	1				GE160c～g,GE1513c～g	－	－
	B010631F2	－	1				燃料ﾎﾟﾝﾌﾟﾌﾞﾗｹｯﾄｾｯﾄ	－	－
	B010631C	(X)三菱ｴﾝｼﾞﾝ GB181LN-175	1				GE160h/GE1513h	－	P
B010631C三菱エンジンGB181LN-175(燃料ポンプ無)に載せ替える場合はNo1(F475111)、No6(F475112)とセット交換し、N									
9	F160206	ｷｰ 5×5×48 焼入	1					660	P
10	F475104-1	(SX)ﾎﾟﾝﾌﾟﾍﾞｰｽ(GE1513)	1					－	P
11	CM6301320100	ﾎﾟﾝﾌﾟ LWS3022G ﾛﾝｸﾞｼｬﾌﾄ	1				GE160,GE160a～h	187,000	G
	CM6301300100	ﾎﾟﾝﾌﾟ LWS3525G ﾛﾝｸﾞｼｬﾌﾄ	1				GE1513,GE1513a～h	187,000	G
12	ﾐKM70031AB	(S)ﾏﾌﾗ ｶﾞｽｹｯﾄ	2				Willbe	140	MB
13	ﾐKM30017AA	(S)ｴｷｿﾞｰｽﾄﾊﾟｲﾌﾟ	1				Willbe	1,800	MB
14	ﾐKM17023AA	(S)ﾏﾌﾗ	1				Willbe	13,090	MB
15	F475107-2	ﾏﾌﾗｰｽﾃｰ(GE160)	1				～GE160g/～GE1513g F475113/F475114ｾｯﾄで互換性有	10,100	P
	F475113	－	1				GE160h/GE1513h	－	－
15a	F475114-1	－	1				GE160h/GE1513h	－	－
16	F475108-1	(SX)排気ｶﾞｲﾄﾞ(GE1513)	1					－	P
17	ﾐZZ70013A	(S)ｶﾞｽｹｯﾄ	1				Willbe	48	MB
18	KRF160343	(SY@)ﾆｯﾌﾟﾙ M14×1/4	1					900	G
19	KRF160360	(SY@)ｵｲﾙﾄﾞﾚﾝｼﾞｮｲﾝﾄ(GE)	1					2,500	G
20	B46P0125	(S)OR P12.5 2.4×12.3	1				旧:ﾏ023170	270	P
21	ﾏ091376	(X)ﾌﾟﾗｸﾞﾏﾄﾒ	1				No.20含む　丸山	－	MY6
22	ﾐKF60005AA	(S)ﾌｭｰｴﾙﾎﾟﾝﾌﾟ ｱｾﾝﾌﾞﾘ	1				GE160c～g/GE1513c～g	2,560	MB
23	F475109-1	－	1				GE160c～g/GE1513c～g	－	－
24A	F160120A	(SX@)車輪止めﾘﾍﾞｯﾄ 大	4					2,200	P
24B1	BBPWS16	SUS平ﾜｯｼｬｰ PW 16	4					500	P
24B2	BBBCS1630	－	4					－	－
24C1	BBPW082516Z	平ﾜｯｼｬｰ PW 8.5×25×1.6Z	4				BBPW08221Z	210	P
24C2	BBHB08030Z	六角ﾎﾞﾙﾄ HB M8×30Z	4					210	P
24D	BBSP3530Z	割ﾋﾟﾝ 3.5×30Z	4					210	P
25A	AMTPR1505055	－	4				廃番　No.25C 4ｹｾｯﾄで互換性有	－	－
25B	XY15055	－	4				廃番　No.25C 4ｹｾｯﾄで互換性有	－	－
25C	KRCW15055	(SY@)車輪φ150×55(KR)	4					2,400	P
26	F475110-4	－	1					－	－
	No.26 台車と車輪を同時交換する場合はNo.24D 割ピン 3.5×30Zもセットで注文してください。								
27	B155012	丸形防振ｺﾞﾑ φ30×26H(15-15)	4				～GE160g/～GE1513g B155014:4ｹｾｯﾄで互換性有	2,000	P
	B155014	(X)丸形防振ｺﾞﾑ φ30×26H(15-30) 硬度45	4				GE160h/GE1513h	－	P
28	B140000	ﾌﾘｰﾛｯｸ 900A	1					7,400	P
29	F475103-1	－	1					－	－
30	2902K	吸水口ﾌｨﾙﾀｰ #25×φ15.5(1/2用)	1					500	G
31	KRF160348	(SY@)ｻｸｼｮﾝｱﾀﾞﾌﾟﾀｰ 1/2(網付用)	1					2,700	G
32	B160102	高圧ﾆｯﾌﾟﾙ1/4	1					900	G
33	B160503	高圧ｴﾙﾎﾞ3/8	1				VB5a:GE160	2,400	G
	B160703	高圧凸凹ｴﾙﾎﾞ3/8	1				VB3：GE160a～h,GE1513,GE1513a～h	2,400	G
34	B232111	高圧SUSｶﾌﾟﾗｿｹｯﾄ 3TSF-3/8(ﾛｯｸ付)	1					5,400	G
35	KRF160337	(SY@)黄銅ｱﾀﾞﾌﾟﾀｰ 3/8	1				～GE160e/～GE1513e	2,300	G

※品名欄[－]のものは供給不可品となります。2025年7月時点の税抜き価格となります。価格・仕様は予告なく変更となる場合が有ります。

ＧＥ１６０，ＧＥ１６０ａ～ｈ，ＧＥ１５１３，ＧＥ１５１３ａ～ｈ

図番	コード	品名	数量	ｷｯﾄ内容	ｷｯﾄ	LOT	備考	一般価格	区分
36	PA60130010	ｱﾝﾛｰﾀﾞｰ VB5a	1				GE160	36,000	G
	PA60190800	ｱﾝﾛｰﾀﾞｰ VB3F(IN:PFﾃｰﾊﾟ,OUT:PT)	1				GE160a～h,GE1513,GE1513a～h 旧PA60190000FA	27,000	G
37	B162902	高圧90° 片ﾕﾆｵﾝ3/8	1					4,800	G
38	B296133	圧力計φ50×30MPa(1/4BOTT)SUSｹｰｽ	1					8,800	G
39	B162102	高圧ﾁｰｽﾞ1/4	1				～GE160e/～GE1513e	3,300	G
40	B270102	両ｵｽﾎﾞｰﾙｺｯｸ BC1/4MM(AS)	1				～GE160e/～GE1513e	3,400	G
41	B200701	黄銅ﾀｹﾉｺﾅｯﾄ1/4×9 HJ022	1				～GE160e/～GE1513e	1,400	G
42	B450101	ﾎｰｽﾊﾞﾝﾄﾞ(φ6～15)	1				～GE160e/～GE1513e	870	G
	B450101	ﾎｰｽﾊﾞﾝﾄﾞ(φ6～15)	2				GE160f～h/GE1513f～h	870	G
43	1380J08	耐油ﾌﾞﾚｰﾄﾞﾎｰｽ φ8(1/4)(m)	0.1				～GE160e/～GE1513e 100mm	1,000	G
44	BBPWC03	銅ﾜｯｼｬｰ3/8	1				～GE160e/～GE1513e	480	P
45	BBHP03C	黄銅六角埋栓G3/8M	1				～GE160e/～GE1513e	1,700	P
46	KRF160340	黄銅三方ｱﾀﾞﾌﾟﾀｰ G3/8×3/8×1/8F	1				GE160f～h/GE1513f～h	4,500	G
47	B203101	黄銅L型ﾎｰｽｼﾞｮｲﾝﾄ 1/8×7(ﾀｹﾉｺ)	1				GE160f～h/GE1513f～h	2,100	G
48	B160902	高圧両ﾒｽｴﾙﾎﾞ1/4	1				GE160f～h/GE1513f～h	2,700	G
49	1384A06	低圧耐油ﾎｰｽφ6(m)	0.3				GE160f～h/GE1513f～h 300mm	2,200	G
50	F351900	自動ｴｱ抜き弁ｾｯﾄ	1				GE160f～h/GE1513f～h	5,100	P
51	B160753	高圧凸凹ｴﾙﾎﾞ3/8×1/4F	1				GE160f～h/GE1513f～h	3,800	G

※品名欄[－]のものは供給不可品となります。2025年7月時点の税抜き価格となります。価格・仕様は予告なく変更となる場合が有ります。

GE160sdi,a,b

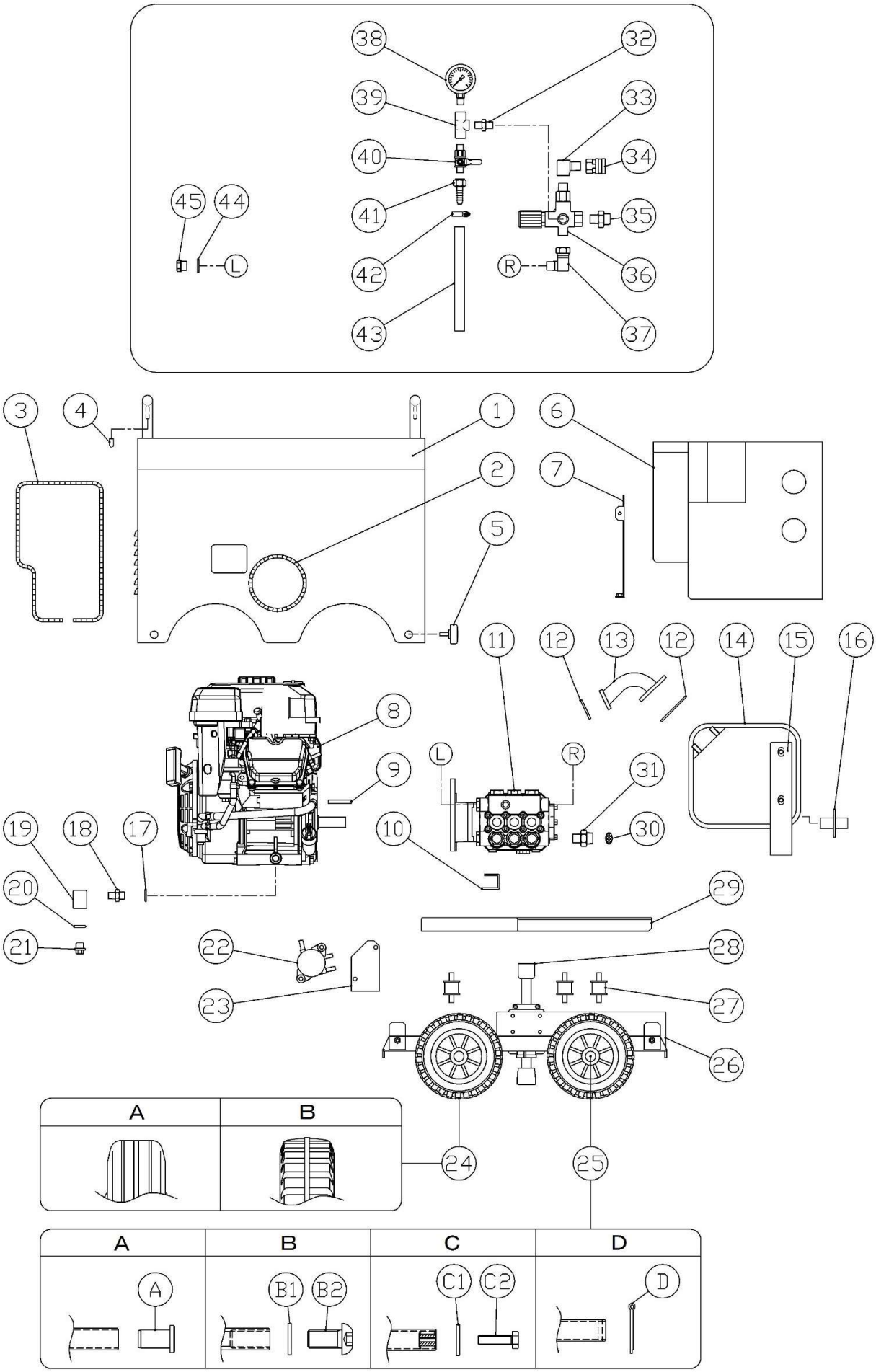
38
32
39
33
40
34
45
44
41
35
L
42
R
36
43
37
3
4
1
6
2
7
5
11
12
13
12
14
15
16
8
L
R
9
31
19
18
17
10
30
20
29
21
22
28
23
27
26
A
B
24
25
A
B
C
D
A
B1
B2
C1
C2
D

ＧＥ１６０ｓｄｉ，ａ，ｂ

図番	コード	品名	数量	ｷｯﾄ内容	ｷｯﾄ	LOT	備考	一般価格	区分
ASSY	2557FB00	－						－	－
1	F476502-SET01	－	1					－	－
2	B390692C033	(S)ﾜﾝﾀｯﾁﾊﾟｯｷﾝ FC-779-1-3×33cm	1					1,200	P
3	B390692C079	(S)ﾜﾝﾀｯﾁﾊﾟｯｷﾝ FC-779-1-3×79cm	1					2,000	P
4	B900101	ｺﾞﾑｷｬｯﾌﾟ VCP6	4					100	P
5	BBNS08020W	ﾉﾌﾞｽﾀｰｾｯﾄ M8×20 SW･PW付	4					1,200	P
6	F475105-2SET01	－	1					－	－
7	F475106-1SET01	－	1					－	－
8	B010637	－	1				GE160sdi	－	－
8a	B010638	－	1				GE160sdia,GE160sdib	－	－
8b	B010638F	－	1				燃料ﾎﾟﾝﾌﾟﾌﾞﾗｹｯﾄｾｯﾄ	－	－
燃料ポンプが付いていない機種からのエンジン載せ替えの場合はB010638Fを注文してください。（台車要穴加工）									
9	F160206	キー 5×5×48 焼入	1					660	P
10	F475104-1	(SX)ﾎﾟﾝﾌﾟﾍﾞｰｽ(GE1513)	1					－	P
11	CM6301320100	ﾎﾟﾝﾌﾟ LWS3022G ﾛﾝｸﾞｼｬﾌﾄ	1					187,000	G
12	ﾐKM70031AB	(S)ﾏﾌﾗ ｶﾞｽｹｯﾄ	2				三菱	140	MB
13	ﾐKM30017AA	(S)ｴｷｿﾞｰｽﾄﾊﾟｲﾌﾟ	1				三菱	1,800	MB
14	ﾐKM17023AA	(S)ﾏﾌﾗ	1				三菱	13,090	MB
15	F475107-2	ﾏﾌﾗｰｽﾃｰ(GE160)	1					10,100	P
16	F475108-1	(SX)排気ｶﾞｲﾄﾞ(GE1513)	1					－	P
17	ﾐZZ70013A	(S)ｶﾞｽｹｯﾄ	1				三菱	48	MB
18	KRF160343	(SY@)ﾆｯﾌﾟﾙ M14×1/4	1					900	G
19	KRF160360	(SY@)ｵｲﾙﾄﾞﾚﾝｼﾞｮｲﾝﾄ(GE)	1					2,500	G
20	ﾏ023170	－	1				丸山	－	－
21	ﾏ091376	(X)ﾌﾟﾗｸﾞﾏﾄﾒ	1				No.20含む　丸山	－	MY6
22	ﾐKF60005AA	(S)ﾌｭｰｴﾙﾎﾟﾝﾌﾟ ｱｾﾝﾌﾞﾘ	1				三菱	2,560	MB
23	F475109-1	－	1					－	－
24A	XY15055	－	4				No.24B 4個ｾｯﾄで互換	－	－
24B	KRCW15055	(SY@)車輪 φ150×55(KR)	4					2,400	P
25A	F160120A	(SX@)車輪止めﾘﾍﾞｯﾄ 大	4					2,200	P
25B1	BBPWS16	SUS平ﾜｯｼｬｰ PW 16	4					500	P
25B2	BBBCS1630	－	4					－	－
25C1	BBPW082516Z	平ﾜｯｼｬｰ PW 8.5×25×1.6Z	4				BBPW08221Z	210	P
25C2	BBHB08030Z	六角ﾎﾞﾙﾄ HB M8×30Z	4					210	P
25D	BBSP3530Z	割ﾋﾟﾝ 3.5×30Z	4					210	P
26	F475110-1	－	1					－	－
No. 25A, 25B, 25Cを使用している台車の場合はNo. 25D 割ピン 3.5×30Zもセットで注文してください。									
27	B155012	丸形防振ｺﾞﾑ φ30×26H(15-15)	4					2,000	P
28	B140000	ﾌﾘｰﾛｯｸ 900A	1					7,400	P
29	F475103-1	－	1					－	－
30	KRF160348	(SY@)ｻｸｼｮﾝｱﾀﾞﾌﾟﾀｰ 1/2(網付用)	1					2,700	G
31	2902K	吸水口ﾌｨﾙﾀｰ #25× φ15.5(1/2用)	1					500	G
32	B160102	高圧ﾆｯﾌﾟﾙ1/4	1					900	G
33	B160703	高圧凸凹ｴﾙﾎﾞ3/8	1					2,400	G
34	B232111	高圧SUSｶﾌﾟﾗｿｹｯﾄ 3TSF-3/8(ﾛｯｸ付)	1					5,400	G
35	KRF160337	(SY@)黄銅ｱﾀﾞﾌﾟﾀｰ 3/8	1					2,300	G
36	PA60190000FA	－	1					－	－
37	B162902	高圧90°　片ﾕﾆｵﾝ3/8	1					4,800	G
38	B296133	圧力計 φ50×30MPa(1/4BOTT)SUSｹｰｽ	1					8,800	G
39	B162102	高圧ﾁｰｽﾞ1/4	1					3,300	G
40	B270102	両ｵｽﾎﾞｰﾙｺｯｸ BC1/4MM(AS)	1					3,400	G
41	B200701	黄銅ﾀｹﾉｺﾅｯﾄ1/4×9 HJ022	1					1,400	G
42	B450101	ﾎｰｽﾊﾞﾝﾄﾞ(φ6～15)	1					870	G
43	1380J08010	(S)耐油ﾌﾞﾚｰﾄﾞﾎｰｽ φ8(1/4)×10cm	1					600	G
44	BBPWC03	銅ﾜｯｼｬｰ3/8	1					480	P
45	BBHP03C	黄銅六角埋栓G3/8M	1					1,700	P

※品名欄［－］のものは供給不可品となります。2025年7月時点の税抜き価格となります。価格・仕様は予告なく変更となる場合が有ります。

ＧＥ４３０Ｂ　全体

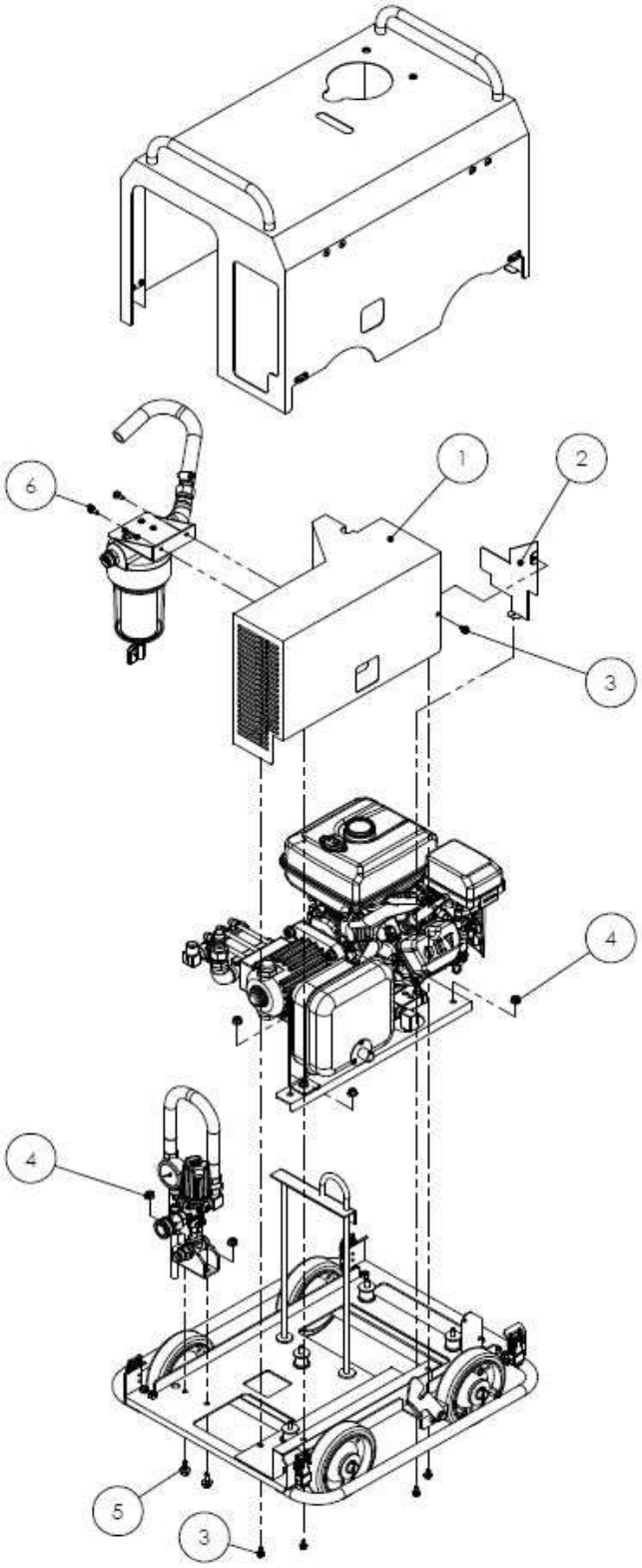

図番	コード	品名	数量	ｷｯﾄ内容	ｷｯﾄ	LOT	備考	一般価格	区分
ASSY	2554J00	(S)洗浄機 GE430B(本体)	1					622,000	C
1	F476305-1	−	1					−	−
2	F476306	−	1					−	−
3	BBHBP06012Z	六角ﾎﾞﾙﾄ HB M6×12Z(ｱﾌﾟｾｯﾄP3)	5					140	P
4	BBFN08Z	ﾌﾗﾝｼﾞﾅｯﾄ M8	6					140	P
5	BBHBP08020Z	六角ﾎﾞﾙﾄ HB M8×20Z(ｱﾌﾟｾｯﾄP3)	2					270	P
6	BBHBP06015Z	六角ﾎﾞﾙﾄ HB M6×15Z(ｱﾌﾟｾｯﾄP3)	2					210	P

※品名欄[－]のものは供給不可品となります。2025年7月時点の税抜き価格となります。価格・仕様は予告なく変更となる場合が有ります。

ＧＥ４３０Ｂ　カバーＡｓｓｙ

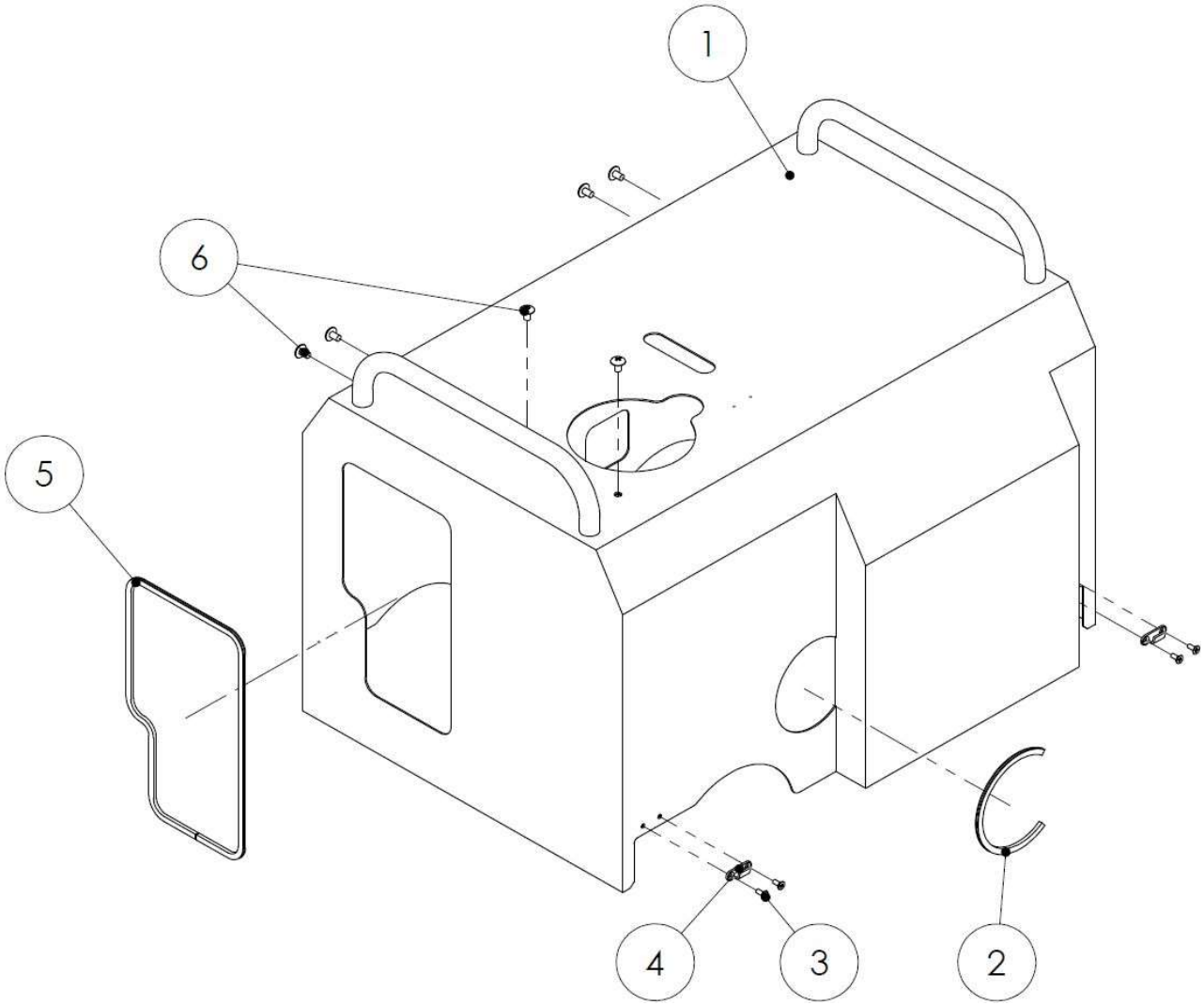

図番	コード	品名	数量	ｷｯﾄ内容	ｷｯﾄ	LOT	備考	一般価格	区分
1	F476302-3	－	1					－	－
2	B390692	ﾜﾝﾀｯﾁﾊﾟｯｷﾝ FC-779-1-3(m)	0.23				230mm	1,800	P
3a	BBMSK04010Z	(SX)皿ﾈｼﾞ M4×10Z	8					－	P
3b	BBFN04Z	ﾌﾗﾝｼﾞﾅｯﾄ M4	8					140	P
4	B370521	(X)ﾛｯｸ付ｽﾃﾝﾚｽｷｬｯﾁｸﾘｯﾌﾟ TL-322	4				台車AssyNo.6とｾｯﾄ	－	P
5	B390692	ﾜﾝﾀｯﾁﾊﾟｯｷﾝ FC-779-1-3(m)	0.77				770mm	1,800	P
6a	BBTS0610Z	(SX)ﾄﾗｽﾈｼﾞ M6×10	6					－	P
6b	BBFN06Z	ﾌﾗﾝｼﾞﾅｯﾄ M6	6					140	P

※品名欄[－]のものは供給不可品となります。2025年7月時点の税抜き価格となります。価格・仕様は予告なく変更となる場合が有ります。

ＧＥ４３０Ｂ　ビッグフィルターＡｓｓｙ

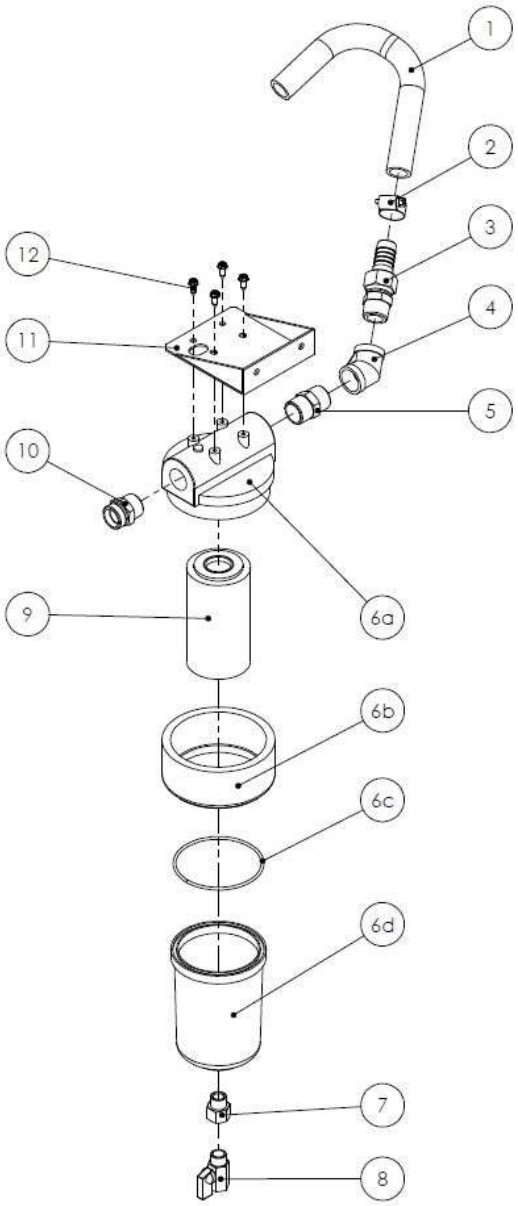

図番	コード	品名	数量	ｷｯﾄ内容	ｷｯﾄ	LOT	備考	一般価格	区分
1	1381H19	ｽﾌﾟﾘﾝｸﾞﾎｰｽ φ19(m)	0.4				400mm,ｴﾝｼﾞﾝ･ﾎﾟﾝﾌﾟAssyNo.29	2,400	G
2	B450105	ﾎｰｽﾊﾞﾝﾄﾞ(φ14～27)	1					1,000	G
3	B203041	(X)黄銅ﾎｰｽｼﾞｮｲﾝﾄ 3/4×21(ｱﾀﾞﾌﾟﾀｰ+ﾀｹﾉｺﾅｯﾄ)	1					－	G
4	B195245	(SX@)SUS中圧45°　両ﾒｽｴﾙﾎﾞ3/4	1					4,500	G
5	B195005KR	(SY@)SUS低圧ﾆｯﾌﾟﾙ3/4	1					1,700	G
6	2897BA06	(SY@)ﾋﾞｯｸﾞﾌｨﾙﾀｰ BFⅡa5-3/4FF(ｴﾚﾒﾝﾄ別)	1		○			9,100	G
6a	－	－	1	○				－	－
6b	－	－	1	○				－	－
6c	－	－	1	○				－	－
6d	－	－	1	○				－	－
7	F160331	黄銅凸凹ｱﾀﾞﾌﾟﾀｰ3/8	1					2,700	G
8	B250312A	(SY@)低圧凸凹ﾐﾆﾊﾞﾙﾌﾞVBR3/8	1					5,000	G
9	2897GA100	(SY@)ｴﾚﾒﾝﾄ 5″×100μ(ﾅｲﾛﾝ)(BF用)	1					4,900	G
10	KRF160322	(SY@)ｻｸｼｮﾝｱﾀﾞﾌﾟﾀｰ3/4(網付用)	1					3,400	G
11	F476313-1	－	1					－	－
12	BBHFTS0516	SUS六角ﾌﾗﾝｼﾞﾀｯﾋﾟﾝｸﾞﾈｼﾞ M5×16	4					400	P
13	2896QBR	(SY@)ﾌｨﾙﾀｰﾚﾝﾁ(KF4,BFⅡ)(青)	1					2,900	G

※品名欄[－]のものは供給不可品となります。2025年7月時点の税抜き価格となります。価格・仕様は予告なく変更となる場合が有ります。

ＧＥ４３０Ｂ　エンジン・ポンプＡｓｓｙ

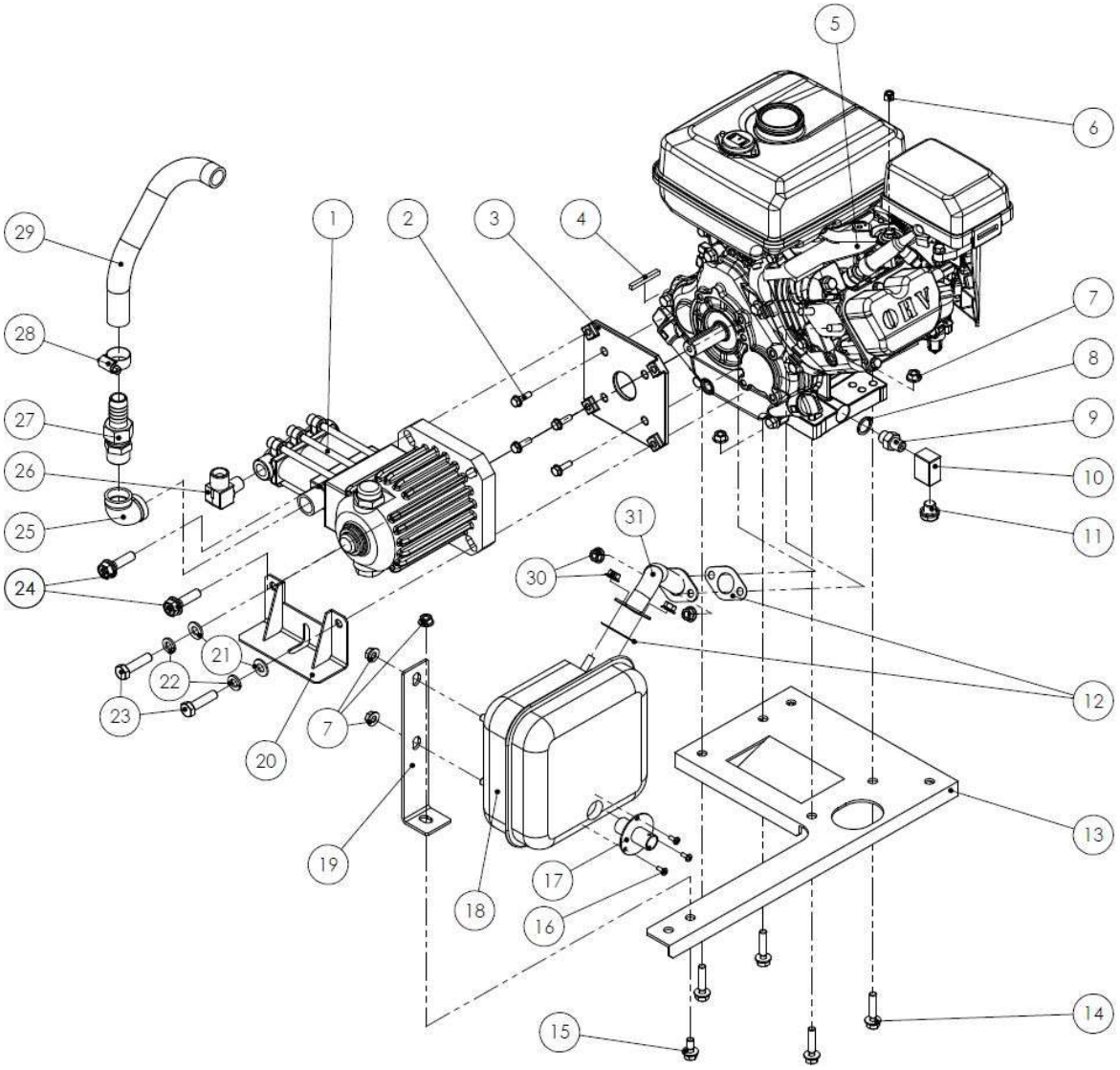

図番	コード	品名	数量	ｷｯﾄ内容	ｷｯﾄ	LOT	備考	一般価格	区分
1	B050222	ﾎﾟﾝﾌﾟ MW3SU79G(E/G20-5)(4MPa,30L/3600)	1					159,000	G
2	ﾏ443503	(S5)6ｶｸﾎﾞﾙﾄWSW	4					170	MY4
3	ﾏ441565	(S)ﾌﾗﾝｼﾞ	1					4,950	MY4
4	F160205	キー 5×5×44 焼入	1					1,100	P
5	B010621A	(SY)三菱ｴﾝｼﾞﾝ GB181PN-175	1					－	P
6	BBTRN06Z	(X)ﾀﾌﾛｯｸﾅｯﾄ M6	1					－	P
7	BBFN08Z	ﾌﾗﾝｼﾞﾅｯﾄ M8	7					140	P
8	ﾐZZ70013A	(S)ｶﾞｽｹｯﾄ	1					48	MB
9	KRF160343	(SY@)ﾆｯﾌﾟﾙ M14×1/4	1					900	G
10	KRF160360	(SY@)ｵｲﾙﾄﾞﾚﾝｼﾞｮｲﾝﾄ(GE)	1					2,500	G
11	ﾏ091376	(X)ﾌﾟﾗｸﾞﾏﾄﾒ	1					－	MY6
12	ﾐKM70031AB	(S)ﾏﾌﾗ ｶﾞｽｹｯﾄ	2					140	MB
13	F476303	－	1					－	－
14	BBHBP08040Z	(X)六角ﾎﾞﾙﾄ HB M8×40Z(ｱﾌﾟｾｯﾄP3)	4					－	P
15	BBHBP08020Z	六角ﾎﾞﾙﾄ HB M8×20Z(ｱﾌﾟｾｯﾄP3)	1					270	P
16	ﾐW006D04X008K	(S)ｽｸﾘｭ	3					28	MB
17	F476308-1	－	1					－	－
18	ﾐKM17023AA	(S)ﾏﾌﾗ	1					13,090	MB
19	F476307-1	－	1					－	－
20	F476304A	－	1					－	－

※品名欄［－］のものは供給不可品となります。2025年7月時点の税抜き価格となります。価格・仕様は予告なく変更となる場合が有ります。

ＧＥ４３０Ｂ　エンジン・ポンプＡｓｓｙ

図番	コード	品名	数量	ｷｯﾄ内容	ｷｯﾄ	LOT	備考	一般価格	区分
21	BBPW1051816Z	(X)平ﾜｯｼｬｰ PW 10.5×18.0×1.6	2					－	P
22	BBSW10Z	ｽﾌﾟﾘﾝｸﾞﾜｯｼｬｰSW 10Z	2					100	P
23	BBHBU0308040Z	六角ﾎﾞﾙﾄ3/8-16UNC×1″1/2Z	2					600	P
24	ﾏ445314	(S)6ｶｸﾎﾞﾙﾄWSW(3/8 16UNC 35(SW,PW組込))	2					1,250	MY4
25	B195005KR	(SY@)SUS低圧ﾆｯﾌﾟﾙ3/4	1					1,700	G
26	B161530	高圧90°　ｱﾀﾞﾌﾟﾀｰ3/8×G1/2	1					2,400	G
27	B203041	(X)黄銅ﾎｰｽｼﾞｮｲﾝﾄ 3/4×21(ｱﾀﾞﾌﾟﾀｰ+ﾀｹﾉｺﾅｯﾄ)	1					－	G
28	B450105	ﾎｰｽﾊﾞﾝﾄﾞ(φ14～27)	1					1,000	G
29	1381H19	ｽﾌﾟﾘﾝｸﾞﾎｰｽ φ19(m)	0.4				400mm,ﾋﾞｯｸﾞﾌｨﾙﾀｰAssy№1	2,400	G
30	ﾐZZ70028C	(S)ｺﾆｶﾙｽﾌﾟﾘﾝｸﾞﾅｯﾄ	4					62	MB
31	ﾐKM30017AA	(S)ｴｷｿﾞｰｽﾄﾊﾟｲﾌﾟ	1					1,800	MB

※品名欄［－］のものは供給不可品となります。2025年7月時点の税抜き価格となります。価格・仕様は予告なく変更となる場合が有ります。

ＧＥ４３０Ｂ　アンローダＡｓｓｙ

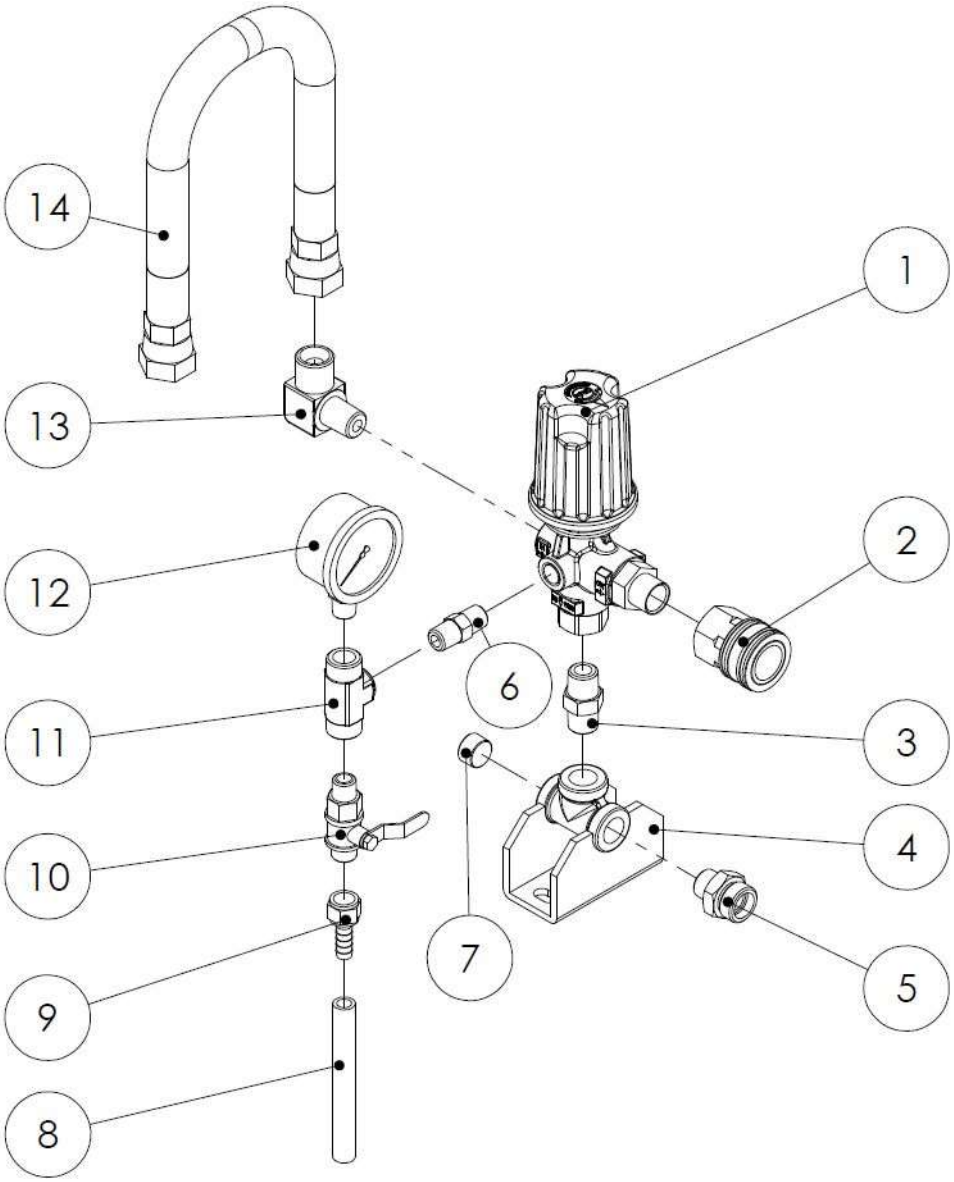

図番	コード	品名	数量	ｷｯﾄ内容	ｷｯﾄ	LOT	備考	一般価格	区分
1	PA60225000F	(S)ｱﾝﾛｰﾀﾞｰ VB9F(OUT:1/2M)	1					46,000	G
2	B230131	黄銅ｶﾌﾟﾗｿｹｯﾄ 4TSF	1					6,600	G
3	B160103	高圧ﾆｯﾌﾟﾙ3/8	1					1,000	G
4	F476311-1	－	1					－	－
5	KRF160349	(SY@)ｻｸｼｮﾝｱﾀﾞﾌﾟﾀｰ G1/2×3/8(網付用)	1					2,700	G
6	B160102	高圧ﾆｯﾌﾟﾙ1/4	1					900	G
7	B163903	六角穴付埋栓3/8	1					340	G
8	1380J08	耐油ﾌﾞﾚｰﾄﾞﾎｰｽ φ8(1/4)(m)	0.1				100mm	1,000	G
9	B200701	黄銅ﾀｹﾉｺﾅｯﾄ1/4×9 HJ022	1					1,400	G
10	B270102	両ｵｽﾎﾞｰﾙｺｯｸ BC1/4MM(AS)	1					3,400	G
11	B162102	高圧ﾁｰｽﾞ1/4	1					3,300	G
12	B296131	圧力計φ50×16MPa(1/4BOTT)SUSｹｰｽ	1					8,800	G
13	B161530	高圧90°　ｱﾀﾞﾌﾟﾀｰ3/8×G1/2	1					2,400	G
14	B331002	(X)中間ﾎｰｽ 12M×400L	1					－	P

※品名欄[－]のものは供給不可品となります。2025年7月時点の税抜き価格となります。価格・仕様は予告なく変更となる場合が有ります。

ＧＥ４３０Ｂ　台車Ａｓｓｙ

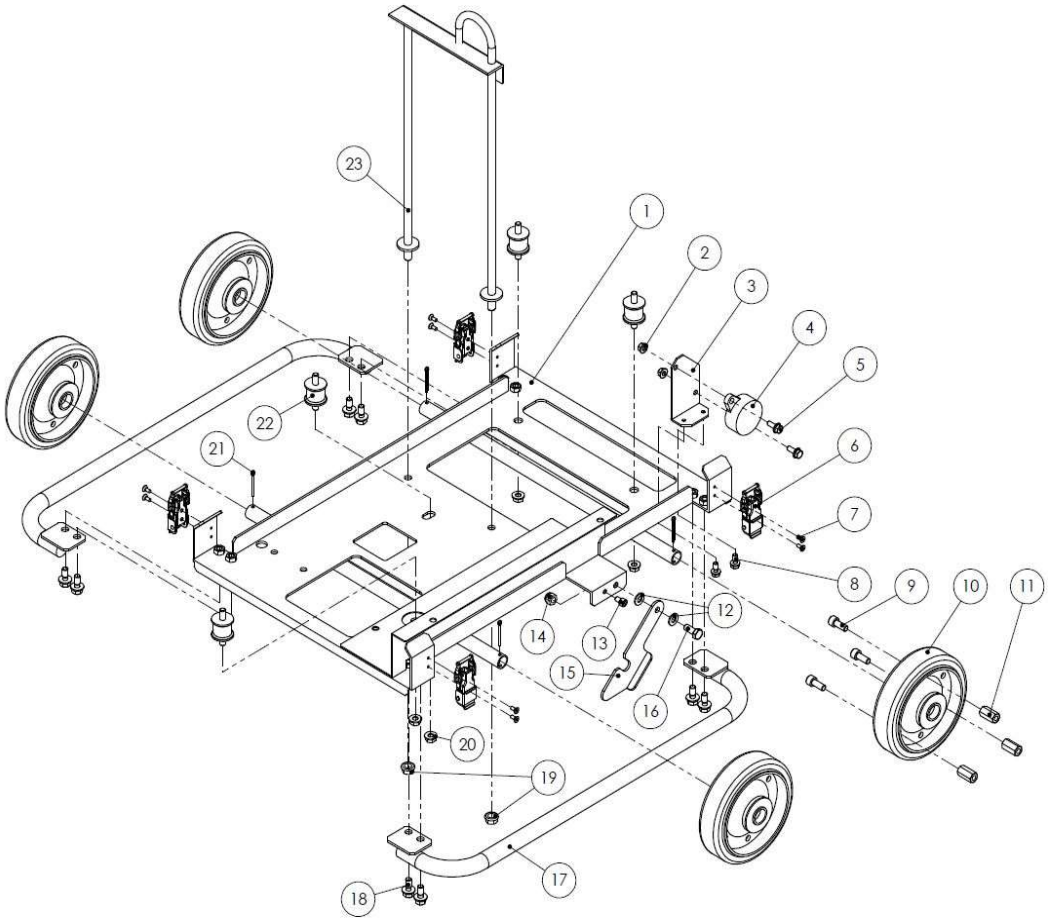

図番	コード	品名	数量	ｷｯﾄ内容	ｷｯﾄ	LOT	備考	一般価格	区分
1	F476301-5	－	1					－	－
2	ﾐN801A06	(S)ﾌﾗﾝｼﾞﾅｯﾄ	2					16	MB
3	F476317	－	1					－	－
4	ﾐKF60005AA	(S)ﾌｭｰｴﾙﾎﾟﾝﾌﾟ ｱｾﾝﾌﾞﾘ	1					2,560	MB
5	ﾐB800A06X016	(S)ﾌﾗﾝｼﾞﾎﾞﾙﾄ	2					28	MB
6	B370521	(X)ﾛｯｸ付ｽﾃﾝﾚｽｷｬｯﾁｸﾘｯﾌﾟ TL-322	4				ｶﾊﾞｰAssy№.4とｾｯﾄ	－	P
7	BBMSK04010Z	(SX)皿ﾈｼﾞ M4×10Z	8					－	P
8	BBHBP06015Z	六角ﾎﾞﾙﾄ HB M6×15Z(ｱﾌﾟｾｯﾄP3)	2					210	P
9	BBCS08020Z	六角穴付ﾎﾞﾙﾄ CS M8×20Z	3					210	P
10	B140115	車輪 VS150(ﾍﾞｱﾘﾝｸﾞ付)	4					5,100	P
11	BBHNH0825Z	高ﾅｯﾄ M8×25Z	4					300	P
12	BBPW08Z	平ﾜｯｼｬｰ PW 8Z	2					140	P
13	BBCS06010Z	六角穴付ﾎﾞﾙﾄ CS M6×10Z	1					100	P
14	BBNN08Z	ﾅｲﾛﾝﾅｯﾄ M8	1					210	P
15	F476312	－	1					－	－
16	BBHB08020Z	六角ﾎﾞﾙﾄ HB M8×20Z	1					210	P
17	F476316	－	2					－	－
18	BBHBP08020Z	六角ﾎﾞﾙﾄ HB M8×20Z(ｱﾌﾟｾｯﾄP3)	8					270	P
19	BBFN10Z	ﾌﾗﾝｼﾞﾅｯﾄ M10	2					100	P
20	BBFN08Z	ﾌﾗﾝｼﾞﾅｯﾄ M8	4					140	P
21	BBSP3530Z	割ﾋﾟﾝ 3.5×30Z	4					210	P
22	B155012	丸形防振ｺﾞﾑ φ30×26H(15-15)	4					2,000	P
23	F476309-1	－	1					－	－

※品名欄[－]のものは供給不可品となります。2025年7月時点の税抜き価格となります。価格・仕様は予告なく変更となる場合が有ります。

１６０ＧＢ／ＧＢ１６０／ＧＢ１５１３　本体

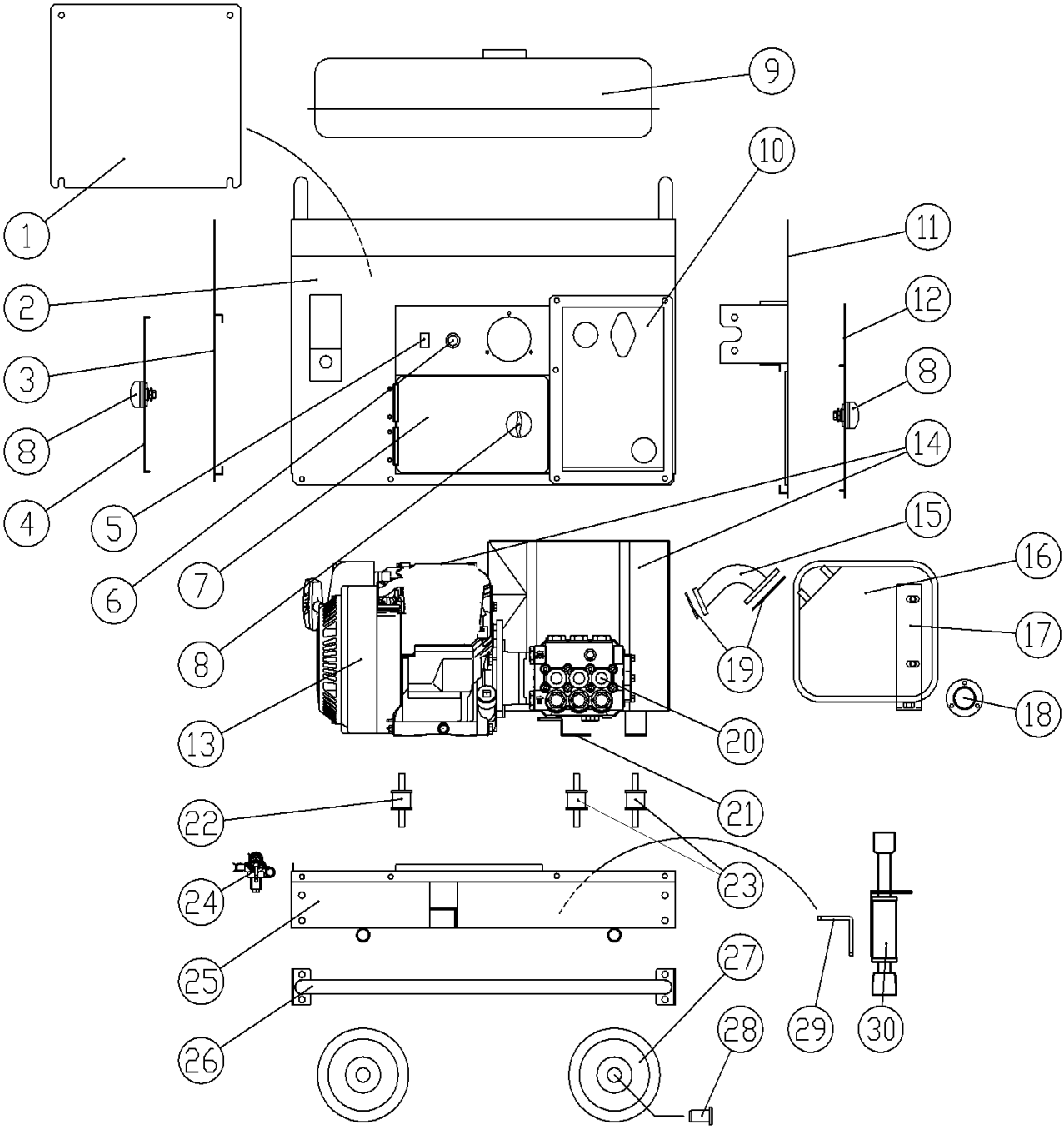

１６０ＧＢ／ＧＢ１６０／ＧＢ１５１３　本体

図番	コード	品名	数量	ｷｯﾄ内容	ｷｯﾄ	LOT	備考	一般価格	区分
1	F381809	－	1					－	－
1a	BBWB06010Z	蝶ﾎﾞﾙﾄ M6×10	4					270	P
2	F381802A	(SX)ｶﾊﾞｰ	1				GM182	－	P
2a	F381802B	(SX)ｶﾊﾞｰ	1				GB180	－	P
2b	F381831	(SX)ｽｲｯﾁﾊﾟﾈﾙ	1				GB180	－	P
3	F381804A	－	1					－	－
4	F381808	－	1					－	－
5	ﾐKE80021AA	(S)ｽﾄｯﾌﾟｽｲｯﾁ	1				三菱	350	MB
6	B091101	ﾁｮｰｸﾜｲﾔｰCP 540×640	1					5,200	P
7	F381806	(SX)ﾒﾝﾃﾅﾝｽ扉前	3					－	P
8	B370502	THA-227 X型ﾊﾝﾄﾞﾙ	3					3,600	P
8a	B390172	止め金 AC-25-8	3				裏面引掛ﾌﾟﾚｰﾄ	660	P
9	ﾐKF04046EA	(S)ﾌｭｰｴﾙﾀﾝｸ ｱｾﾝﾌﾞﾘ	1				三菱 9a～9c含む	24,970	MB
9a	ﾐKF05010CA	(S)ﾀﾝｸｷｬｯﾌﾟｱｾﾝﾌﾞﾘ	1				三菱	440	MB
9b	ﾐKF40003BA	(S)ﾌｭｰｴﾙﾌｨﾙﾀ	1				三菱	420	MB
9c	ﾐKF90080CA	(S)ｵｲﾙｹﾞｰｼﾞ	1				三菱	1,090	MB
9d	F381800G01	(SX)給油口用ｺﾞﾑｼｰﾄ(2枚1組)	1					－	P
9e	F381800G02	(S)ｹﾞｰｼﾞ用ｺﾞﾑｼｰﾄ	1					3,000	P
10	F381805A	－	1					－	－
11	F381803B	－	1					－	－
12	F381807A	(SX)ﾒﾝﾃﾅﾝｽ扉右	1					－	P
13	B010531	－	1				160GB	－	－
13a	B010623	－	1				GB160,GB160a,GB1513,GB1513a	－	－
13b	B010635A	三菱ｴﾝｼﾞﾝ GB181LN-168	1				GB160b,GB1513b	199,000	P
14	—	－	(1)				GM182	－	－
14a	F381816	(SX)ｴﾝｼﾞﾝｶﾊﾞｰA	1				GM182	－	P
14b	F381817	(SX)ｴﾝｼﾞﾝｶﾊﾞｰB	1				GM182	－	P
14c	F381818	(SX)ｴﾝｼﾞﾝｶﾊﾞｰC	1				GM182	－	P
14d	F181819	－	1				GM182	－	－
14e	F381821	(SX)ｴﾝｼﾞﾝｶﾊﾞｰE	1				GM182	－	P
14-2	—	－	(1)				GB180	－	－
14a-2	F381824	－	1				GB180	－	－
14b-2	F381825	－	1				GB180	－	－
14c-2	F381826	－	1				GB180	－	－
14d-2	F381827	－	1				GB180	－	－
14e-2	F381828	－	1				GB180	－	－
14f	F381814	(SX)ﾏﾌﾗｰｶﾊﾞｰA	1					－	P
14g	F381815	－	1					－	－
15	ﾐKM3017AA	－	1				三菱	－	－
16	ﾐKM17023AA	(S)ﾏﾌﾗ	1				三菱	13,090	MB
17	F381812	(SX)ﾏﾌﾗｰｽﾃｰ(GB160)	1					－	P
18	F381820A	(SX)排気ｶﾞｲﾄﾞ(GB1513)	1					－	P
19	ﾐKM70031AB	(S)ﾏﾌﾗ ｶﾞｽｹｯﾄ	2				三菱	140	MB
20	CM6301200200	－	1				B060704	－	－
	CM6301120600	－	1					－	－
21	F381810	(SX)ﾎﾟﾝﾌﾟﾍﾞｰｽ(GB1513)	1					－	P
22	B155011	丸形防振ｺﾞﾑ φ30×26H(15-30)	2					2,000	P
23	B155012	丸形防振ｺﾞﾑ φ30×26H(15-15)	2					2,000	P
24	ﾐKF31040AA	－	1				三菱	－	－
25	F381801A	(SX)台車	1					－	P
26	F381811	(SX)ｱﾝﾀﾞｰｸﾞﾘｯﾌﾟ	1～2					－	P
26a	F381823	(S)ｱﾝﾀﾞｰｸﾞﾘｯﾌﾟS	(1)				ｽﾄｯﾊﾟｰ付台車用	21,000	P
27	B140113	車輪 VS130	4					4,700	P
28	F160120A	(SX@)車輪止めﾘﾍﾞｯﾄ 大	4					2,200	P
29	F381822	(SX)ｽﾄｯﾊﾟｰｽﾃｰ(GB1513)	(1)					－	P
30	B140000	ﾌﾘｰﾛｯｸ 900A	(1)					7,400	P

※品名欄[－]のものは供給不可品となります。2025年7月時点の税抜き価格となります。価格・仕様は予告なく変更となる場合が有ります。

１６０ＧＢ／ＧＢ１６０／ＧＢ１５１３　配管

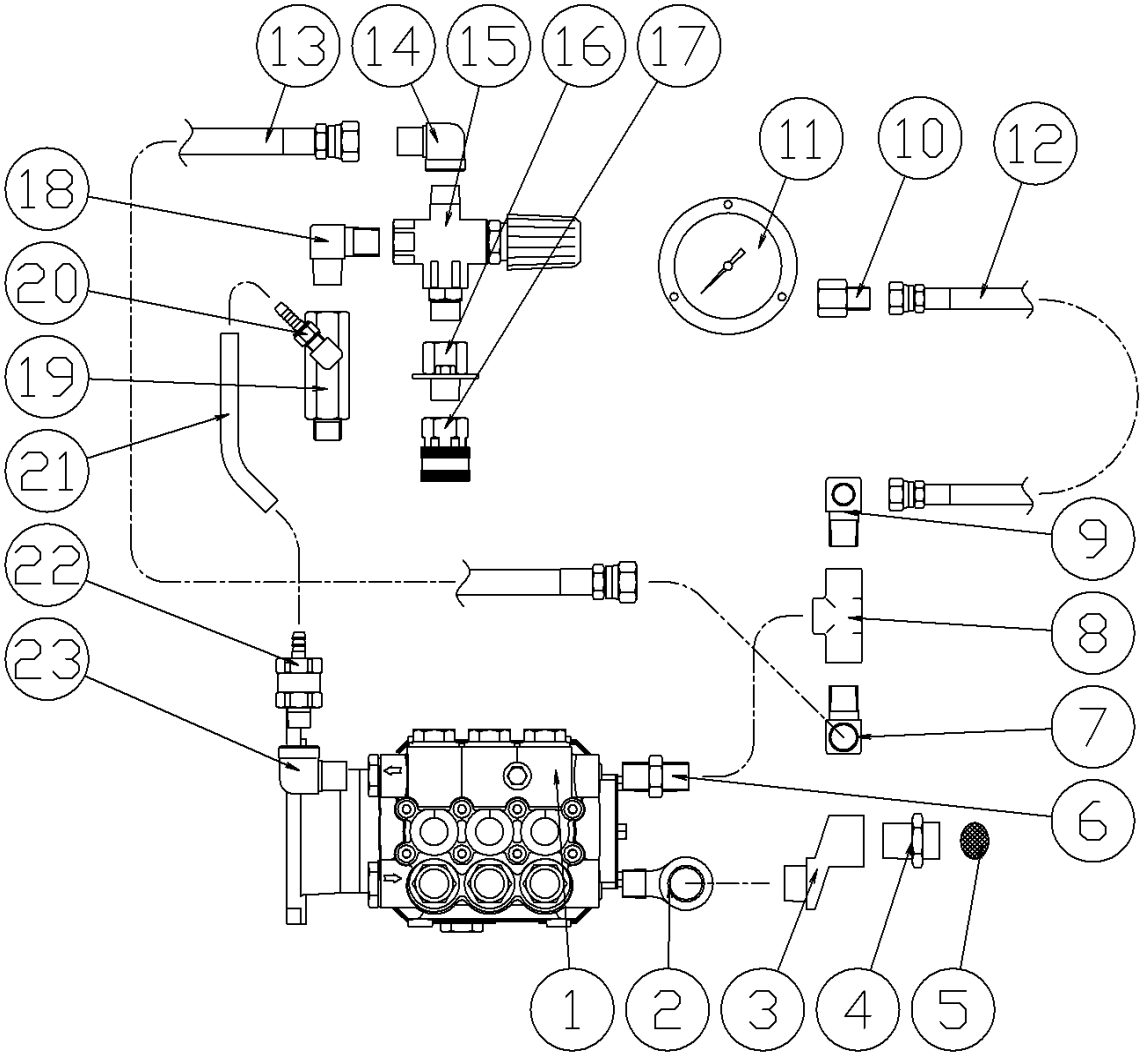

図番	コード	品名	数量	ｷｯﾄ内容	ｷｯﾄ	LOT	備考	一般価格	区分
1	CM6301200400	－	1				B060704	－	－
	CM6301120600	－	1					－	－
2	B180502	ｽﾄﾘｰﾄｴﾙﾎﾞ1/2	1					1,200	G
3	B202101	偏芯ｻﾞﾙﾎﾞ 1/2×25	1					7,300	G
4	KRF160348	(SY@)ｻｸｼｮﾝｱﾀﾞﾌﾟﾀｰ 1/2(網付用)	1				F160330	2,700	G
5	2902K	吸水口ﾌｨﾙﾀｰ #25×φ15.5(1/2用)	1					500	G
6	B160103	高圧ﾆｯﾌﾟﾙ3/8	1					1,000	G
7	B161503	高圧90° ｱﾀﾞﾌﾟﾀｰ3/8	1					1,600	G
8	B162103	高圧ﾁｰｽﾞ3/8	1					3,500	G
9	B161523	高圧90° ｱﾀﾞﾌﾟﾀｰ3/8×G1/4	1					2,000	G
10	B161302	高圧凸凹ｱﾀﾞﾌﾟﾀｰ1/4	1					1,100	G
11	B290505	圧力計 DGT φ60×40MPa(1/4ｳﾗﾈｼﾞﾌﾗﾝｼﾞ)	1				GM182	34,000	G
11a	B296356	－	1				GB180	－	－
12	B330302	中間ﾎｰｽ 6P×350L	1					9,000	G
13	B330600	中間ﾎｰｽ 9H×300L	1					6,400	P
14	B161703	高圧90° 凸凹ｱﾀﾞﾌﾟﾀｰ3/8	1					2,300	G
15	B070301	－	1				廃番	－	－
15a	TC4072000043F	ｱﾝﾛｰﾀﾞｰ VR54	1				MV540互換品	24,000	G
16	F381718	(S)ｱﾝﾛｰﾀﾞｰｽﾃｰ	1					9,600	P
17	B232111	高圧SUSｶﾌﾟﾗｿｹｯﾄ 3TSF-3/8(ﾛｯｸ付)	1					5,400	G
18	B160503	高圧ｴﾙﾎﾞ3/8	1					2,400	G
19	KRF160339	(SY@)黄銅凸凹三方ｱﾀﾞﾌﾟﾀｰ 3/8(L75)	1				旧型：三方ﾕﾆｵﾝ＋黄銅凸凹ｱﾀﾞﾌﾟﾀｰ	3,800	G
20	B203101	黄銅L型ﾎｰｽｼﾞｮｲﾝﾄ 1/8×7(ﾀｹﾉｺ)	1				旧型：ﾁｭｰﾌﾞﾌｨｯﾃｨﾝｸﾞｴﾙﾎﾞφ10×1/8	2,100	G
20a	B450101	ﾎｰｽﾊﾞﾝﾄﾞ(φ6～15)	2					870	G
21	1384A06030	(S)低圧耐油ﾎｰｽφ6×30cm	1				旧型:ｳﾚﾀﾝﾁｭｰﾌﾞ	900	G
22	F351900	自動ｴｱ抜き弁ｾｯﾄ	1					5,100	P
23	B160753	高圧凸凹ｴﾙﾎﾞ3/8×1/4F	1					3,800	G

※品名欄[－]のものは供給不可品となります。2025年7月時点の税抜き価格となります。価格・仕様は予告なく変更となる場合が有ります。

ＧＢ１６０ｃ/ｅ，ＧＢ１５１３ｃ/ｅ　本体

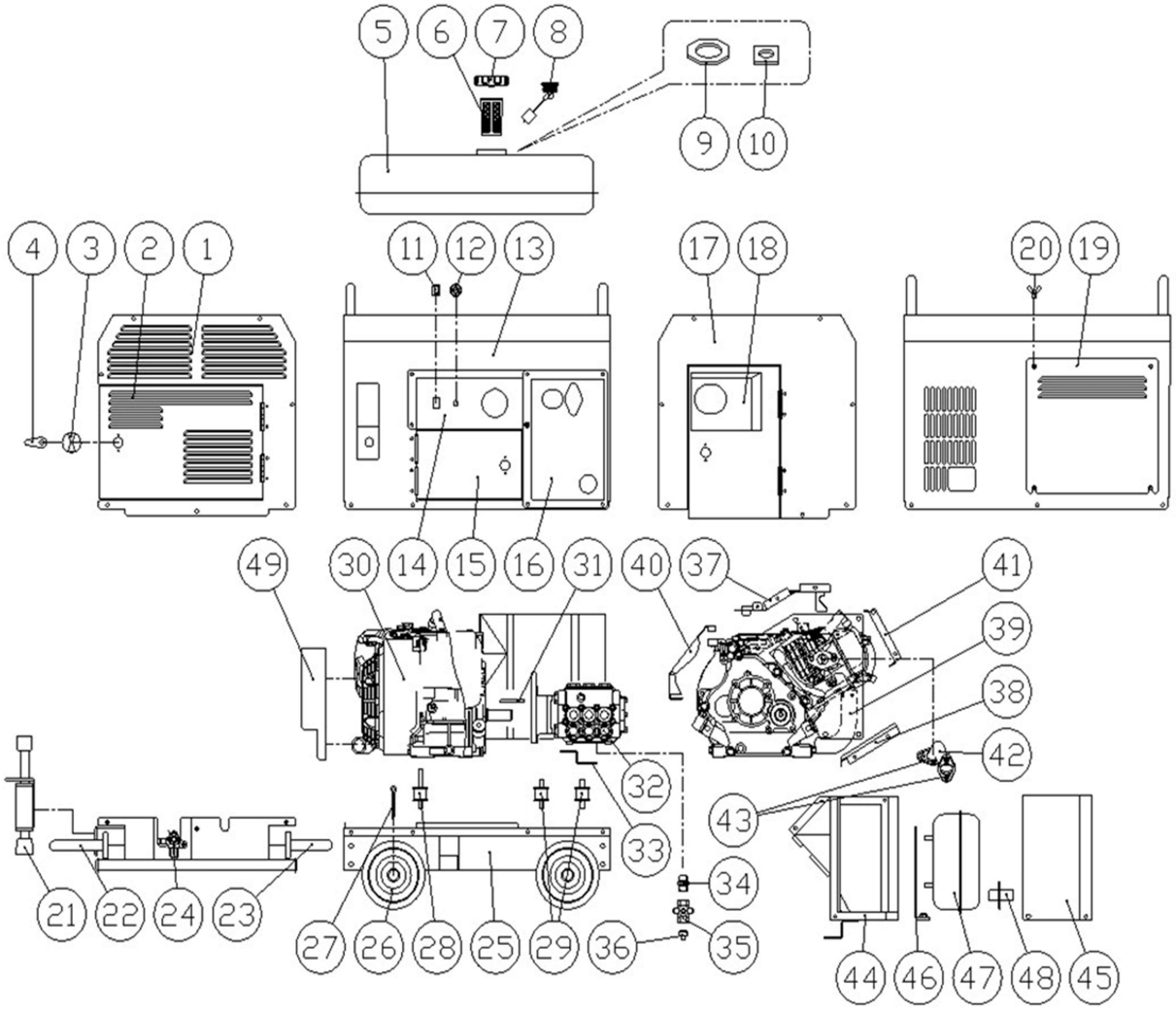

図番	コード	品名	数量	ｷｯﾄ内容	ｷｯﾄ	LOT	備考	一般価格	区分
ASSY	2566UC00	－						－	－
ASSY	2566UE00	(S)洗浄機 GB160e(本体)						609,000	C
ASSY	2566SC00	－						－	－
ASSY	2566SE00	(S)洗浄機 GB1513e(本体)						609,000	C
1	F381804A-2SET01	－	1				GB160c/1513c	－	－
	F388002	－					GB160e/1513e	－	－
2	F381808-2SET01	－	1				GB160c/1513c	－	－
	F388003	－					GB160e/1513e	－	－
3	B370502	THA-227 X型ﾊﾝﾄﾞﾙ	3					3,600	P
4	B390172	止め金 AC-25-8	3					660	P
5	ﾐKF04046EA	(S)ﾌｭｰｴﾙﾀﾝｸ ｱｾﾝﾌﾞﾘ	1				三菱 6～8含む	24,970	MB
6	ﾐKF40024BA	(S)ﾌｭｰｴﾙﾌｨﾙﾀ	1				三菱	420	MB
7	ﾐKF05037CA	(S)ﾀﾝｸｷｬｯﾌﾟ ｱｾﾝﾌﾞﾘ	1				三菱	440	MB
8	ﾐKF90080CA	(S)ｵｲﾙｹﾞｰｼﾞ	1				三菱	1,090	MB
9	F381800G01	(SX)給油口用ｺﾞﾑｼｰﾄ(2枚1組)	2					－	P
10	F381800G02	(S)ｹﾞｰｼﾞ用ｺﾞﾑｼｰﾄ	1					3,000	P
11	ﾐKE80033AA	(S)ｽﾄｯﾌﾟｽｲｯﾁ	1				三菱	350	MB
12	B091101	ﾁｮｰｸﾜｲﾔｰCP 540×640	1					5,200	P
13	F381802B-2SET01	－	1					－	－
14	F381831-2	－	1					－	－
15	F381806-2SET01	－	3					－	－
16	F381805A-3SET01	－	1					－	－

※品名欄[－]のものは供給不可品となります。2025年7月時点の税抜き価格となります。価格・仕様は予告なく変更となる場合が有ります。

ＧＢ１６０ｃ／ｅ，ＧＢ１５１３ｃ／ｅ　本体

図番	コード	品名	数量	ｷｯﾄ内容	ｷｯﾄ	LOT	備考	一般価格	区分
17	F381803B-2SET01	－	1					－	－
18	F381807A-1SET01	－	1					－	－
19	F521802SET01	－	1				GB160c/1513c	－	－
	F388004	－					GB160e/1513e	－	－
20	BBWB06010Z	蝶ﾎﾞﾙﾄ M6×10	4					270	P
21	B140000	ﾌﾘｰﾛｯｸ 900A	1					7,400	P
22	F381823	(S)ｱﾝﾀﾞｰｸﾞﾘｯﾌﾟS	1					21,000	P
23	F381811-1	－	1					－	－
24	ﾐKF31010CA	(S)ﾌｭｰｴﾙｺﾂｸ	1				三菱　GB160c/1513c	2,160	MB
	ﾐKF31010AA	(S)ﾌｭｰｴﾙｺﾂｸ					三菱　GB160e/1513e	2,160	MB
25	F381801A-8	(SX)台車(GB1513)	1				GB160c/1513c	－	P
	F388001	－					GB160e/1513e	－	－
26	B140113	車輪 VS130	4					4,700	P
27	BBSP3530Z	割ﾋﾟﾝ 3.5×30Z	4					210	P
28	B155011	丸形防振ｺﾞﾑ φ30×26H(15-30)	2					2,000	P
29	B155012	丸形防振ｺﾞﾑ φ30×26H(15-15)	2					2,000	P
30	B010635A	三菱ｴﾝｼﾞﾝ GB181LN-168	1					199,000	P
31	F160206	ｷｰ 5×5×48 焼入	1					660	P
32	CM6301200200	－	1					－	－
32a	CM6301120600	－	1					－	－
33	F381810	(SX)ﾎﾟﾝﾌﾟﾍﾞｰｽ(GB1513)	1					－	P
34	KRF160337	(SY@)黄銅ｱﾀﾞﾌﾟﾀｰ 3/8	1					2,300	G
35	B270203	黄銅両ﾒｽﾎﾞｰﾙﾊﾞﾙﾌﾞ3/8(蝶形ﾊﾝﾄﾞﾙ)(OKD)	1					5,400	G
36	B195953	(SX)SUS中圧四角埋栓3/8	1					－	G
37	F381824-3SET01	－	1					－	－
38	F381825-2SET01	－	1					－	－
39	F381826ASET01	－	1					－	－
40	F381827SET01	－	1				GB160c/1513c	－	－
41	F381828-3SET01	－	1					－	－
42	ﾐKM30017AA	(S)ｴｷｿﾞｰｽﾄﾊﾟｲﾌﾟ	1				三菱	1,800	MB
43	ﾐKM70031AB	(S)ﾏﾌﾗ ｶﾞｽｹｯﾄ	2				三菱	140	MB
44	F381814-1SET01	－	1					－	－
45	F381815-2SET01	－	1					－	－
46	F381812-1	－	1					－	－
47	ﾐKM17023AA	(S)ﾏﾌﾗ	1				三菱	13,090	MB
48	F381820A	(SX)排気ｶﾞｲﾄﾞ(GB1513)	1					－	P
49	F388005	－	1				GB160e/1513e	－	－

※品名欄[－]のものは供給不可品となります。2025年7月時点の税抜き価格となります。価格・仕様は予告なく変更となる場合が有ります。

ＧＢ１６０ｃ/ｅ，ＧＢ１５１３ｃ/ｅ　配管

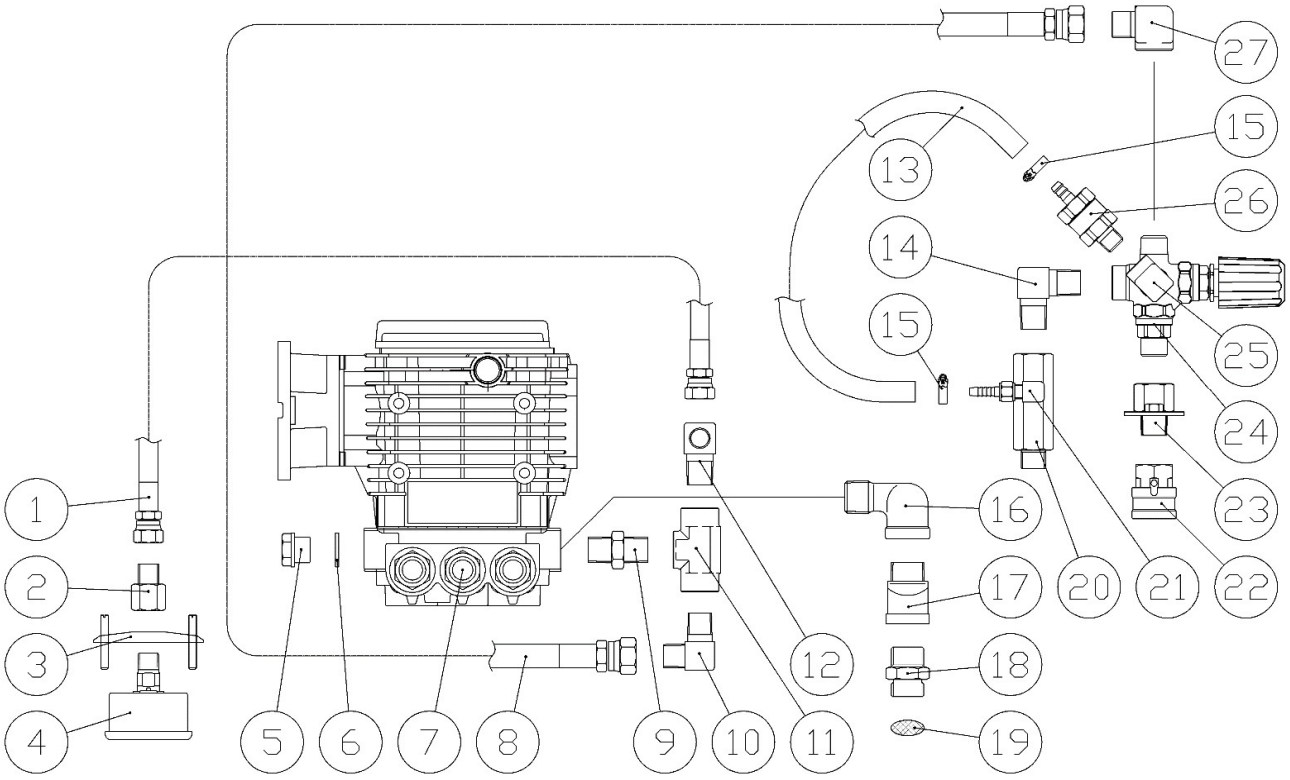

図番	コード	品名	数量	ｷｯﾄ内容	ｷｯﾄ	LOT	備考	一般価格	区分
ASSY	2566UC00	－						－	－
ASSY	2566SC00	－						－	－
1	B330302	中間ﾎｰｽ 6P×350L	1					9,000	G
2	B161302	高圧凸凹ｱﾀﾞﾌﾟﾀｰ1/4	1					1,100	G
3	B296359S	ｽﾃｰ(圧力計BACK用)WIKAφ50用	1					2,200	G
4	B296336	圧力計φ50×30MPa(1/4BACK)SUSｹｰｽ	1					8,800	G
4a	B296356	－	2				No.3含む	－	－
5	BBHP03C	黄銅六角埋栓G3/8M	1					1,700	P
6	BBPWC03	銅ﾜｯｼｬｰ3/8	1					480	P
7	CM6301320100	ﾎﾟﾝﾌﾟ LWS3022G ﾛﾝｸﾞｼｬﾌﾄ	1				GB160c/e	187,000	G
7a	CM6301300100	ﾎﾟﾝﾌﾟ LWS3525G ﾛﾝｸﾞｼｬﾌﾄ	1				GB1513c/e	187,000	G
8	B330600	中間ﾎｰｽ 9H×300L	1					6,400	P
9	B160103	高圧ﾆｯﾌﾟﾙ3/8	1					1,000	G
10	B161503	高圧90°　ｱﾀﾞﾌﾟﾀｰ3/8	1					1,600	G
11	B162103	高圧ﾁｰｽﾞ3/8	1					3,500	G
12	B161523	高圧90°　ｱﾀﾞﾌﾟﾀｰ3/8×G1/4	1					2,000	G
13	1384A06025	(S)低圧耐油ﾎｰｽφ6×25cm	1					900	G
14	B160503	高圧ｴﾙﾎﾞ3/8	1					2,400	G
15	B450101	ﾎｰｽﾊﾞﾝﾄﾞ(φ6～15)	2					870	G
16	B180533	(S)ｽﾄﾘｰﾄｴﾙﾎﾞ1/2×3/8M	1					4,000	G
17	B202101	偏芯ｻﾞﾙﾎﾞ 1/2×25	1					7,300	G
18	KRF160348	(SY@)ｻｸｼｮﾝｱﾀﾞﾌﾟﾀｰ 1/2(網付用)	1					2,700	G
19	2902K	吸水口ﾌｨﾙﾀｰ #25×φ15.5(1/2用)	1					500	G
20	KRF160339	(SY@)黄銅凸凹三方ｱﾀﾞﾌﾟﾀｰ 3/8(L75)	1					3,800	G
21	B203101	黄銅L型ﾎｰｽｼﾞｮｲﾝﾄ 1/8×7(ﾀｹﾉｺ)	1					2,100	G
22	B232111	高圧SUSｶﾌﾟﾗｿｹｯﾄ 3TSF-3/8(ﾛｯｸ付)	1					5,400	G
23	F381718	(S)ｱﾝﾛｰﾀﾞｰｽﾃｰ	1					9,600	P
24	PA60190000F	－	1					－	－
25	B160702	高圧凸凹ｴﾙﾎﾞ1/4	1					2,200	G
26	F351900	自動ｴｱ抜き弁ｾｯﾄ	1					5,100	P
27	B161703	高圧90°　凸凹ｱﾀﾞﾌﾟﾀｰ3/8	1					2,300	G

※品名欄[－]のものは供給不可品となります。2025年7月時点の税抜き価格となります。価格・仕様は予告なく変更となる場合が有ります。

ＧＢＸ１５１３／ＧＢＸ１５１３ａ，ｂ　配管

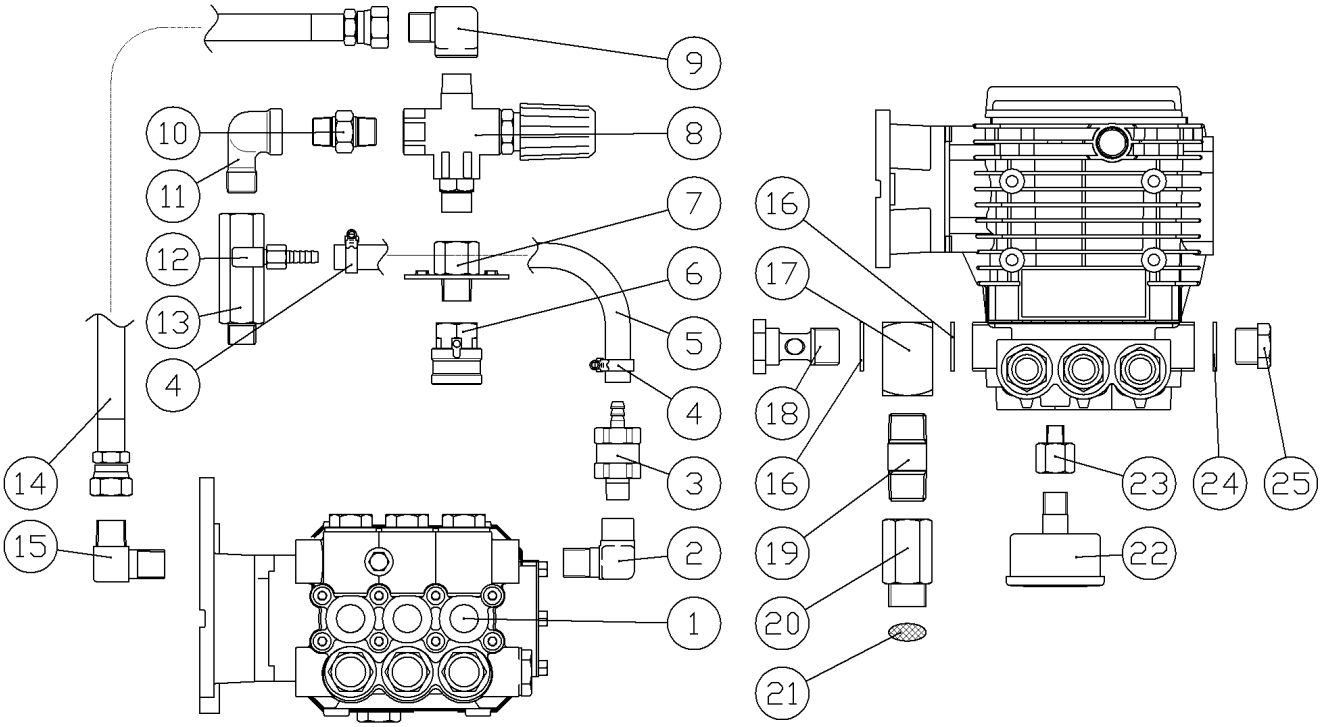

図番	コード	品名	数量	ｷｯﾄ内容	ｷｯﾄ	LOT	備考	一般価格	区分
1	CM6301300000	－	1					－	－
2	B160753	高圧凸凹ｴﾙﾎﾞ3/8×1/4F	1					3,800	G
3	F351900	自動ｴｱ抜き弁ｾｯﾄ	1					5,100	P
4	B450101	ﾎｰｽﾊﾞﾝﾄﾞ(φ6～15)	2					870	G
5	1384A06020	(S)低圧耐油ﾎｰｽφ6×20cm	1					700	G
6	B232111	高圧SUSｶﾌﾟﾗｿｹｯﾄ 3TSF-3/8(ﾛｯｸ付)	1					5,400	G
7	F522011	(SX@)ｱﾝﾛｰﾀﾞｰｽﾃｰ(GBX)	1					8,700	P
8	TC4072000043FB	(S)ｱﾝﾛｰﾀﾞｰ VR54(止ﾈｼﾞ式ﾛｯｸﾅｯﾄ)	1					26,000	G
9	B161703	高圧90°　凸凹ｱﾀﾞﾌﾟﾀｰ3/8	1					2,300	G
10	B195003KR	(SY@)SUS低圧ﾆｯﾌﾟﾙ3/8	1					930	G
11	B195253AKR	(SY@)SUS低圧ｽﾄﾘｰﾄｴﾙﾎﾞ3/8	1				旧:B195253KR	1,300	G
12	B203101	黄銅L型ﾎｰｽｼﾞｮｲﾝﾄ 1/8×7(ﾀｹﾉｺ)	1					2,100	G
13	KRF160339	(SY@)黄銅凸凹三方ｱﾀﾞﾌﾟﾀｰ 3/8(L75)	1					3,800	G
14	B330600	中間ﾎｰｽ 9H×300L	1					6,400	P
15	B161503	高圧90°　ｱﾀﾞﾌﾟﾀｰ3/8	1					1,600	G
16	PA14410100	ｼｰﾙﾜｯｼｬｰ1/2	2					2,200	P
17	KRF160361	(SY@)ﾕﾆﾊﾞｰｻﾙｴﾙﾎﾞ	1					3,700	G
18	F166002	黄銅ｼﾞｮｲﾝﾄﾎﾞﾙﾄ1/2	1				旧:PA60100831 2024/1～	9,200	P
19	B196521	SUSﾛﾝｸﾞﾆｯﾌﾟﾙ1/2×50L	1					2,100	G
20	KRF160332	(SY@)凸凹ｻｸｼｮﾝｱﾀﾞﾌﾟﾀｰ 1/2×50L(網付用)	1					3,600	G
21	2902K	吸水口ﾌｨﾙﾀｰ #25×φ15.5(1/2用)	1					500	G
22	B296336	圧力計φ50×30MPa(1/4BACK)SUSｹｰｽ	1					8,800	G
23	B160351	高圧凸凹ﾆｯﾌﾟﾙ1/8×1/4	1					1,000	G
24	BBPWC04	銅ﾜｯｼｬｰ1/2	1					840	P
25	BBGP04C	－	1					－	－

※品名欄[－]のものは供給不可品となります。2025年7月時点の税抜き価格となります。価格・仕様は予告なく変更となる場合が有ります。

ＧＢＺ１５１３/１０１３　全体

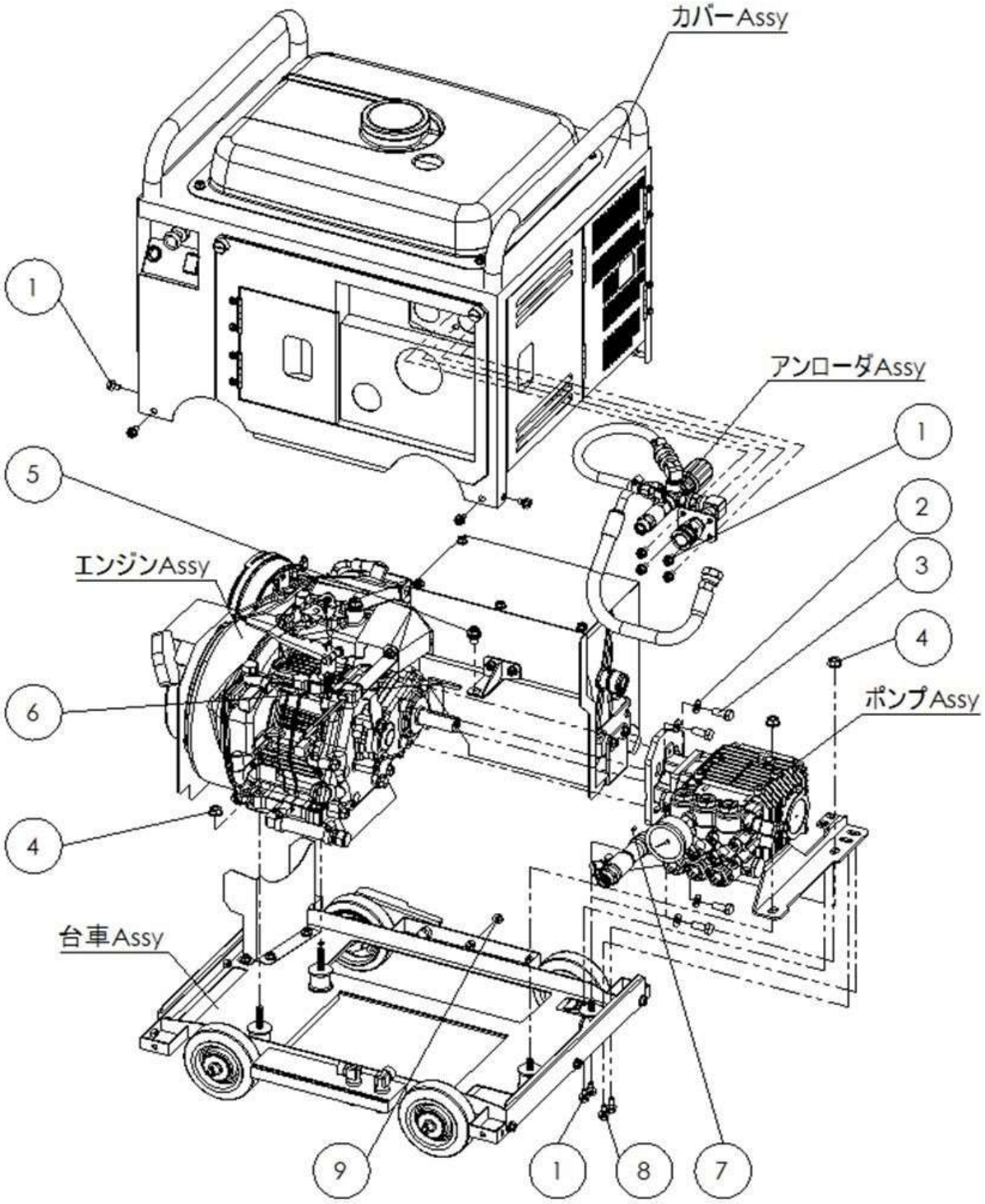

図番	コード	品名	数量	ｷｯﾄ内容	ｷｯﾄ	LOT	備考	一般価格	区分
1	BBHBP06012Z	六角ﾎﾞﾙﾄ HB M6×12Z(ｱﾌﾟｾｯﾄP3)	14					140	P
2	BBSBW08CSLZ	歯付皿ﾊﾞﾈﾜｯｼｬｰ M8 CS用(軽荷重用)	4					210	P
3	BBHB08020Z	六角ﾎﾞﾙﾄ HB M8×20Z	4					210	P
4	BBFN08Z	ﾌﾗﾝｼﾞﾅｯﾄ M8	4					140	P
5	BBHBP08015Z	六角ﾎﾞﾙﾄ HB M8×15Z(ｱﾌﾟｾｯﾄP3)	1					200	P
6	F160205	キー 5×5×44 焼入	1					1,100	P
7	BBHS05005	止めﾈｼﾞ HS 5×5 ｸﾎﾞﾐ	1					140	P
8	BBHBP06015Z	六角ﾎﾞﾙﾄ HB M6×15Z(ｱﾌﾟｾｯﾄP3)	2					210	P
9	BBPW06Z	平ﾜｯｼｬｰ PW 6Z	2					140	P

※品名欄[－]のものは供給不可品となります。2025年7月時点の税抜き価格となります。価格・仕様は予告なく変更となる場合が有ります。

ＧＢＺ１５１３/１０１３　エンジンＡｓｓｙ

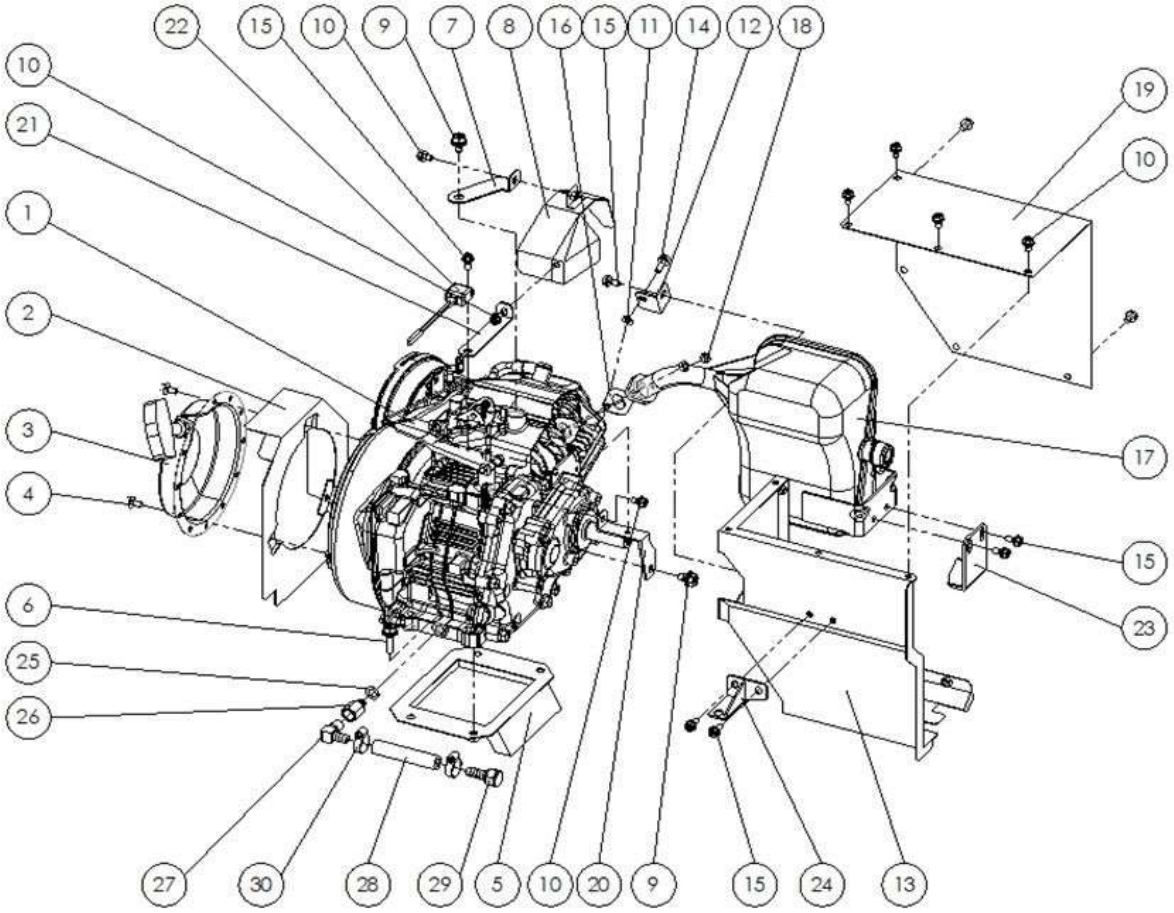

図番	コード	品名	数量	ｷｯﾄ内容	ｷｯﾄ	LOT	備考	一般価格	区分
1	B010712	ﾔﾏﾊｴﾝｼﾞﾝ MZ175Br6AX-J	1					171,000	P
2	F522818	－	1					－	－
3	ﾔ7DHE571000	－	1					－	－
4	ﾔ90105068B9	－	3					－	－
5	F522819	－	1					－	－
6	BBHBP08030Z	六角ﾎﾞﾙﾄ HB M8×30Z(ｱﾌﾟｾｯﾄP3)	2					200	P
7	F522816	－	1					－	－
8	F522812	－	1					－	－
9	BBHBP08015Z	六角ﾎﾞﾙﾄ HB M8×15Z(ｱﾌﾟｾｯﾄP3)	1					200	P
10	BBHBP06012Z	六角ﾎﾞﾙﾄ HB M6×12Z(ｱﾌﾟｾｯﾄP3)	11					140	P
11	BBPW0618Z	平ﾜｯｼｬｰ PW 6×18Z	1					100	P
12	F522814	－	1					－	－
13	F522810	－	1					－	－
14	BBHBP06018Z	六角ﾎﾞﾙﾄ HB M6×18Z(ｱﾌﾟｾｯﾄP3)	1					100	P
15	BBHBP06015Z	六角ﾎﾞﾙﾄ HB M6×15Z(ｱﾌﾟｾｯﾄP3)	6					210	P
16	ﾔ7CNE461300	－	1					－	－
17	ﾔ7C2E471120	－	1					－	－
18	ﾔ9530206600	－	2					－	－
19	F522811	－	1					－	－
20	F522821	－	1					－	－
21	F522815	－	1					－	－
22	ﾔ7DBH569000	－	1					－	－
23	F522817	－	1					－	－
24	F522813	－	1					－	－
25	ﾔ9043010801	(S)ｶﾞｽｹｯﾄ	1					120	YM
26	F160387	凸凹ﾆｯﾌﾟﾙM10(1.25)×1/4F(GBZ)	1					2,000	P
27	B203204	黄銅L型ﾎｰｽﾆｯﾌﾟﾙ 1/4×10.5(ﾀｹﾉｺ)	1					2,900	G
28	1384A09	低圧耐油ﾎｰｽ φ9(m)	0.08					3,300	G
29	B203113	黄銅L型ﾎｰｽｼﾞｮｲﾝﾄ 1/4×10.5(ﾀｹﾉｺ)	1					4,900	G
30	B450103	ﾎｰｽﾊﾞﾝﾄﾞ(φ8～22)	2					870	G

※品名欄[－]のものは供給不可品となります。2025年7月時点の税抜き価格となります。価格・仕様は予告なく変更となる場合が有ります。

ＧＢＺ１０１３/１５１３　ポンプＡｓｓｙ

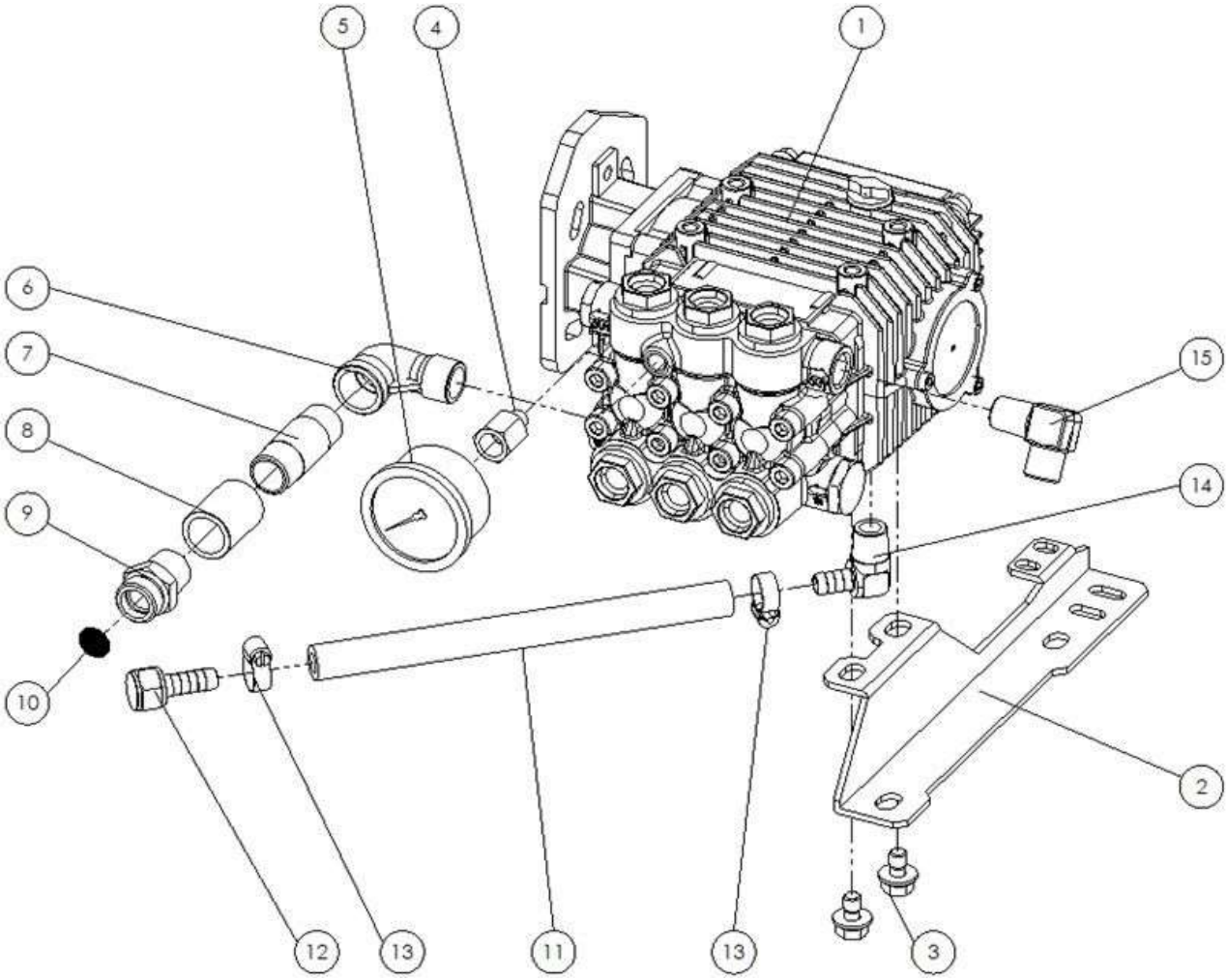

図番	コード	品名	数量	ｷｯﾄ内容	ｷｯﾄ	LOT	備考	一般価格	区分
1	CM6301300100	ﾎﾟﾝﾌﾟ LWS3525G ﾛﾝｸﾞｼｬﾌﾄ	1					187,000	G
2	F522822	－	1					－	－
3	BBHBP08015Z	六角ﾎﾞﾙﾄ HB M8×15Z(ｱﾌﾟｾｯﾄP3)	2					200	P
4	B160351	高圧凸凹ﾆｯﾌﾟﾙ1/8×1/4	1					1,000	G
5	B296336	圧力計φ50×30MPa(1/4BACK)SUSｹｰｽ	1					8,800	G
6	B195254	SUS中圧ｽﾄﾘｰﾄｴﾙﾎﾞ1/2	1					4,100	G
7	F160398	SUSﾛﾝｸﾞﾆｯﾌﾟﾙ1/2×55L	1					4,800	P
8	B195404	SUS中圧丸ｿｹｯﾄG1/2	1					1,900	G
9	KRF160348	(SY@)ｻｸｼｮﾝｱﾀﾞﾌﾟﾀｰ 1/2(網付用)	1					2,700	G
10	2902K	吸水口ﾌｨﾙﾀｰ #25×φ15.5(1/2用)	1					500	G
11	1384A09	低圧耐油ﾎｰｽ φ9(m)	0.2					3,300	G
12	B203113	黄銅L型ﾎｰｽｼﾞｮｲﾝﾄ 1/4×10.5(ﾀｹﾉｺ)	1				タケノコナット側	4,900	G
13	B450103	ﾎｰｽﾊﾞﾝﾄﾞ(φ8～22)	2					870	G
14	B203205	黄銅L型ﾎｰｽﾆｯﾌﾟﾙ 3/8×10.5(ﾀｹﾉｺ)	1					3,400	G
15	B161503	高圧90°　ｱﾀﾞﾌﾟﾀｰ3/8	1					1,600	G

※品名欄[－]のものは供給不可品となります。2025年7月時点の税抜き価格となります。価格・仕様は予告なく変更となる場合が有ります。

ＧＢＺ１０１３/１５１３　アンローダＡｓｓｙ

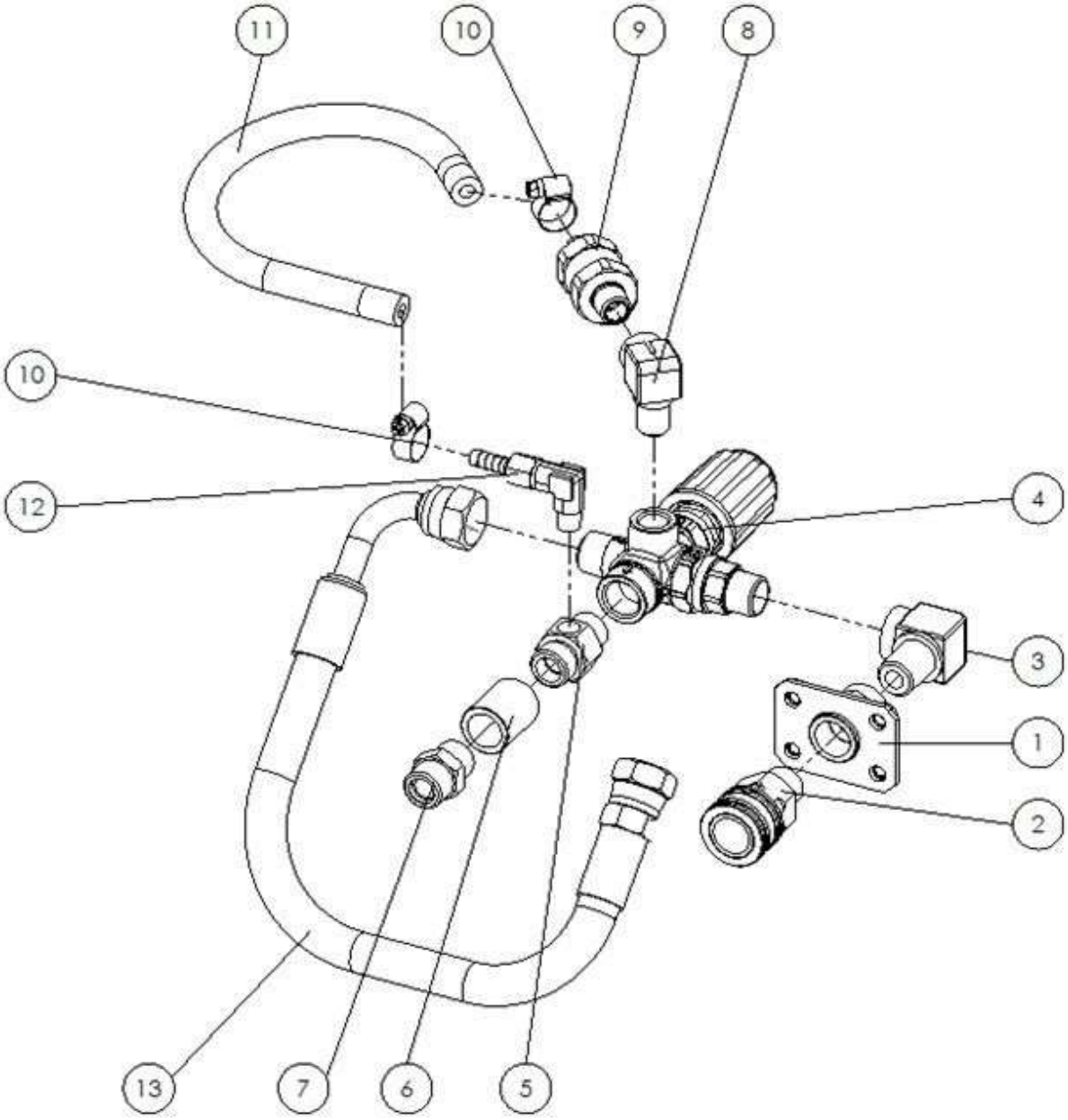

図番	コード	品名	数量	ｷｯﾄ内容	ｷｯﾄ	LOT	備考	一般価格	区分
1	F522824	－	1					－	－
2	B232112	高圧SUSｶﾌﾟﾗｿｹｯﾄ 3TSM-3/8(ﾛｯｸ付)	1					6,600	G
3	B160703	高圧凸凹ｴﾙﾎﾞ3/8	1					2,400	G
4	PA60190800	ｱﾝﾛｰﾀﾞｰ VB3F(IN:PFﾃｰﾊﾟ,OUT:PT)	1					27,000	G
5	KRF160340	黄銅三方ｱﾀﾞﾌﾟﾀｰ G3/8×3/8×1/8F	1					4,500	G
6	B195403	SUS中圧丸ｿｹｯﾄG3/8	1					1,700	G
7	KRF160337	(SY@)黄銅ｱﾀﾞﾌﾟﾀｰ 3/8	1					2,300	G
8	B160702	高圧凸凹ｴﾙﾎﾞ1/4	1					2,200	G
9	F351900	自動ｴｱ抜き弁ｾｯﾄ	1					5,100	P
10	B450101	ﾎｰｽﾊﾞﾝﾄﾞ(φ6～15)	2					870	G
11	1384A06	低圧耐油ﾎｰｽφ6(m)	0.25					2,200	G
12	B203101	黄銅L型ﾎｰｽｼﾞｮｲﾝﾄ 1/8×7(ﾀｹﾉｺ)	1					2,100	G
13	B335161	ﾌﾞﾚｰﾄﾞﾎｰｽ φ9×380L(U-90U)(GBZ)	1					22,000	P

※品名欄[－]のものは供給不可品となります。2025年7月時点の税抜き価格となります。価格・仕様は予告なく変更となる場合が有ります。

ＧＢＺ１０１３/１５１３　台車Ａｓｓｙ

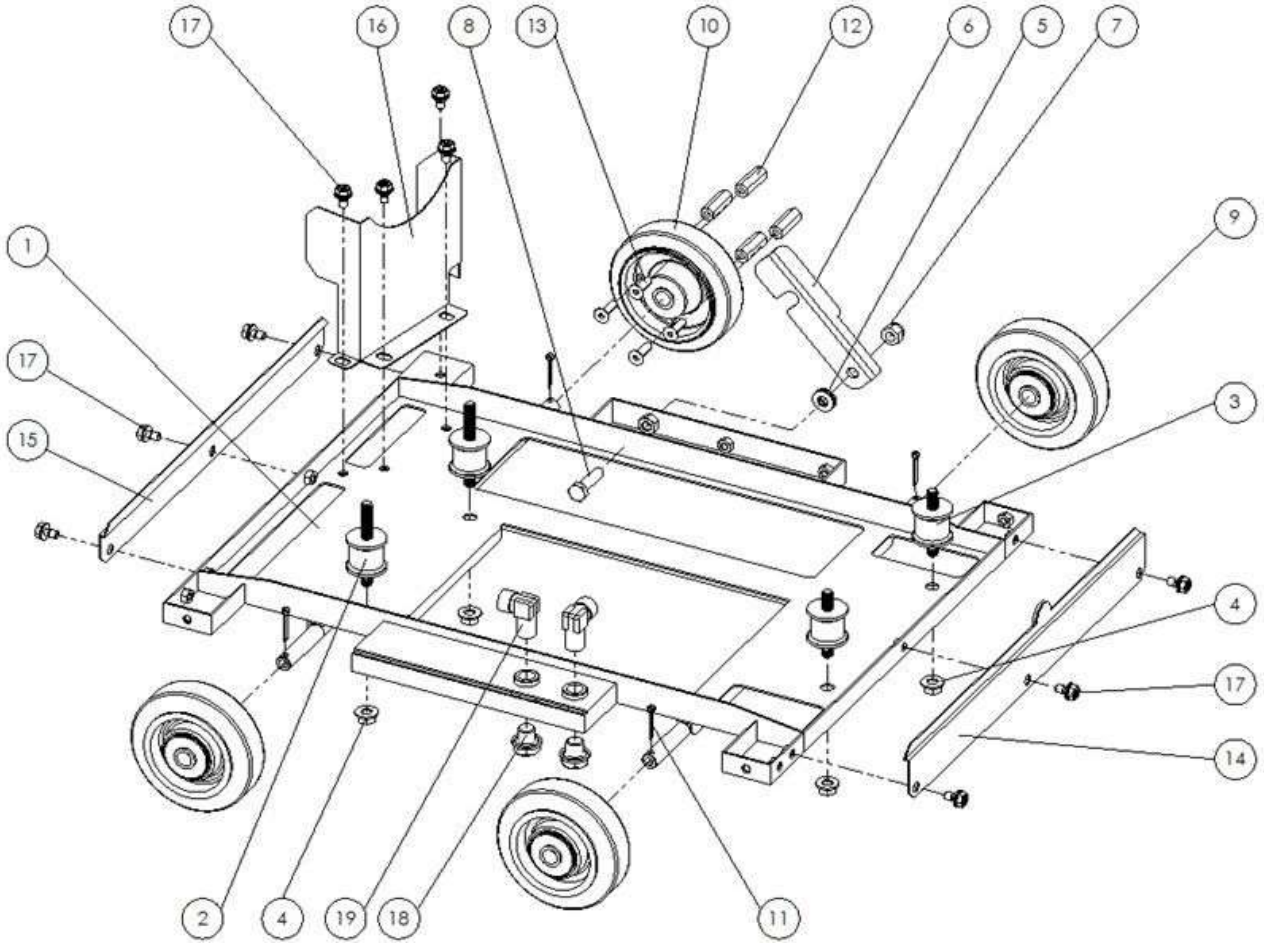

図番	コード	品名	数量	ｷｯﾄ内容	ｷｯﾄ	LOT	備考	一般価格	区分
1	F522801	－	1					－	－
2	B155011	丸形防振ｺﾞﾑ φ30×26H(15-30)	2					2,000	P
3	B155012	丸形防振ｺﾞﾑ φ30×26H(15-15)	2					2,000	P
4	BBFN08Z	ﾌﾗﾝｼﾞﾅｯﾄ M8	4					140	P
5	BBPW08Z	平ﾜｯｼｬｰ PW 8Z	3					140	P
6	F522825	－	1					－	－
7	BBNN08Z	ﾅｲﾛﾝﾅｯﾄ M8	1					210	P
8	BBHB08030Z	六角ﾎﾞﾙﾄ HB M8×30Z	1					210	P
9	B140131	車輪 NR-100	3					3,500	P
10	B140133	車輪 W-100	1					4,200	P
11	BBSP3520Z	割ﾋﾟﾝ 3.5×20Z	4					100	P
12	BBHNH0630Z	高ﾅｯﾄ M6×30Z	4					400	P
13	BBMSK06020Z	皿ﾈｼﾞ M6×20Z	4					210	P
14	F522809	－	1				※塗装茶色:～No1032(GBZ1513)	－	－
15	F522808	－	1				※塗装茶色:～No1032(GBZ1513)	－	－
16	F522820	－	1					－	－
17	BBHBP06012Z	六角ﾎﾞﾙﾄ HB M6×12Z(ｱﾌﾟｾｯﾄP3)	10					140	P
18	ﾏ091376	(X)ﾌﾟﾗｸﾞﾏﾄﾒ	2					－	MY6
19	B203113	黄銅L型ﾎｰｽｼﾞｮｲﾝﾄ 1/4×10.5(ﾀｹﾉｺ)	2				エルボ側	4,900	G

※塗装茶色(限定色機)の部品手配は塗装色指示が必要

※品名欄[－]のものは供給不可品となります。2025年7月時点の税抜き価格となります。価格・仕様は予告なく変更となる場合が有ります。

ＧＢＺ１０１３/１５１３　カバーＡｓｓｙ

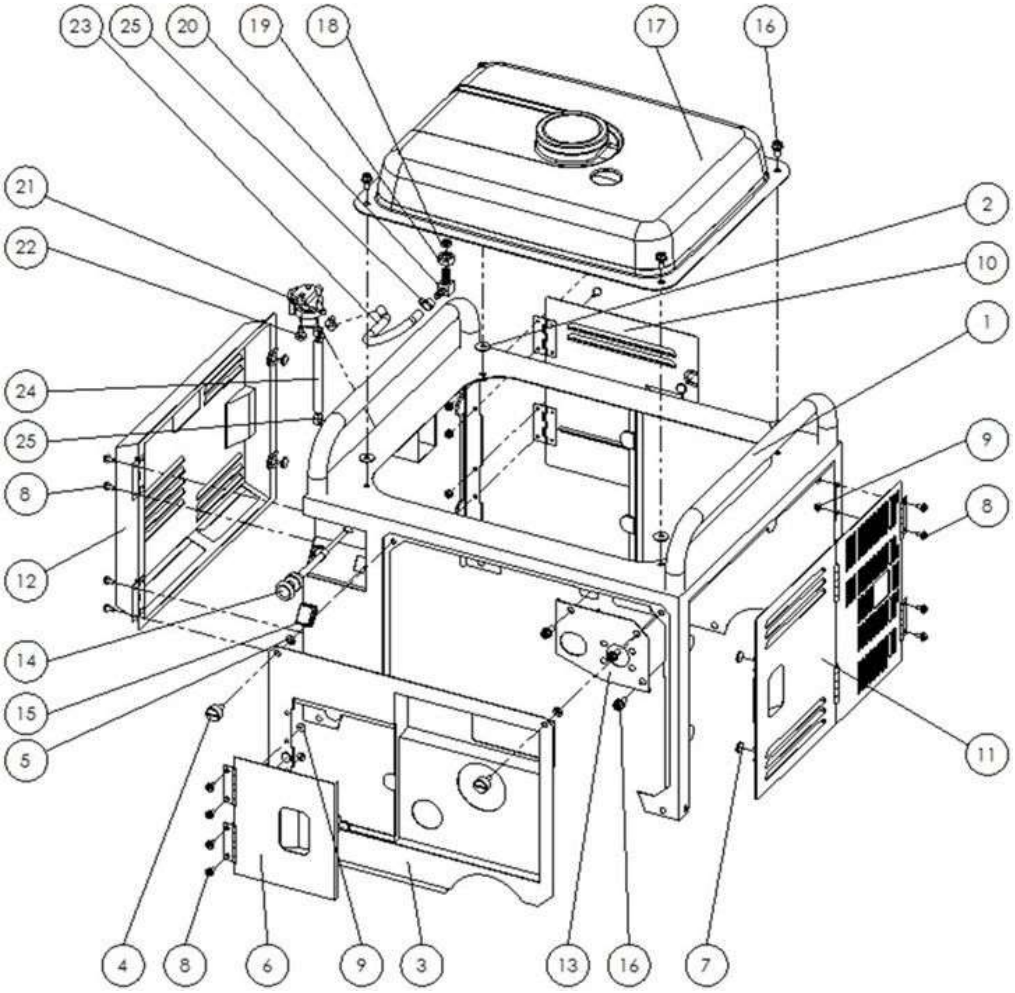

図番	コード	品名	数量	ｷｯﾄ内容	ｷｯﾄ	LOT	備考	一般価格	区分
1	F522802	－	1				※塗装茶色:～No1032(GBZ1513)	－	－
2	BBPW0618Z	平ﾜｯｼｬｰ PW 6×18Z	4					100	P
3	F522803	－	1				※塗装茶色:～No1032(GBZ1513)	－	－
4	B370104	ﾂﾏﾐ付ﾈｼﾞ M6×15	2					2,400	P
5	B390530	ﾌﾟﾗｽﾁｯｸ抜け止めﾜｯｼｬｰ M6/M5 CP-29-PA-2	2					210	P
6	F522804	－	1				※塗装茶色:～No1032(GBZ1513)	－	－
7	B400001F	ﾏｸﾞﾈｯﾄφ13×2.5t	11					1,000	P
8	BBNKA04010Z	ﾅﾍﾞﾈｼﾞ M4×10Z(P3)	16					140	P
9	BBFN04Z	ﾌﾗﾝｼﾞﾅｯﾄ M4	16					140	P
10	F522806	－	1				※塗装茶色:～No1032(GBZ1513)	－	－
11	F522807	－	1				※塗装茶色:～No1032(GBZ1513)	－	－
12	F522805	－	1				※塗装茶色:～No1032(GBZ1513)	－	－
13	F522823	－	1					－	－
14	B091104	ﾁｮｰｸﾜｲﾔｰCP 247×320	1					5,500	P
15	ヤ7PBH255000	－	1					－	－
16	BBHBP06015Z	六角ﾎﾞﾙﾄ HB M6×15Z(ｱﾌﾟｾｯﾄP3)	7					210	P
17a	ヤ7CNF4110F0	－	1				※塗装茶色:～No1032(GBZ1513)	－	－
17b	ヤ7C2F461001	－	1					－	－
17c	ヤ7C1F416700	－	1					－	－
17d	ヤ7CNH571000	－	1					－	－
18	F165088	ﾊﾟｯｷﾝφ9.5×φ13(GBZ)	1					1,900	P
19	F160393	ｼｰﾙﾅｯﾄM10(1.25)(GBZ)	1					1,200	P
20	F160392	L型ﾀｹﾉｺｼﾞｮｲﾝﾄφ7×M10(1.25)(GBZ)	1					2,800	P
21	ヤ7CNF450030	－	1					－	－
22	BBHBP06012Z	六角ﾎﾞﾙﾄ HB M6×12Z(ｱﾌﾟｾｯﾄP3)	1					140	P
23	ヤ9044510308	－	1					－	－
24	ヤ90445103F6	－	1					－	－
25	ヤ9046709806	(S)ｸﾘｯﾌﾟ	4					140	YM

※塗装茶色(限定色機)の部品手配は塗装色指示が必要

※品名欄[－]のものは供給不可品となります。2025年7月時点の税抜き価格となります。価格・仕様は予告なく変更となる場合が有ります。

ＧＳＢ７３０ｂ　全体

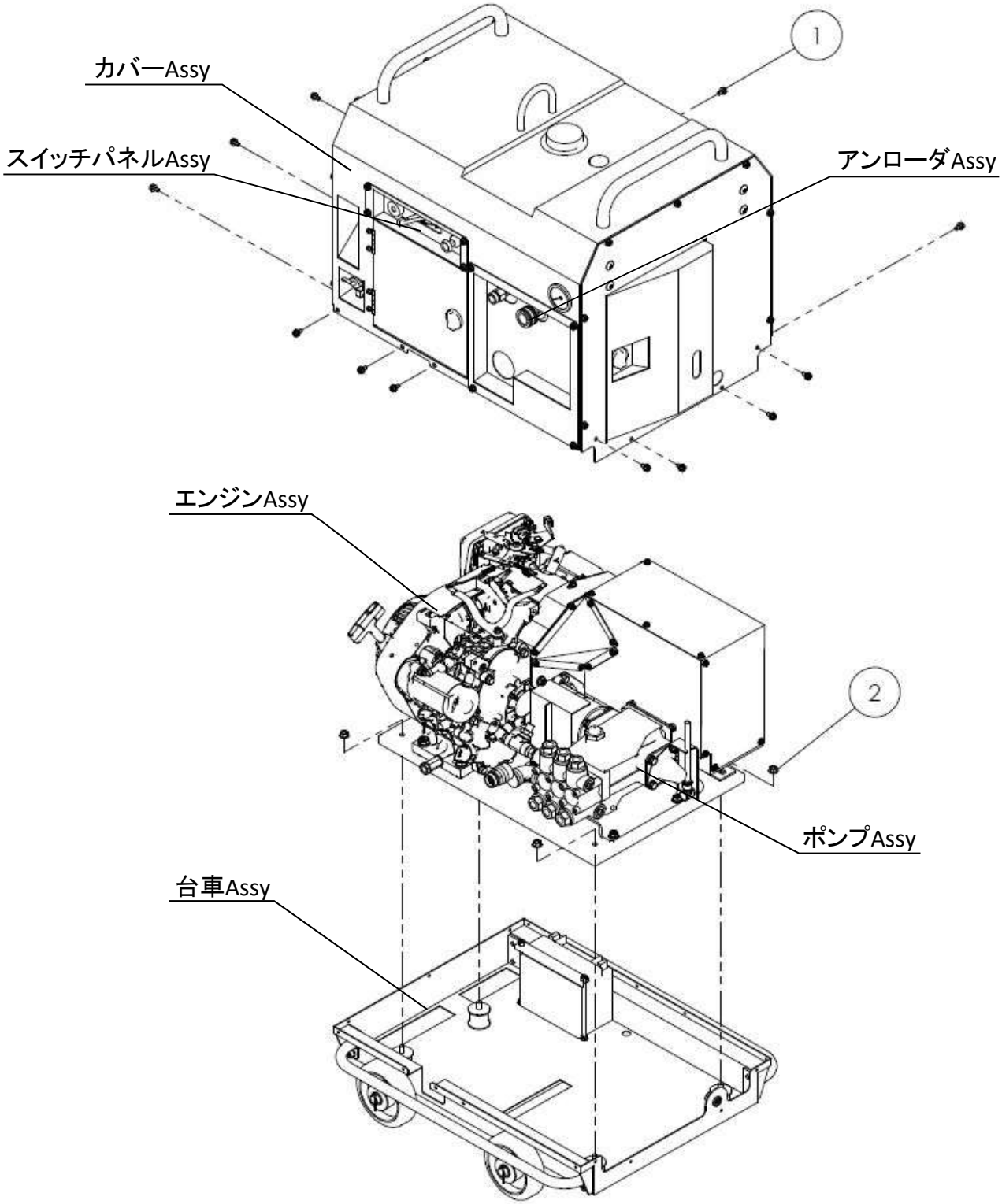

図番	コード	品名	数量	ｷｯﾄ内容	ｷｯﾄ	LOT	備考	一般価格	区分
ASSY	2569DB00	(S)洗浄機 GSB730b(本体)	1					1,010,000	C
1	BBHBP06012Z	六角ﾎﾞﾙﾄ HB M6×12Z(ｱﾌﾟｾｯﾄP3)	12					140	P
2	BBFN08Z	ﾌﾗﾝｼﾞﾅｯﾄ M8	4					140	P

※品名欄[－]のものは供給不可品となります。2025年7月時点の税抜き価格となります。価格・仕様は予告なく変更となる場合が有ります。

ＧＳＢ７３０ｂ　カバーＡｓｓｙ

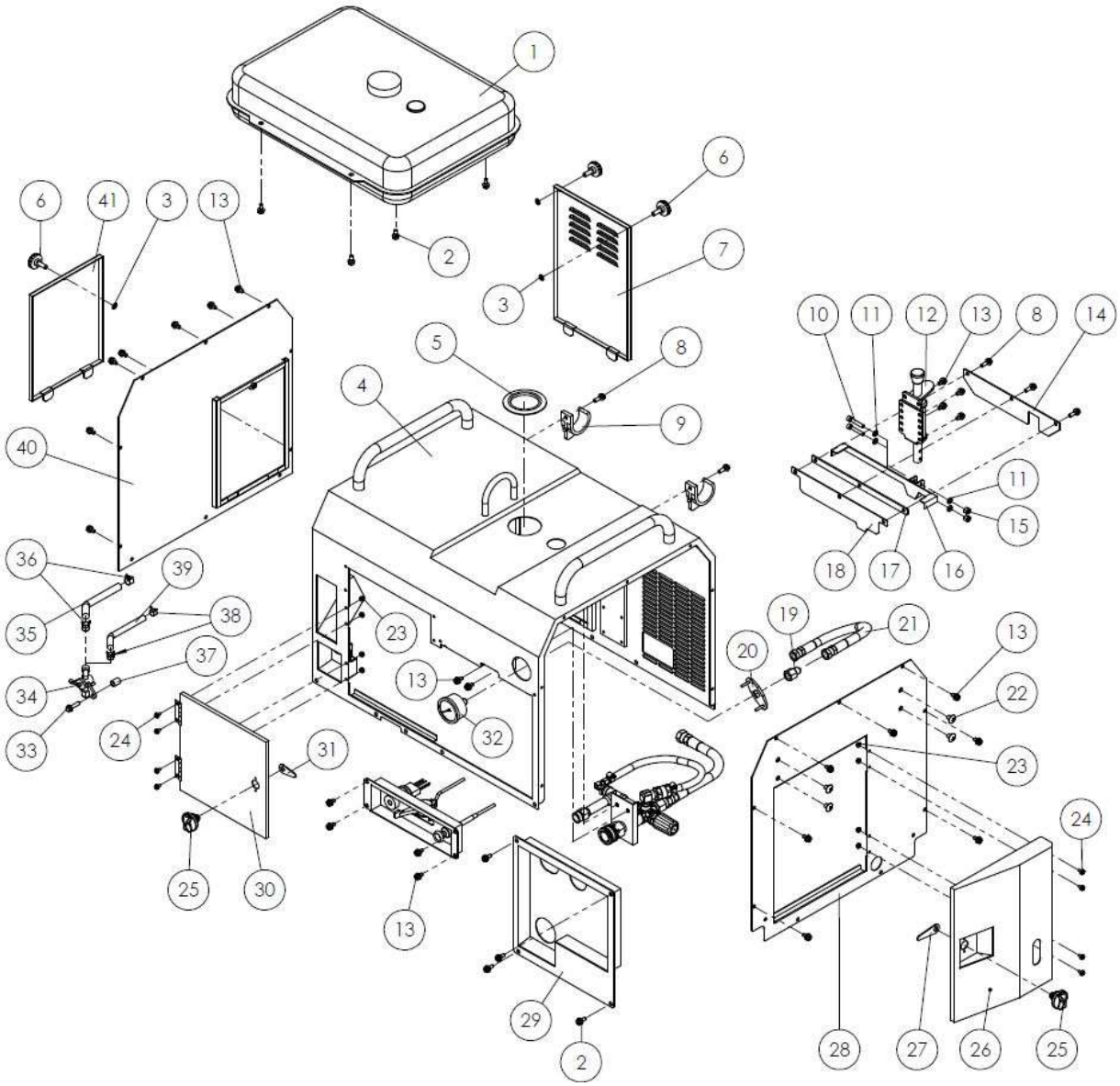

図番	コード	品名	数量	ｷｯﾄ内容	ｷｯﾄ	LOT	備考	一般価格	区分
1	ﾐKF04046EA	(S)ﾌｭｰｴﾙﾀﾝｸ ｱｾﾝﾌﾞﾘ	1	○				24,970	MB
1a	ﾐKF05010CA	(S)ﾀﾝｸｷｬｯﾌﾟｱｾﾝﾌﾞﾘ	1		○			440	MB
1b	ﾐKF40003BA	(S)ﾌｭｰｴﾙﾌｨﾙﾀ	1		○			420	MB
1c	ﾐKF90080CA	(S)ｵｲﾙｹﾞｰｼﾞ	1		○			1,090	MB
2	BBHBP06015Z	六角ﾎﾞﾙﾄ HB M6×15Z(ｱﾌﾟｾｯﾄP3)	8					210	P
3	B390530	ﾌﾟﾗｽﾁｯｸ抜け止めﾜｯｼｬｰ M6/M5 CP-29-PA-2	3					210	P
4	F523001	−	1					−	−
5	ｺ0241550010	(X)ｸﾞﾛﾒｯﾄ EH34EYDY	1					−	MD
6	BBNB0620	ﾉﾌﾞﾎﾞﾙﾄ M6×20	3					660	P
7	F520808	−	1					−	−
8	BBHBP06020Z	六角ﾎﾞﾙﾄ HB M6×20Z(ｱﾌﾟｾｯﾄP3)	5					210	P
9	MT220093	ｶﾞﾝﾌｯｸ MT2	2					1,200	P
10	BBCS06035Z	六角穴付ﾎﾞﾙﾄ CS M6×35Z	2					100	P
11	BBSW06Z	ｽﾌﾟﾘﾝｸﾞﾜｯｼｬｰSW 6Z	2					140	P
12	B140002	ﾌﾘｰﾛｯｸ穴付 900AF	1					8,800	P
13	BBHBP06012Z	六角ﾎﾞﾙﾄ HB M6×12Z(ｱﾌﾟｾｯﾄP3)	24					140	P
14	F385918	(SX)ｽﾄｯﾊﾟｰB(GB/GSB1021/1515/2013)	1					−	P
15	BBNN06Z	ﾅｲﾛﾝﾅｯﾄ M6	2					210	P
16	F385917-1	−	1					−	−

※品名欄[－]のものは供給不可品となります。2025年7月時点の税抜き価格となります。価格・仕様は予告なく変更となる場合が有ります。

ＧＳＢ７３０ｂ　カバーＡｓｓｙ

図番	コード	品名	数量	ｷｯﾄ内容	ｷｯﾄ	LOT	備考	一般価格	区分
17	F385920	－	1					－	－
18	F385919-1	－	1					－	－
19	B161302	高圧凸凹ｱﾀﾞﾌﾟﾀｰ1/4	1					1,100	G
20	B296359S	ｽﾃｰ(圧力計BACK用)WIKAφ50用	1					2,200	G
21	B330306	中間ﾎｰｽ 6P×400L	1					7,000	P
22	BBTS0810Z	ﾄﾗｽﾈｼﾞ M8×10	4					200	P
23	BBFN04Z	ﾌﾗﾝｼﾞﾅｯﾄ M4	8					140	P
24	BBNKA04010Z	ﾅﾍﾞﾈｼﾞ M4×10Z(P3)	8					140	P
25	B370502	THA-227 X型ﾊﾝﾄﾞﾙ	2					3,600	P
26	F385809-1	－	1					－	－
27	B390171	(SX@)止め金 AC-25-7	1					900	P
28	F523004	－	1					－	－
29	F520805	－	1					－	－
30	F520807	－	1					－	－
31	B390172	止め金 AC-25-8	1					660	P
32	B296335	圧力計φ50×16MPa(1/4BACK)SUSｹｰｽ	1					8,800	G
33	ﾐB800A06X025	(S)ﾌﾗﾝｼﾞﾎﾞﾙﾄ	1					36	MB
34	ﾐKF31018AA	(S)ﾌｭｰｴﾙｺﾂｸ	1					2,400	MB
35	ﾐKF90343AL000	(X)燃料ﾎｰｽ ｺﾝｼﾞｯﾄ φ8(10m)	0.05				420mm	－	MB
36	ﾐFR67419	(S)ｸﾘｯﾌﾟ	2					94	MB
37	ﾐKF90105AA	(S)ｽﾍﾟｰｻ	1					140	MB
38	ﾐFR53226	(S)ｸﾘｯﾌﾟ	2					44	MB
39	ﾐP051Y04X550	(S)ﾌｭｰｴﾙﾎｰｽ	1					710	MB
40	F520804	－	1					－	－
41	F389808	(SX)ﾒﾝﾃﾅﾝｽ扉-左(GB/GSB1021/1515/2013)ｽﾎﾟﾝｼﾞ無	1					－	P

※品名欄［－］のものは供給不可品となります。2025年7月時点の税抜き価格となります。価格・仕様は予告なく変更となる場合が有ります。

ＧＳＢ７３０ｂ　アンローダＡｓｓｙ

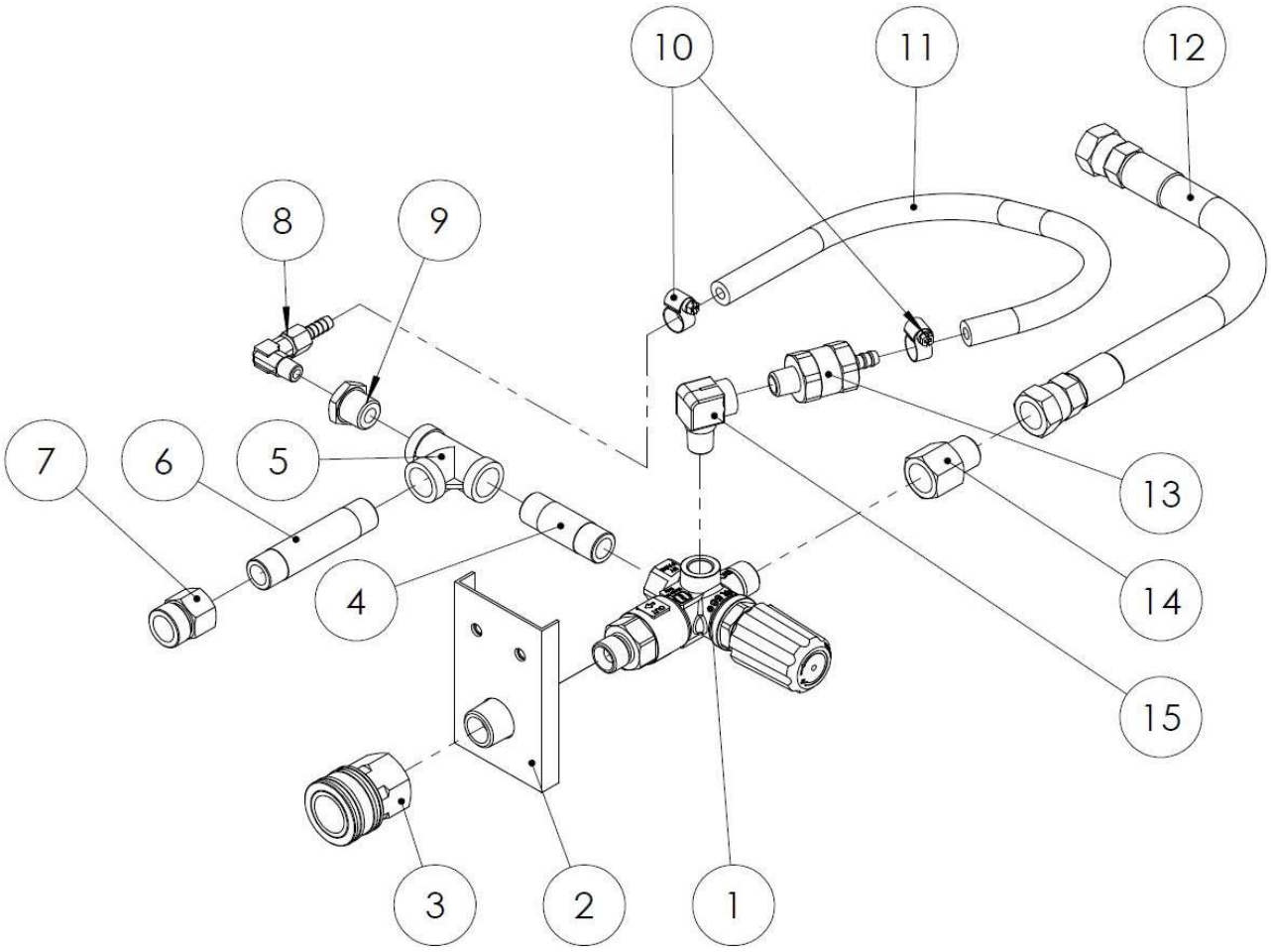

図番	コード	品名	数量	ｷｯﾄ内容	ｷｯﾄ	LOT	備考	一般価格	区分
1	TC4072000028FT	(S)ｱﾝﾛｰﾀﾞｰ VR56FT(10MPa,INﾃｰﾊﾟｰ)	1					41,000	G
2	F520809	(SX)ｱﾝﾛｰﾀﾞｰｽﾃｰ	1					－	P
3	B230131	黄銅ｶﾌﾟﾗｿｹｯﾄ 4TSF	1					6,600	G
4	B196421	SUSﾛﾝｸﾞﾆｯﾌﾟﾙ3/8×50L	1					1,500	G
5	B195603KR	(SY@)SUS低圧ﾁｰｽﾞ3/8	1					1,600	G
6	B196430	SUSﾛﾝｸﾞﾆｯﾌﾟﾙ3/8×75L	1					1,500	G
7	KRF160338	(SY@)黄銅凸凹ｱﾀﾞﾌﾟﾀｰG1/2M×R3/8F	1					1,600	G
8	B203101	黄銅L型ﾎｰｽｼﾞｮｲﾝﾄ 1/8×7(ﾀｹﾉｺ)	1					2,100	G
9	B195802	SUS中圧ﾌﾞｯｼﾝｸﾞ3/8×1/8	1					1,400	G
10	B450101	ﾎｰｽﾊﾞﾝﾄﾞ(φ6～15)	2					870	G
11	1384A06	低圧耐油ﾎｰｽφ6(m)	0.3				300mm	2,200	G
12	B330602	中間ﾎｰｽ 9H×400L	1					6,300	P
13	F351900	自動ｴｱ抜き弁ｾｯﾄ	1					5,100	P
14	B161303	高圧凸凹ｱﾀﾞﾌﾟﾀｰ3/8	1					1,200	G
15	B160702	高圧凸凹ｴﾙﾎﾞ1/4	1					2,200	G

※品名欄[－]のものは供給不可品となります。2025年7月時点の税抜き価格となります。価格・仕様は予告なく変更となる場合が有ります。

ＧＳＢ７３０ｂ　スイッチパネルＡｓｓｙ

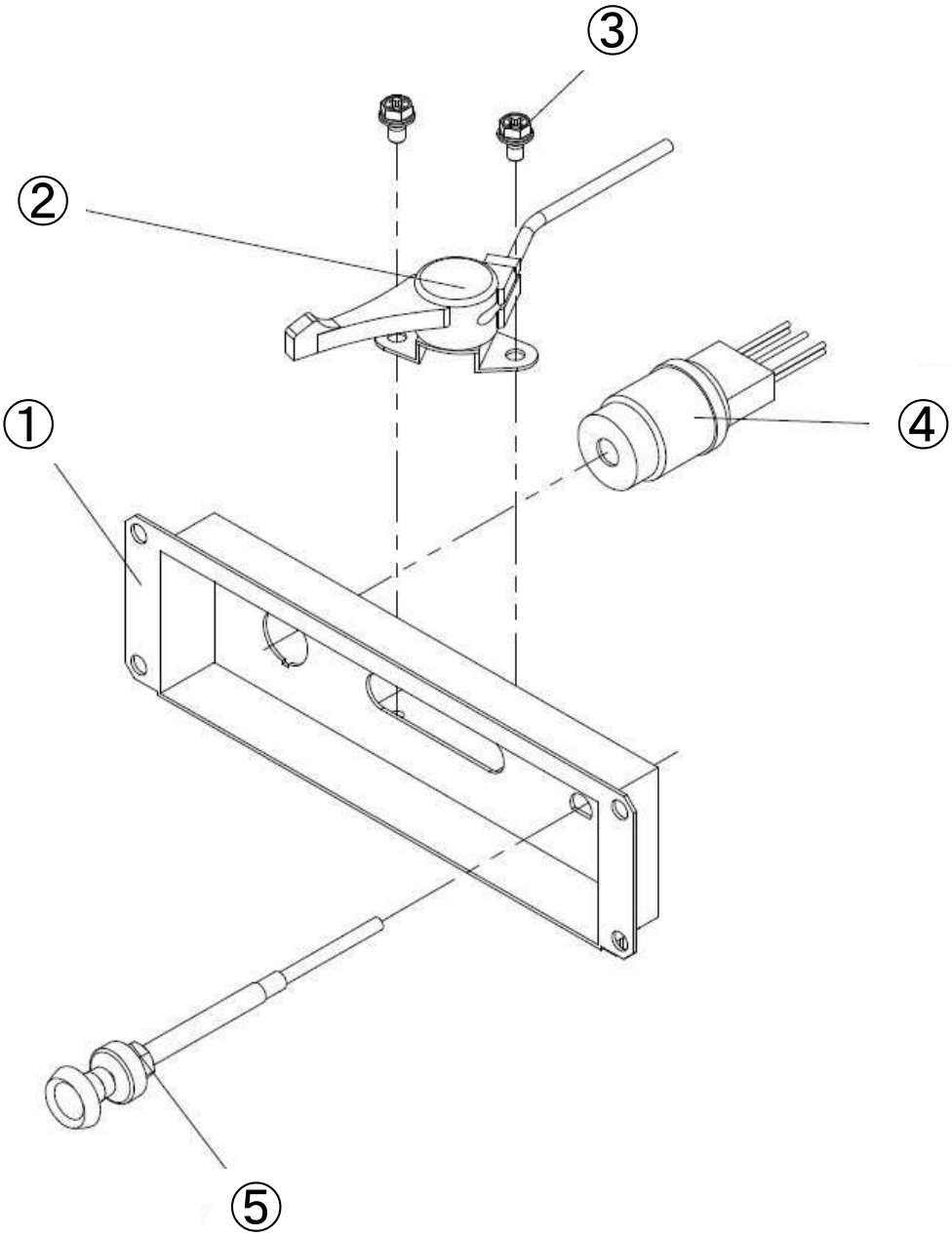

図番	コード	品名	数量	ｷｯﾄ内容	ｷｯﾄ	LOT	備考	一般価格	区分
1	F520806	－	1					－	－
2a	B091201	片平ｽﾛｯﾄﾙﾚﾊﾞｰ	1					1,800	P
2b	B091121	ｽﾛｯﾄﾙﾜｲﾔｰ A560×690	1					2,100	P
3	BBHBP06012Z	六角ﾎﾞﾙﾄ HB M6×12Z(ｱﾌﾟｾｯﾄP3)	2					140	P
4	ﾐKE80020AA	(S)ｽｲｯﾁ	1					3,880	MB
5	B091102	ﾁｮｰｸﾜｲﾔｰCP 650×750	1					5,200	P

※品名欄[－]のものは供給不可品となります。2025年7月時点の税抜き価格となります。価格・仕様は予告なく変更となる場合が有ります。

ＧＳＢ７３０ｂ　エンジンＡｓｓｙ

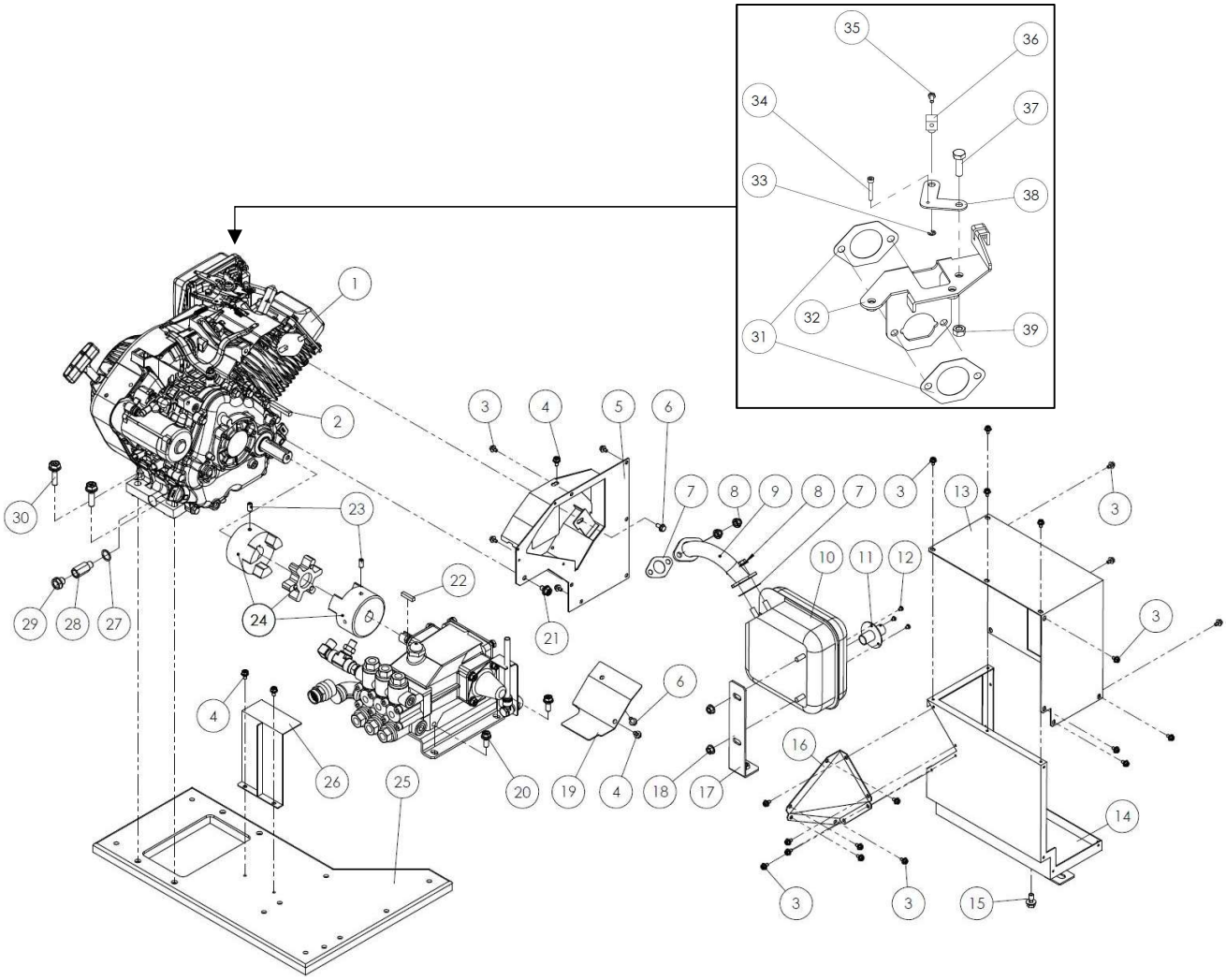

図番	コード	品名	数量	ｷｯﾄ内容	ｷｯﾄ	LOT	備考	一般価格	区分
1	B010645	(X)三菱ｴﾝｼﾞﾝ GB290LE-136	1					－	P
2	F160223	ｷｰ 7×7×50 焼入	1				全長28mmにｶｯﾄして使用	1,100	P
3	BBHBP05010Z	六角ﾎﾞﾙﾄ HB M5×10Z(ｱﾌﾟｾｯﾄP3)	25					100	P
4	BBHBP06012Z	六角ﾎﾞﾙﾄ HB M6×12Z(ｱﾌﾟｾｯﾄP3)	4					140	P
5	F385927A	－	1					－	－
6	ﾐB805B06X012	(S)ﾌﾗﾝｼﾞﾎﾞﾙﾄ	2					32	MB
7	ﾐKM70032AB	(S)ﾏﾌﾗ ｶﾞｽｹｯﾄ	2					250	MB
8	ﾐZZ70028C	(S)ｺﾆｶﾙｽﾌﾟﾘﾝｸﾞﾅｯﾄ	4					62	MB
9	F385930-1	－	1					－	－
10	ﾐKM17024AA	(S)ﾏﾌﾗ	1					14,850	MB
11	F385931-1	－	1					－	－
12	ﾐW006D04X008K	(S)ｽｸﾘｭ	3					28	MB
13	F385922	(SX)ﾏﾌﾗｰｶﾊﾞｰA(GB/GSB1021/1515/2013)ｽﾎﾟﾝｼﾞ無	1					－	P
14	F385923-3	－	1					－	－
15	BBHBP08020Z	六角ﾎﾞﾙﾄ HB M8×20Z(ｱﾌﾟｾｯﾄP3)	1					270	P
16	F385925-1	－	1					－	－
17	F385921	(SX)ﾏﾌﾗｰｽﾃｰ(GB/GSB1021,1515,2013)	1					－	P
18	BBFN08Z	ﾌﾗﾝｼﾞﾅｯﾄ M8	2					140	P
19	F385926	－	1					－	－
20	BBHBP08025Z	六角ﾎﾞﾙﾄ HB M8×25Z(ｱﾌﾟｾｯﾄP3)	4					200	P
21	BBHBP08015Z	六角ﾎﾞﾙﾄ HB M8×15Z(ｱﾌﾟｾｯﾄP3)	1					200	P
22	F160212	ｷｰ 6×6×30 片丸	1					530	P

※品名欄[－]のものは供給不可品となります。2025年7月時点の税抜き価格となります。価格・仕様は予告なく変更となる場合が有ります。

ＧＳＢ７３０ｂ　エンジンＡｓｓｙ

図番	コード	品名	数量	ｷｯﾄ内容	ｷｯﾄ	LOT	備考	一般価格	区分
23	BBHS08015	止めﾈｼﾞ HS 8×15 ｸﾎﾞﾐ	2					200	P
24	B118112F	(SX)ｶｯﾌﾟﾘﾝｸﾞ L110-S(25-7/20-6) ｲﾝｻｰﾄ軸穴加工品	1					－	P
25	F385902-1	－	1					－	－
26	F385604	－	1					－	－
27	ﾐZZ70013A	(S)ｶﾞｽｹｯﾄ	1					48	MB
28	F160931	ｵｲﾙﾄﾞﾚﾝｼﾞｮｲﾝﾄ M14×1/4F×30	1					3,900	P
29	ﾏ091376	(X)ﾌﾟﾗｸﾞﾏﾄﾒ	1					－	MY6
30	BBHBP10040Z	六角ﾎﾞﾙﾄ HB M10×40Z(ｱﾌﾟｾｯﾄP3)	4					600	P
31	ﾐKW34005AA	(S)ｷｬﾌﾞﾚﾀ ｶﾞｽｹｯﾄ	2					120	MB
32	F389809A	－	1					－	－
33	ﾐS500P04	(S)ｽﾅｯﾌﾟﾘﾝｸﾞ	1					22	MB
34	BBCS03020Z	(X)六角穴付ﾎﾞﾙﾄ CS M3×20Z	1					－	P
35	ﾐB751A04X008	(S)ﾎﾞﾙﾄ	1					30	MB
36	ﾐKR30013BA	(S)ｽﾄｯﾊﾟ	1					810	MB
37	BBHB06020Z	六角ﾎﾞﾙﾄ HB M6×20Z	1					140	P
38	F389810	－	1					－	－
39	BBHN06Z	六角ﾅｯﾄ HN M6Z	1					140	P

※品名欄［－］のものは供給不可品となります。2025年7月時点の税抜き価格となります。価格・仕様は予告なく変更となる場合が有ります。

ＧＳＢ７３０ｂ　ポンプＡｓｓｙ

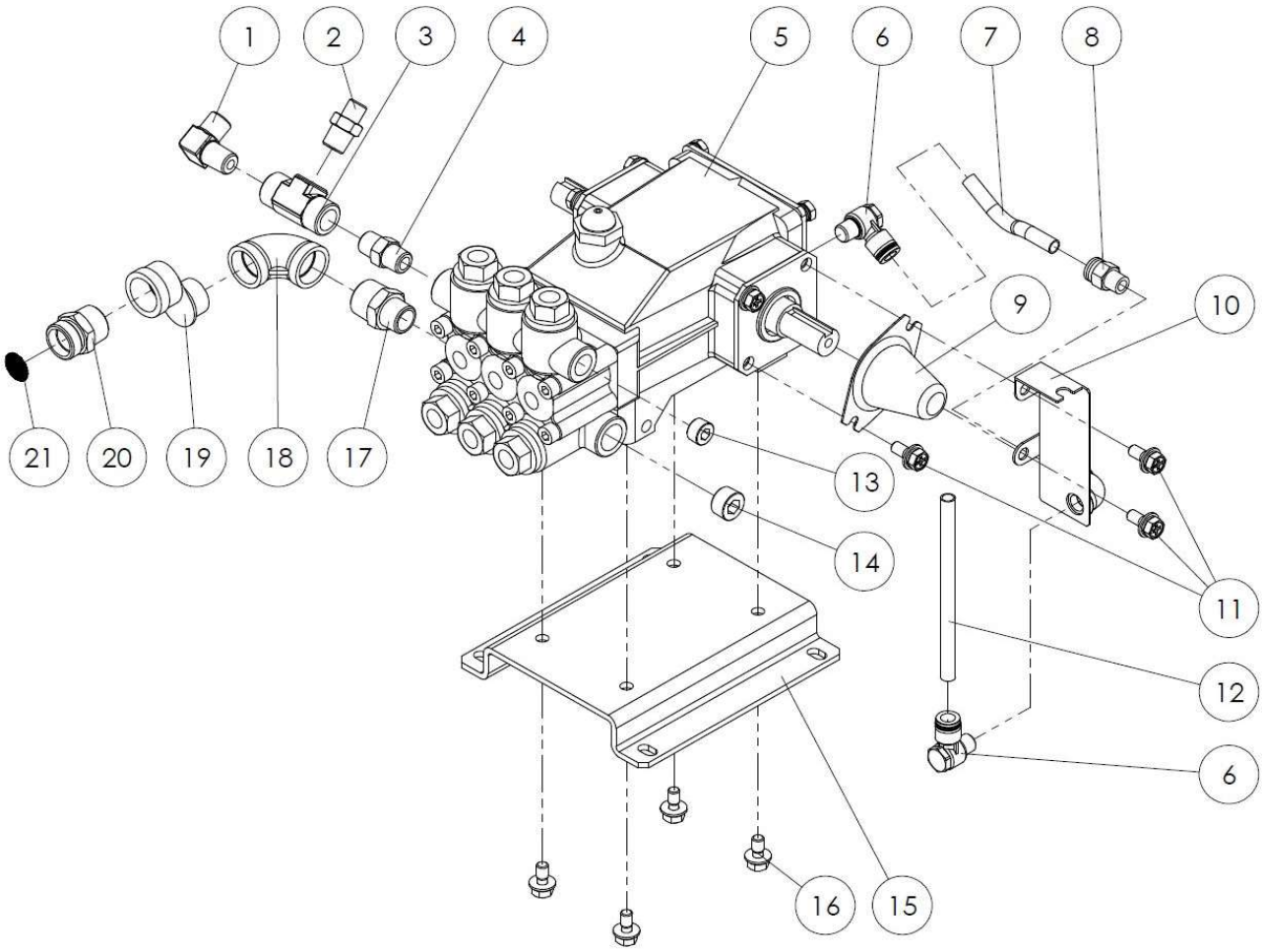

図番	コード	品名	数量	ｷｯﾄ内容	ｷｯﾄ	LOT	備考	一般価格	区分
1	B161503	高圧90°　ｱﾀﾞﾌﾟﾀｰ3/8	1					1,600	G
2	B161134	高圧ｱﾀﾞﾌﾟﾀｰ3/8×G1/4	1					1,500	G
3	B162103	高圧ﾁｰｽﾞ3/8	1					3,500	G
4	B160103	高圧ﾆｯﾌﾟﾙ3/8	1					1,000	G
5	B050124	ﾎﾟﾝﾌﾟ MW3HP60B(20-6)(11MPa,28L/1800)	1					280,000	G
6	B220535	ﾁｭｰﾌﾞﾌｨｯﾃｨﾝｸﾞU φ10×1/4(ﾋﾟｽｺ)	2					2,900	G
7	1376B10	ｳﾚﾀﾝﾁｭｰﾌﾞφ10(m)	0.09				90mm	1,600	G
8	B220522	ﾁｭｰﾌﾞﾌｨｯﾃｨﾝｸﾞ φ10×1/4	1					1,800	G
9	ﾏ442985	(S)ﾌﾟﾛﾃｸﾀ	1					1,450	MY4
10	F385812-1	−	1					−	−
11	ﾏ443410	(S)6ｶｸﾎﾞﾙﾄ(+)WSW	3					120	MY4
12	1376B10	ｳﾚﾀﾝﾁｭｰﾌﾞφ10(m)	0.15				150mm	1,600	G
13	B163903	六角穴付埋栓3/8	1					340	G
14	B163904	六角穴付埋栓1/2	1					400	G
15	F385810-1	−	1					−	−
16	BBHBP08018Z	六角ﾎﾞﾙﾄ HB M8×18Z(ｱﾌﾟｾｯﾄP3)	4					270	P
17	B195027KR	(SY@)SUS低圧ﾆｯﾌﾟﾙ1/2×3/4	1					1,600	G
18	B195205KR	(SY@)SUS低圧両ﾒｽｴﾙﾎﾞ3/4	1					2,900	G
19	B202111	(X)偏芯ｻﾞﾙﾎﾞ 3/4×25	1					−	G
20	KRF160322	(SY@)ｻｸｼｮﾝｱﾀﾞﾌﾟﾀｰ3/4(網付用)	1					3,400	G
21	2902J	吸水口ﾌｨﾙﾀｰ #25×φ21(3/4用)	1					500	G

※品名欄[－]のものは供給不可品となります。2025年7月時点の税抜き価格となります。価格・仕様は予告なく変更となる場合が有ります。

ＧＳＢ７３０ｂ　台車Ａｓｓｙ

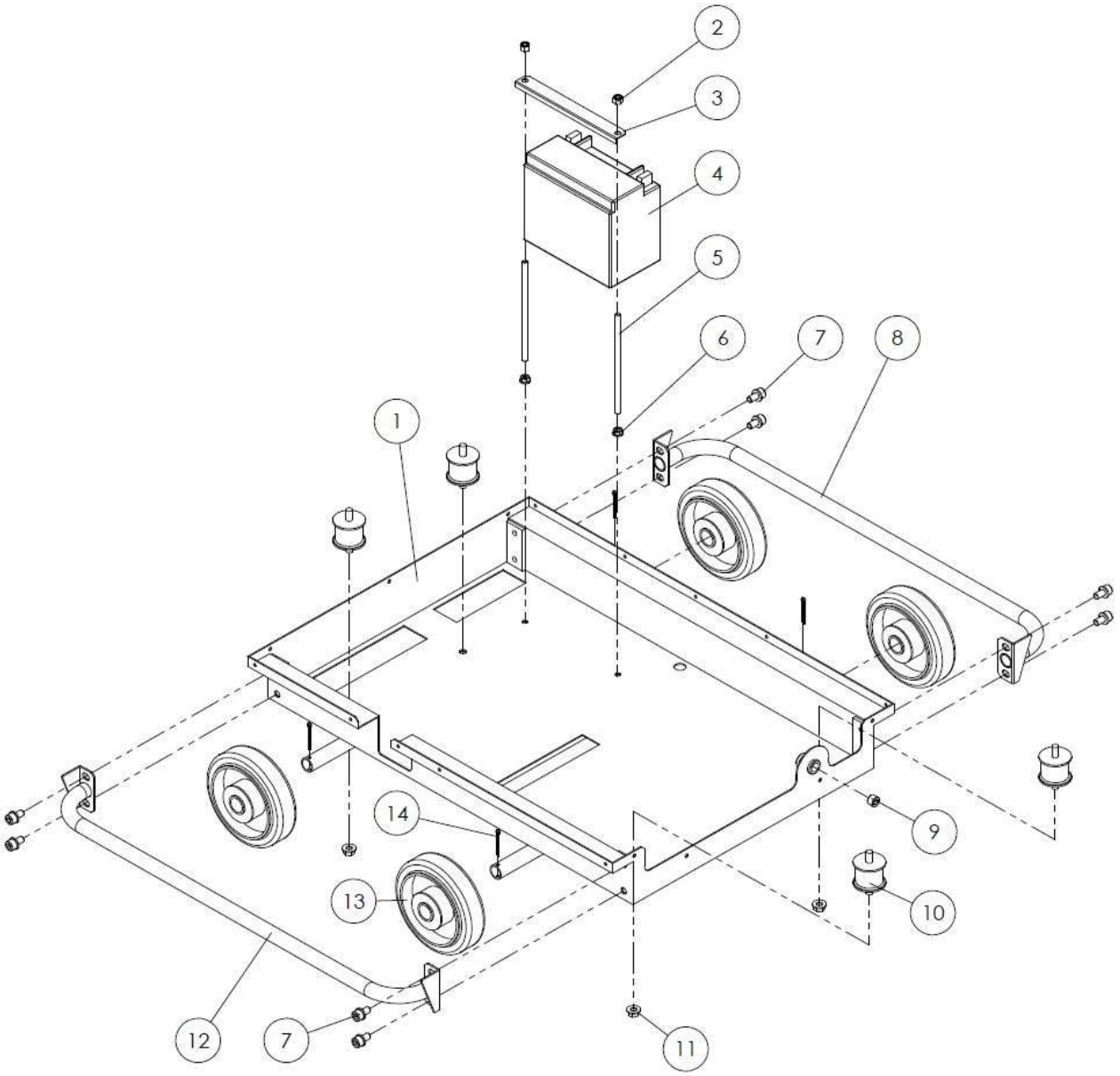

図番	コード	品名	数量	ｷｯﾄ内容	ｷｯﾄ	LOT	備考	一般価格	区分
1	F385901-3	－	1					－	－
2	BBNN06Z	ﾅｲﾛﾝﾅｯﾄ M6	2					210	P
3	F385605	(SX)ﾊﾞｯﾃﾘｰ押え板(GSB730/1021/1515/2013)	1					－	P
4	B090933A	(S)ﾊﾞｯﾃﾘｰ YTX9BS(ﾕｱｻ)	1					23,000	P
5	BBS06130Z	(X)寸切ﾎﾞﾙﾄ M6×130	2					－	P
6	BBFN06Z	ﾌﾗﾝｼﾞﾅｯﾄ M6	2					140	P
7	BBCSPZ208015	六角穴付ﾎﾞﾙﾄ CS M8×15Z(P2)	8					300	P
8	F385915A-1	(SX)ｱﾝﾀﾞｰｸﾞﾘｯﾌﾟB 幅広(GB/GSB1021/1515/2013)	1					－	P
9	B163902	六角穴付埋栓1/4	1					340	G
10	B155021	丸形防振ｺﾞﾑ φ40×33H(15-15)	4					2,300	P
11	BBFN08Z	ﾌﾗﾝｼﾞﾅｯﾄ M8	4					140	P
12	F385914A-1	(SX)ｱﾝﾀﾞｰｸﾞﾘｯﾌﾟA 幅狭(GB/GSB1021/1515/2013)	1					－	P
13	B140113	車輪 VS130	4					4,700	P
14	BBSP3530Z	割ﾋﾟﾝ 3.5×30Z	4					210	P

※品名欄[－]のものは供給不可品となります。2025年7月時点の税抜き価格となります。価格・仕様は予告なく変更となる場合が有ります。

ＧＳＢ２０１５ｃ，ＧＳＢ１５２０ｃ　全体

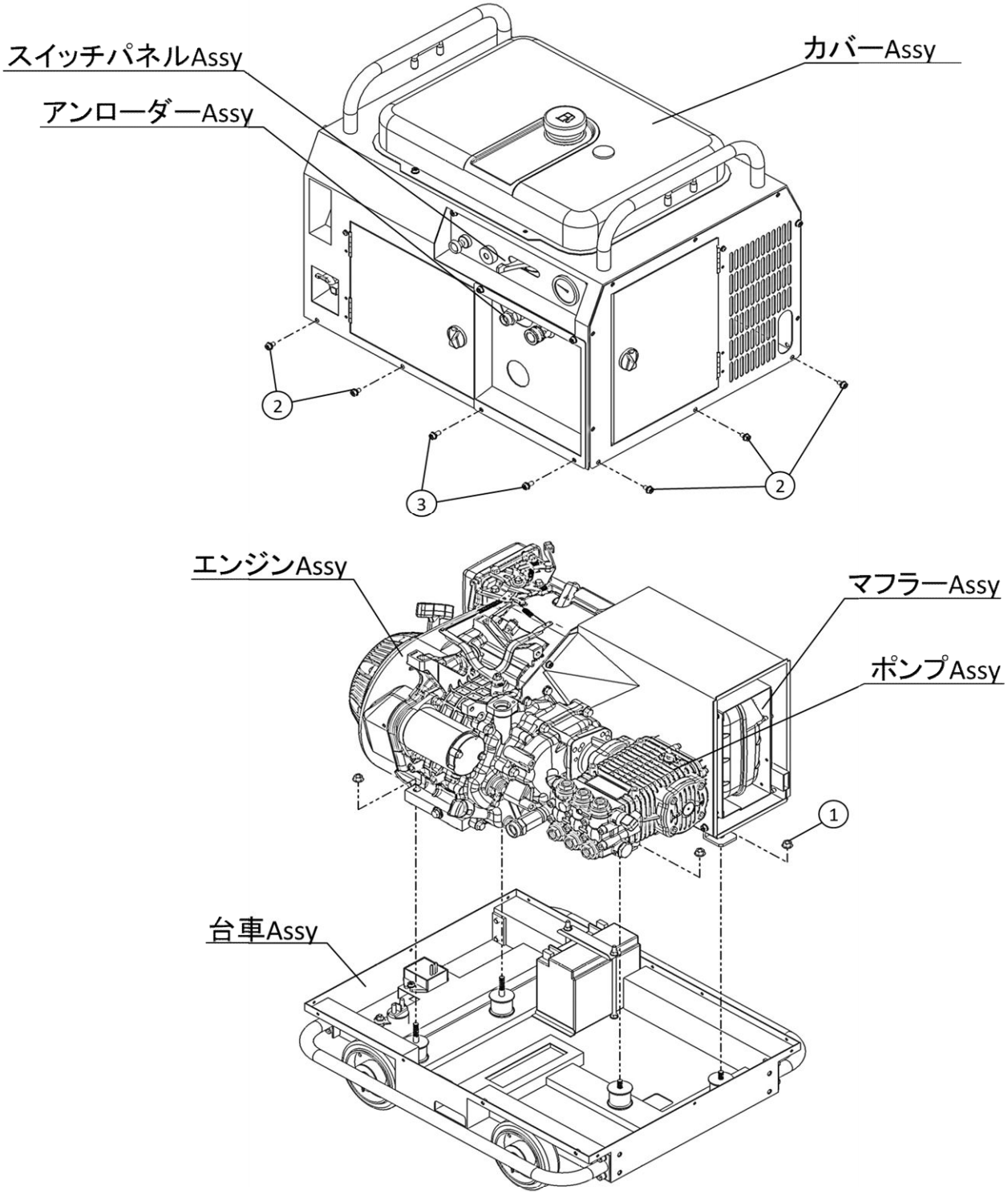

図番	コード	品名	数量	ｷｯﾄ内容	ｷｯﾄ	LOT	備考	一般価格	区分
ASSY	2572HC00	(S)洗浄機 GSB2015c(本体)	1					1,030,000	C
1	BBFN08Z	ﾌﾗﾝｼﾞﾅｯﾄ M8	4					140	P
2	BBHBP06012Z	六角ﾎﾞﾙﾄ HB M6×12Z(ｱﾌﾟｾｯﾄP3)	10					140	P
3	BBHBP06015Z	六角ﾎﾞﾙﾄ HB M6×15Z(ｱﾌﾟｾｯﾄP3)	2					210	P

※品名欄[－]のものは供給不可品となります。2025年7月時点の税抜き価格となります。価格・仕様は予告なく変更となる場合が有ります。

ＧＳＢ２０１５ｃ，ＧＳＢ１５２０ｃ　カバーＡｓｓｙ

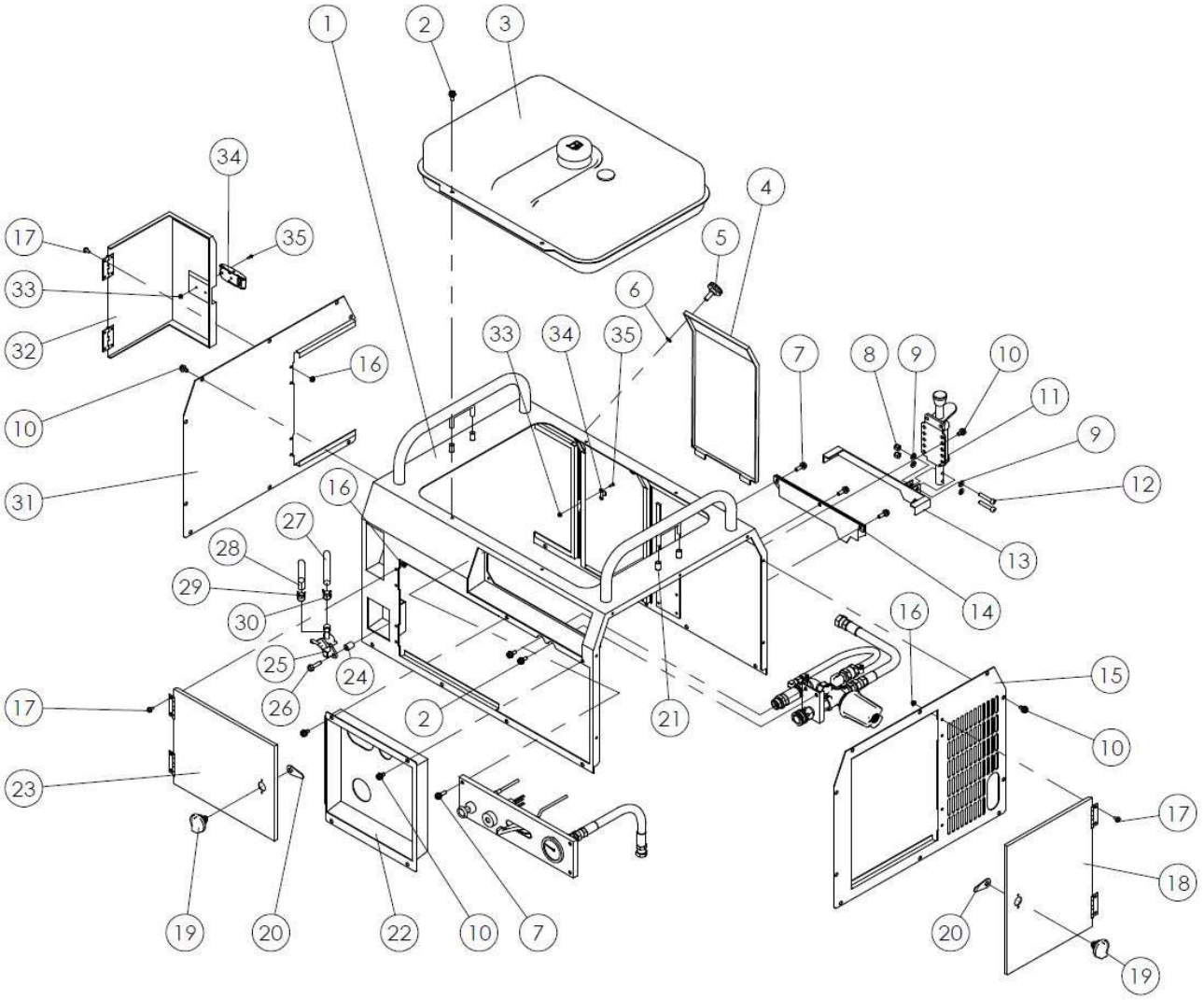

図番	コード	品名	数量	ｷｯﾄ内容	ｷｯﾄ	LOT	備考	一般価格	区分
1	F389102	－	1					－	－
2	BBHBP06015Z	六角ﾎﾞﾙﾄ HB M6×15Z(ｱﾌﾟｾｯﾄP3)	6					210	P
3	F385125FT	(S)燃料ﾀﾝｸ(ｹﾞｰｼﾞ,ｷｬｯﾌﾟ付)(青)(GB,GSB)	1					76,000	P
4	F389106	－	1					－	－
5	BBNB0620	ﾉﾌﾞﾎﾞﾙﾄ M6×20	2					660	P
6	B390530	ﾌﾟﾗｽﾁｯｸ抜け止めﾜｯｼｬｰ M6/M5 CP-29-PA-2	2					210	P
7	BBHBP06020Z	六角ﾎﾞﾙﾄ HB M6×20Z(ｱﾌﾟｾｯﾄP3)	7					210	P
8	BBNN06Z	ﾅｲﾛﾝﾅｯﾄ M6	2					210	P
9	BBSW06Z	ｽﾌﾟﾘﾝｸﾞﾜｯｼｬｰSW 6Z	4					140	P
10	BBHBP06012Z	六角ﾎﾞﾙﾄ HB M6×12Z(ｱﾌﾟｾｯﾄP3)	19					140	P
11	B140002	ﾌﾘｰﾛｯｸ穴付 900AF	1					8,800	P
12	BBCS06035Z	六角穴付ﾎﾞﾙﾄ CS M6×35Z	2					100	P
13	F385141	(SX)ｽﾄｯﾊﾟｰ(GSB2015D)	1					－	P
14	F385145-1	－	1					－	－
15	F385112A-2	－	1					－	－
16	BBFN04Z	ﾌﾗﾝｼﾞﾅｯﾄ M4	12					140	P
17	BBNKA04010Z	ﾅﾍﾞﾈｼﾞ M4×10Z(P3)	12					140	P
18	F385115B-1	－	1					－	－
19	B370502	THA-227 X型ﾊﾝﾄﾞﾙ	2					3,600	P

※品名欄[－]のものは供給不可品となります。2025年7月時点の税抜き価格となります。価格・仕様は予告なく変更となる場合が有ります。

ＧＳＢ２０１５ｃ，ＧＳＢ１５２０ｃ　カバーＡｓｓｙ

図番	コード	品名	数量	ｷｯﾄ内容	ｷｯﾄ	LOT	備考	一般価格	区分
20	B390172	止め金 AC-25-8	2					660	P
21	B900102	ｺﾞﾑｷｬｯﾌﾟ VCP8	4					210	P
22	F385118B	－	1					－	－
23	F389104	－	1					－	－
24	ﾐKF90105AA	(S)ｽﾍﾟｰｻ	1					140	MB
25	ﾐKF31018BA	(S)ﾌｭｰｴﾙｺﾂｸ	1					2,780	MB
26	ﾐB800A06X025	(S)ﾌﾗﾝｼﾞﾎﾞﾙﾄ	1					36	MB
27	ﾐP051Y08X460	(S)ﾌｭｰｴﾙﾎｰｽ	1					800	MB
28	ﾐP051Y06X510	(S)ﾌｭｰｴﾙﾎｰｽ	1					700	MB
29	ﾐFR53226A	(S)ｸﾘﾂﾌﾟ	2					80	MB
30	ﾐFR67419	(S)ｸﾘﾂﾌﾟ	2					94	MB
31	F389103	－	1					－	－
32	F389105	－	1					－	－
33	BBFN03Z	(X)ﾌﾗﾝｼﾞﾅｯﾄ M3	4					120	P
34	B390509	ｶﾌｽﾗｯﾁﾌｧｽﾅｰ C-1272-A-2	1					4,700	P
35	BBMSK03010Z	皿ﾈｼﾞ M3×10Z	4					100	P

※品名欄［－］のものは供給不可品となります。2025年7月時点の税抜き価格となります。価格・仕様は予告なく変更となる場合が有ります。

ＧＳＢ２０１５ｃ，ＧＳＢ１５２０ｃ　アンローダＡｓｓｙ

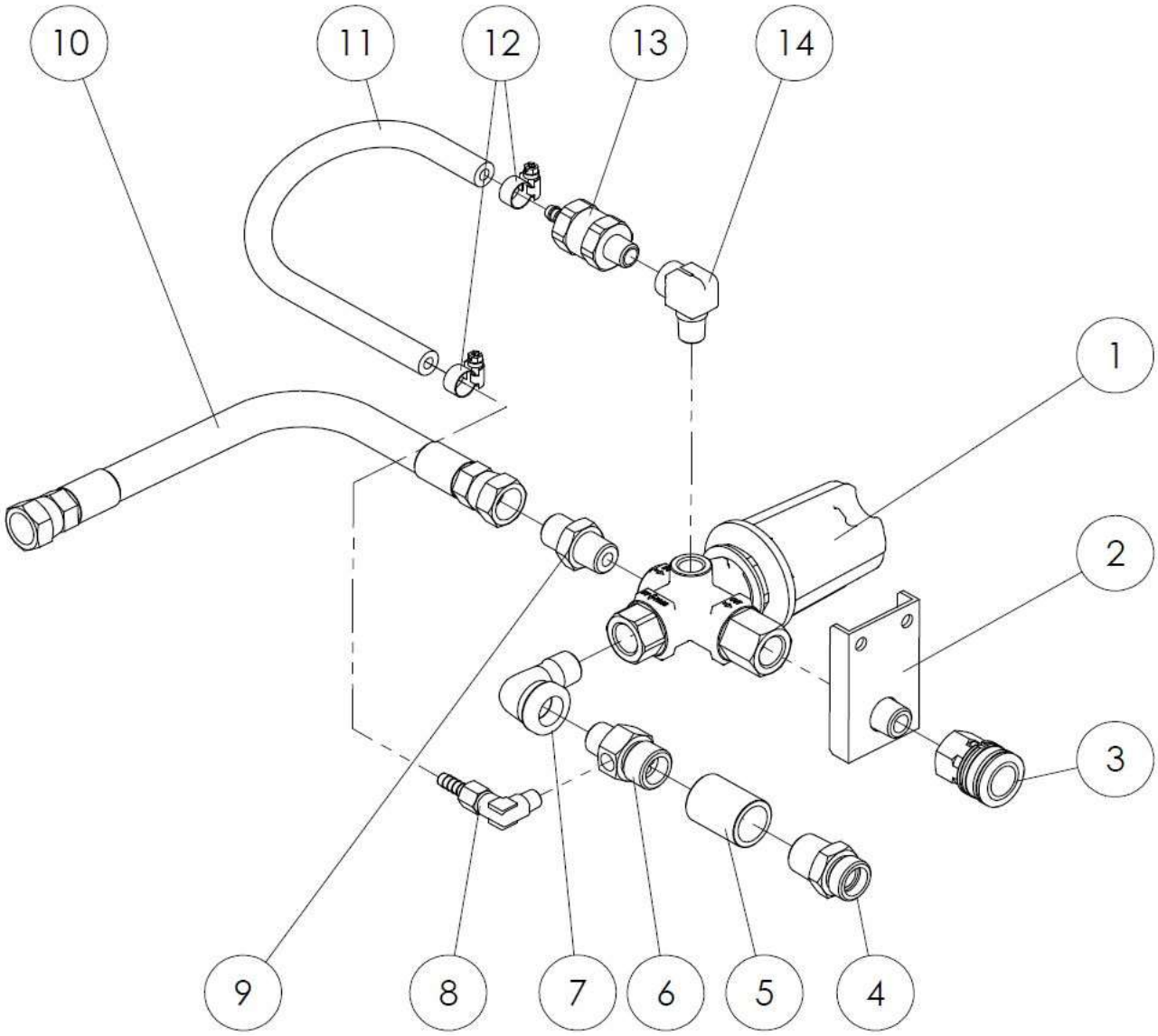

図番	コード	品名	数量	ｷｯﾄ内容	ｷｯﾄ	LOT	備考	一般価格	区分
1	PA60225000FA	ｱﾝﾛｰﾀﾞｰ VB9	1					45,000	G
2	F387520-3	－	1					－	－
3	B232111	高圧SUSｶﾌﾟﾗｿｹｯﾄ 3TSF-3/8(ﾛｯｸ付)	1					5,400	G
4	KRF160348	(SY@)ｻｸｼｮﾝｱﾀﾞﾌﾟﾀｰ 1/2(網付用)	1					2,700	G
5	B195404	SUS中圧丸ｿｹｯﾄG1/2	1					1,900	G
6	KRF160334	(SY@)黄銅三方ｱﾀﾞﾌﾟﾀｰ G1/2×3/8×1/8F	1					3,800	G
7	B195253	SUS中圧ｽﾄﾘｰﾄｴﾙﾎﾞ3/8	1					3,300	G
8	B203101	黄銅L型ﾎｰｽｼﾞｮｲﾝﾄ 1/8×7(ﾀｹﾉｺ)	1					2,100	G
9	B161103	高圧ｱﾀﾞﾌﾟﾀｰ3/8	1					900	G
10	B330705	中間ﾎｰｽ 9P×400L	1					12,000	P
11	1384A06	低圧耐油ﾎｰｽφ6(m)	0.28				280mm	2,200	G
12	B450101	ﾎｰｽﾊﾞﾝﾄﾞ(φ6～15)	2					870	G
13	F351900	自動ｴｱ抜き弁ｾｯﾄ	1					5,100	P
14	B160702	高圧凸凹ｴﾙﾎﾞ1/4	1					2,200	G

※品名欄[－]のものは供給不可品となります。2025年7月時点の税抜き価格となります。価格・仕様は予告なく変更となる場合が有ります。

ＧＳＢ２０１５ｃ，ＧＳＢ１５２０ｃ　スイッチパネルＡｓｓｙ

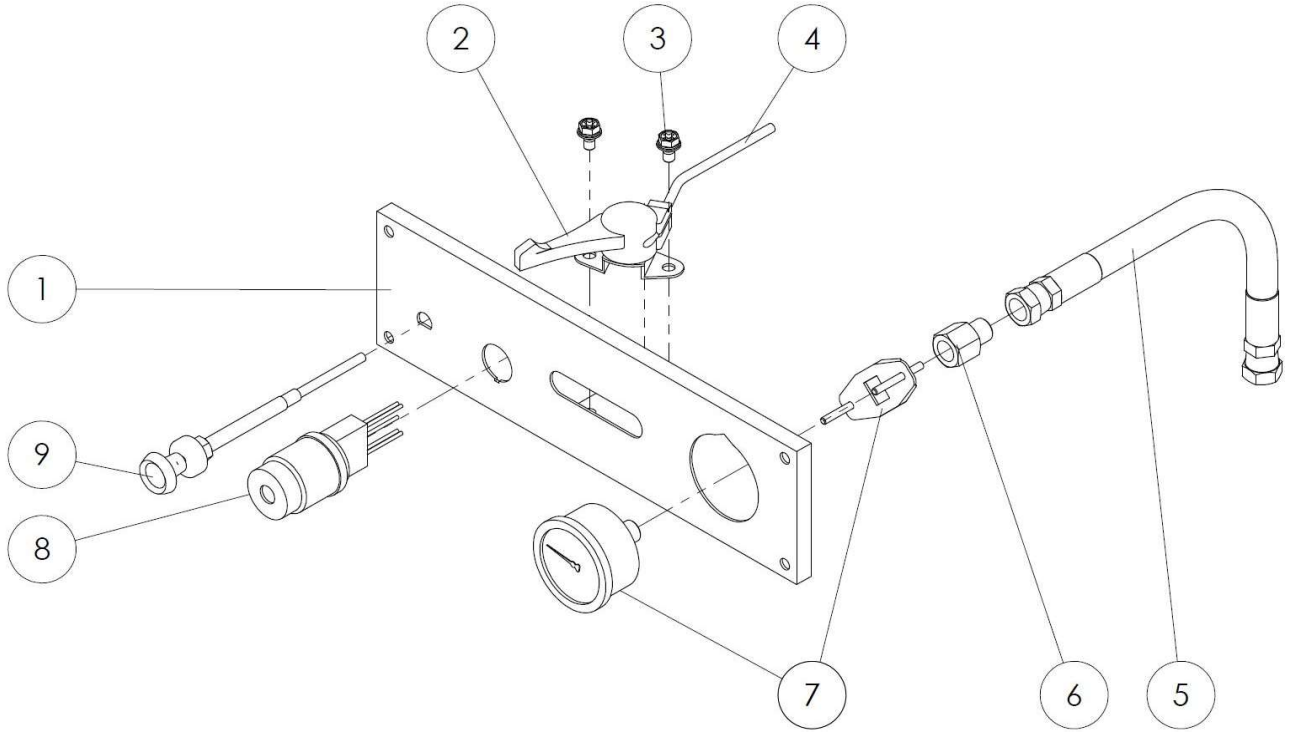

図番	コード	品名	数量	ｷｯﾄ内容	ｷｯﾄ	LOT	備考	一般価格	区分
1	F385117B-2	－	1					－	－
2	B091201	片平ｽﾛｯﾄﾙﾚﾊﾞｰ	1					1,800	P
3	BBHBP06012Z	六角ﾎﾞﾙﾄ HB M6×12Z(ｱﾌﾟｾｯﾄP3)	2					140	P
4	B091122	ｽﾛｯﾄﾙﾜｲﾔｰ A660×790	1					2,200	P
5	B330302	中間ﾎｰｽ 6P×350L	1					9,000	G
6	B161302	高圧凸凹ｱﾀﾞﾌﾟﾀｰ1/4	1					1,100	G
7	B296358	圧力計φ50×40MPa(1/4BACK,ｽﾃｰ付)SUSｹｰｽ	1					10,200	G
8	ﾐKE09039CA	(S)ﾒｲﾝｽｲｯﾁ	1					6,060	MB
9	B091102	ﾁｮｰｸﾜｲﾔｰCP 650×750	1					5,200	P

※品名欄[－]のものは供給不可品となります。2025年7月時点の税抜き価格となります。価格・仕様は予告なく変更となる場合が有ります。

ＧＳＢ２０１５ｃ，ＧＳＢ１５２０ｃ　エンジンＡｓｓｙ

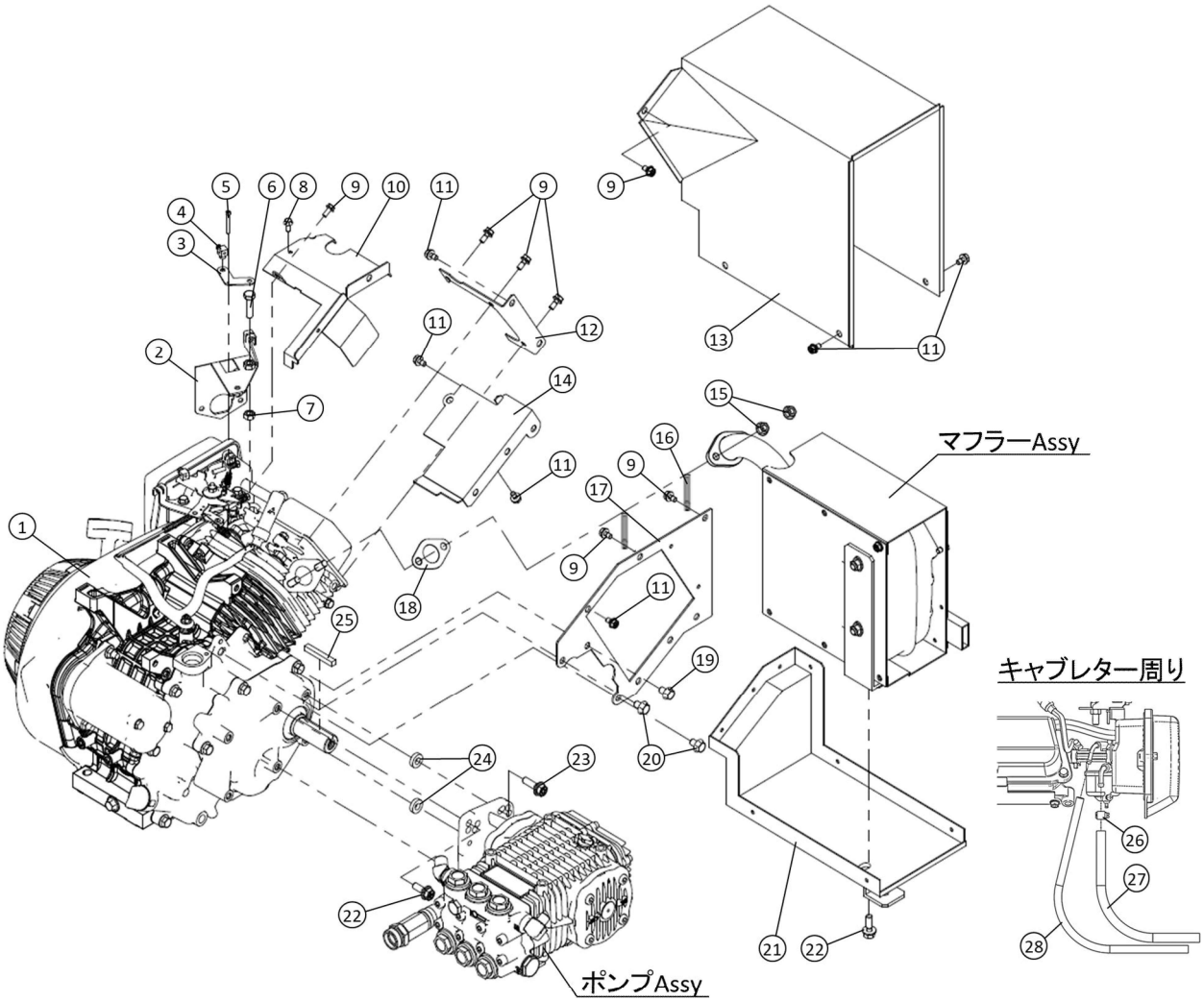

図番	コード	品名	数量	ｷｯﾄ内容	ｷｯﾄ	LOT	備考	一般価格	区分
1	B010681	三菱ｴﾝｼﾞﾝ GB400LE-111	1					542,000	P
2	F385130A	(SX)ﾁｮｰｸｽﾃｰ(GSB2015)	1					－	P
3	F385131	(SX)ﾁｮｰｸﾚﾊﾞｰ(GSB2015)	1					－	P
4	ﾐKR30013BA	(S)ｽﾄｯﾊﾟ	1					810	MB
5	BBCS03020Z	(X)六角穴付ﾎﾞﾙﾄ CS M3×20Z	1					－	P
6	BBHB06020Z	六角ﾎﾞﾙﾄ HB M6×20Z	1					140	P
7	BBHN06Z	六角ﾅｯﾄ HN M6Z	1					140	P
8	ﾐB800A06X012	(S)ﾌﾗﾝｼﾞﾎﾞﾙﾄ	1					50	MB
9	BBHBP06015Z	六角ﾎﾞﾙﾄ HB M6×15Z(ｱﾌﾟｾｯﾄP3)	6					210	P
10	F385101A-4	－	1					－	－
11	BBHBP06012Z	六角ﾎﾞﾙﾄ HB M6×12Z(ｱﾌﾟｾｯﾄP3)	12					140	P
12	F385103A-1	－	1					－	－
13	F385105A-1	－	1					－	－
14	F385102A-1	－	1					－	－
15	ﾐZZ70028C	(S)ｺﾆｶﾙｽﾌﾟﾘﾝｸﾞﾅｯﾄ	2					62	MB
16	ﾐFR64917A	(X)ｸﾗﾝﾌﾟ	2					－	MB
17	F385104	－	1					－	－
18	ﾐKM70032AB	(S)ﾏﾌﾗ ｶﾞｽｹｯﾄ	1					250	MB
19	ﾐKU14031AA	(S)ﾌﾗﾝｼﾞﾎﾞﾙﾄ	1					140	MB
20	ﾐB800B08X030	(S)ﾌﾗﾝｼﾞﾎﾞﾙﾄ	2					180	MB
21	F385106A-2	－	1					－	－
22	BBHBP08025Z	六角ﾎﾞﾙﾄ HB M8×25Z(ｱﾌﾟｾｯﾄP3)	3					200	P
23	BBHBP08030Z	六角ﾎﾞﾙﾄ HB M8×30Z(ｱﾌﾟｾｯﾄP3)	2					200	P
24	CM0601027000	ｽﾍﾟｰｻｰ φ18×9×4.8	2					1,600	P
25	F160223	ｷｰ 7×7×50 焼入	1					1,100	P
26	ﾐFR53226A	(S)ｸﾘｯﾌﾟ	1				(ｶﾊﾞｰAssyNo.29)	80	MB
27	ﾐP051Y06X510	(S)ﾌｭｰｴﾙﾎｰｽ	1				(ｶﾊﾞｰAssyNo.28)	700	MB
28	1376B08	(X)ｳﾚﾀﾝﾁｭｰﾌﾞ φ8×5(m)	0.4				400mm	－	G

※品名欄[－]のものは供給不可品となります。2025年7月時点の税抜き価格となります。価格・仕様は予告なく変更となる場合が有ります。

ＧＳＢ２０１５ｃ，ＧＳＢ１５２０ｃ　マフラーＡｓｓｙ

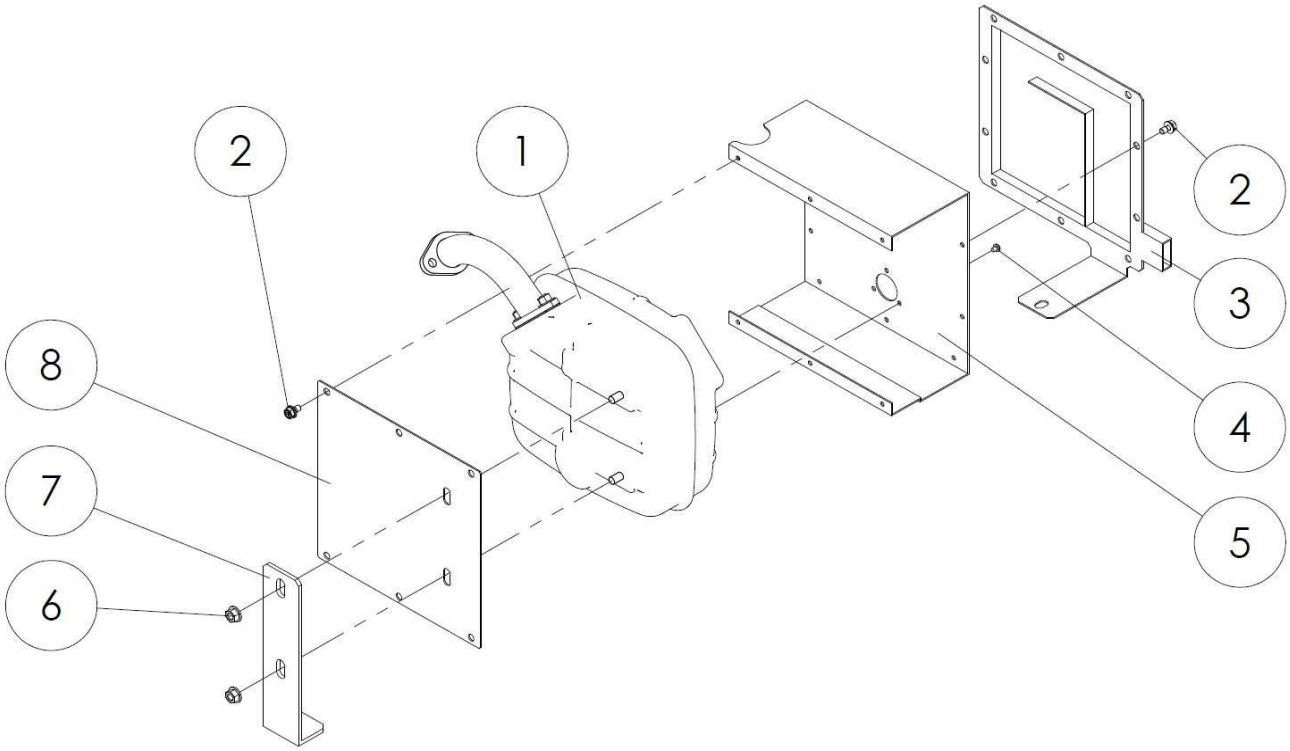

図番	コード	品名	数量	ｷｯﾄ内容	ｷｯﾄ	LOT	備考	一般価格	区分
1	ﾐKM02098BB	(S)ﾏﾌﾗｱｾﾝﾌﾞﾘ	1					16,600	MB
2	BBHBP06012Z	六角ﾎﾞﾙﾄ HB M6×12Z(ｱﾌﾟｾｯﾄP3)	16					140	P
3	F385129B-4	−	1					−	−
4	ﾐW006D04X008K	(S)ｽｸﾘｭ	3					28	MB
5	F385107A-5	−	1					−	−
6	BBFN08Z	ﾌﾗﾝｼﾞﾅｯﾄ M8	2					140	P
7	F385109-1	−	1					−	−
8	F385108A-1	−	1					−	−

※品名欄[－]のものは供給不可品となります。2025年7月時点の税抜き価格となります。価格・仕様は予告なく変更となる場合が有ります。

ＧＳＢ２０１５ｃ，ＧＳＢ１５２０ｃ　台車Ａｓｓｙ

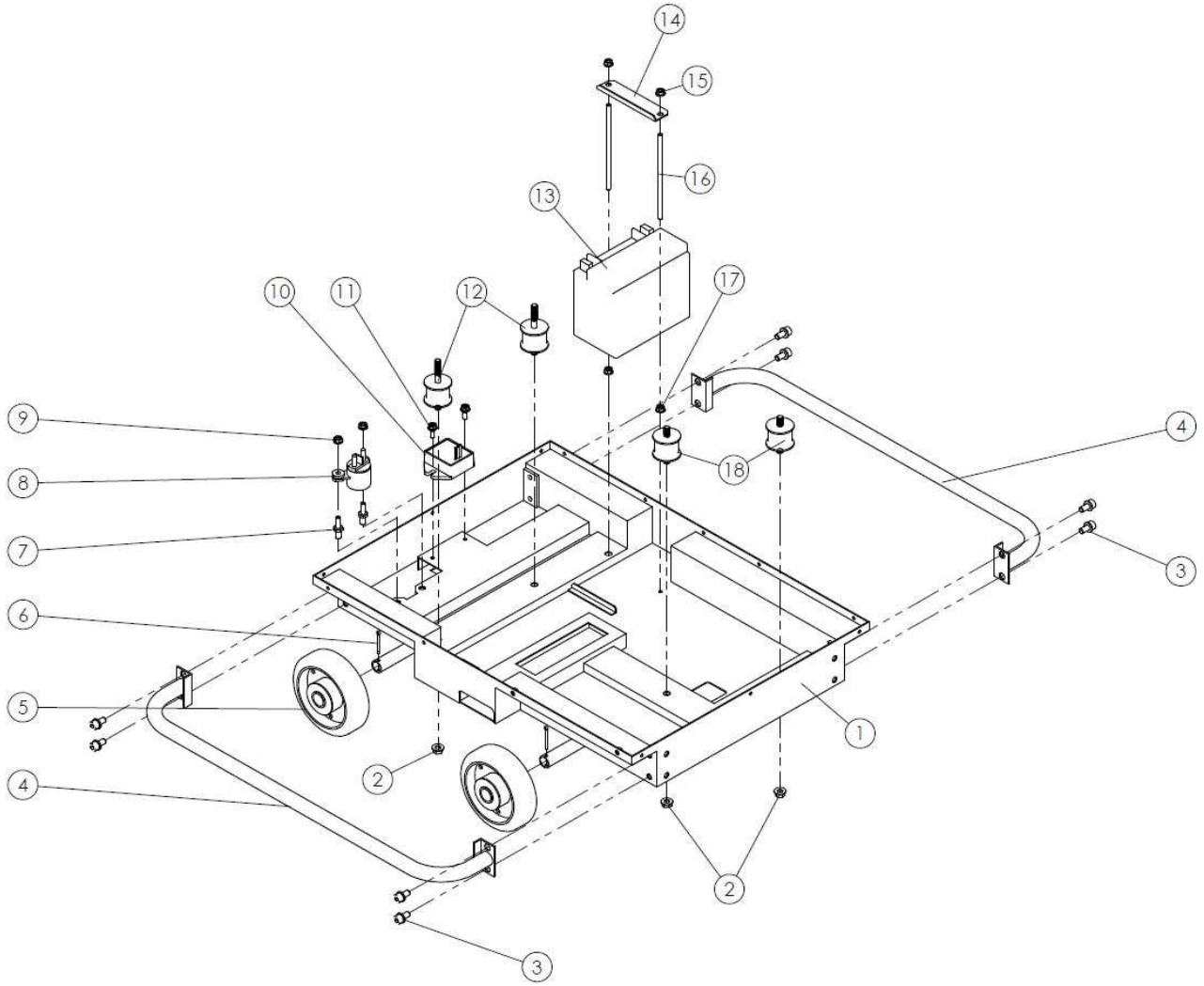

図番	コード	品名	数量	ｷｯﾄ内容	ｷｯﾄ	LOT	備考	一般価格	区分
1	F389101	－	1					－	－
2	BBFN08Z	ﾌﾗﾝｼﾞﾅｯﾄ M8	4					140	P
3	BBCSPZ208015	六角穴付ﾎﾞﾙﾄ CS M8×15Z(P2)	8					300	P
4	F385123A	－	2					－	－
5	B140113	車輪 VS130	4					4,700	P
6	BBSP3530Z	割ﾋﾟﾝ 3.5×30Z	4					210	P
7	ﾐKU14037AA	(S)ﾎﾞﾙﾄ	2					160	MB
8	ﾐKS11024AA002	(S)ｽﾀｰﾀ ﾘﾚｰ ｱｾﾝﾌﾞﾘ	1					10,980	MB
9	ﾐN801A06	(S)ﾌﾗﾝｼﾞﾅｯﾄ	2					16	MB
10	ﾐKE60005AA	(S)ﾚｷﾞｭﾚｰﾀ	1					6,140	MB
11	BBHBP06018Z	六角ﾎﾞﾙﾄ HB M6×18Z(ｱﾌﾟｾｯﾄP3)	2					100	P
12	B155022	丸形防振ｺﾞﾑ φ40×33H(15-38)	2					2,400	P
13	B090934A	(S)ﾊﾞｯﾃﾘｰ YTX12BS(ﾕｱｻ)	1					34,000	P
14	F385122	(SX)ﾊﾞｯﾃﾘｰｽﾃｰ(GSB2015D)	1					－	P
15	BBNN06Z	ﾅｲﾛﾝﾅｯﾄ M6	2					210	P
16	BBS06150Z	寸切ﾎﾞﾙﾄ M6×150	2					470	P
17	BBFN06Z	ﾌﾗﾝｼﾞﾅｯﾄ M6	2					140	P
18	B155021	丸形防振ｺﾞﾑ φ40×33H(15-15)	2					2,300	P

※品名欄[－]のものは供給不可品となります。2025年7月時点の税抜き価格となります。価格・仕様は予告なく変更となる場合が有ります。

ＧＳＢ２０１５ｃ，ＧＳＢ１５２０ｃ　ポンプＡｓｓｙ

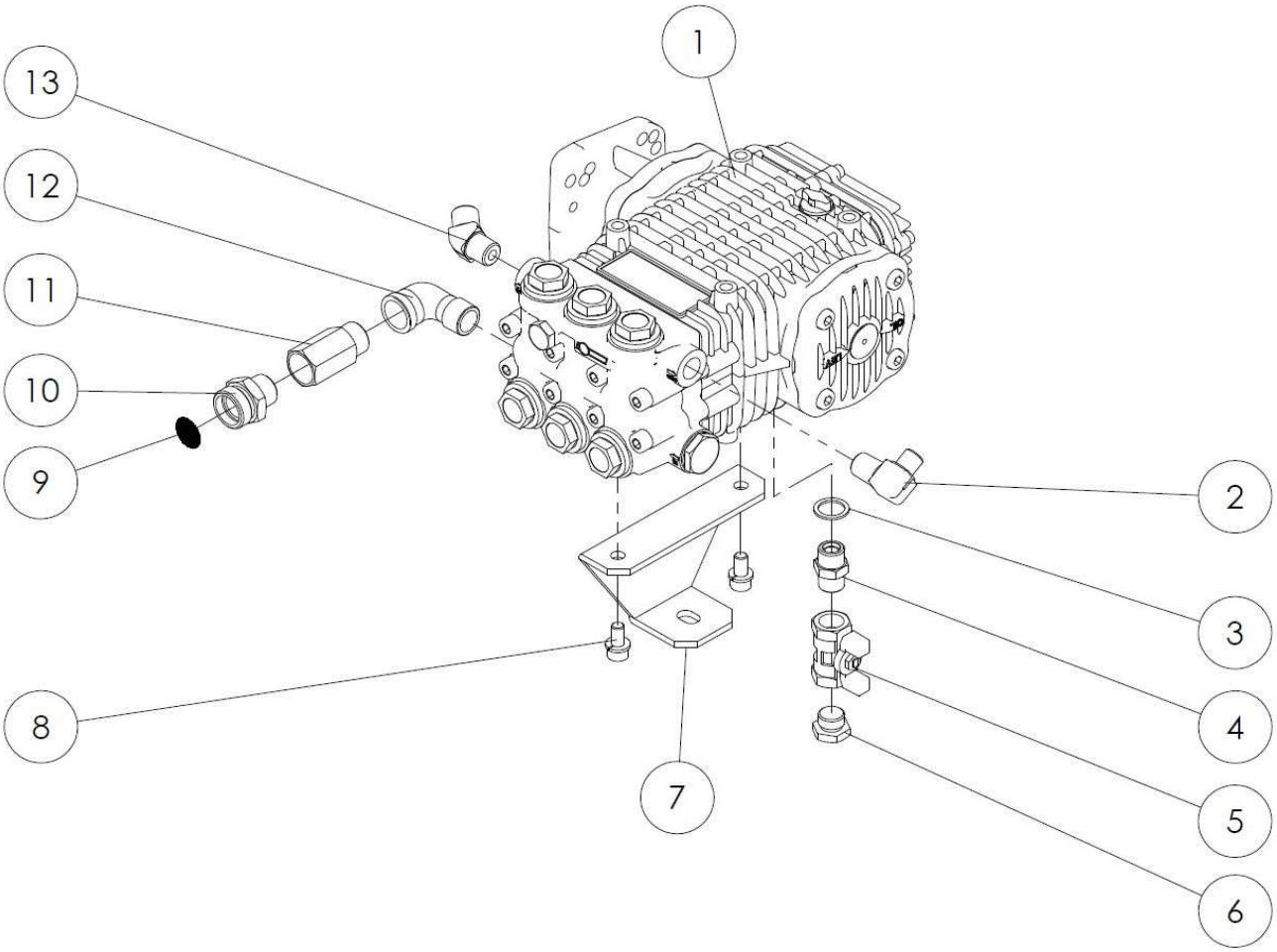

図番	コード	品名	数量	ｷｯﾄ内容	ｷｯﾄ	LOT	備考	一般価格	区分
1	CM6411010400	ﾎﾟﾝﾌﾟ FWS2-3530G LEFT(GB400)	1				GSB2015c	246,000	G
	CM6411040100	ﾎﾟﾝﾌﾟ FWS2-5030G LEFT(GB400)	1				GSB1520c	248,000	G
2	B161523	高圧90°　ｱﾀﾞﾌﾟﾀｰ3/8×G1/4	1					2,000	G
3	BBPWC03	銅ﾜｯｼｬｰ3/8	1					480	P
4	KRF160337	(SY@)黄銅ｱﾀﾞﾌﾟﾀｰ 3/8	1					2,300	G
5	B270203	黄銅両ﾒｽﾎﾞｰﾙﾊﾞﾙﾌﾞ3/8(蝶形ﾊﾝﾄﾞﾙ)(OKD)	1					5,400	G
6	CM3200000700	黄銅ﾌﾟﾗｸﾞ3/8(LWS,FWS,FWS2,FWD,TW,SWS,Gemini)	1					7,600	P
7	F385132-1	－	1					－	－
8	BBCSPZ208015	六角穴付ﾎﾞﾙﾄ CS M8×15Z(P2)	2					300	P
9	2902J	吸水口ﾌｨﾙﾀｰ #25×φ21(3/4用)	1					500	G
10	KRF160321	(SY@)ｻｸｼｮﾝｱﾀﾞﾌﾟﾀｰG3/4×1/2(網付用)	1					3,000	G
11	KRF160332	(SY@)凸凹ｻｸｼｮﾝｱﾀﾞﾌﾟﾀｰ 1/2×50L(網付用)	1					3,600	G
12	B195254KR	(SY@)SUS低圧ｽﾄﾘｰﾄｴﾙﾎﾞ1/2	1					1,600	G
13	B161902	高圧45°　ｱﾀﾞﾌﾟﾀｰ3/8	1					1,600	G

※品名欄[－]のものは供給不可品となります。2025年7月時点の税抜き価格となります。価格・仕様は予告なく変更となる場合が有ります。

ＧＳＢ１０２１／１５１５／１５１５Ｄ本体

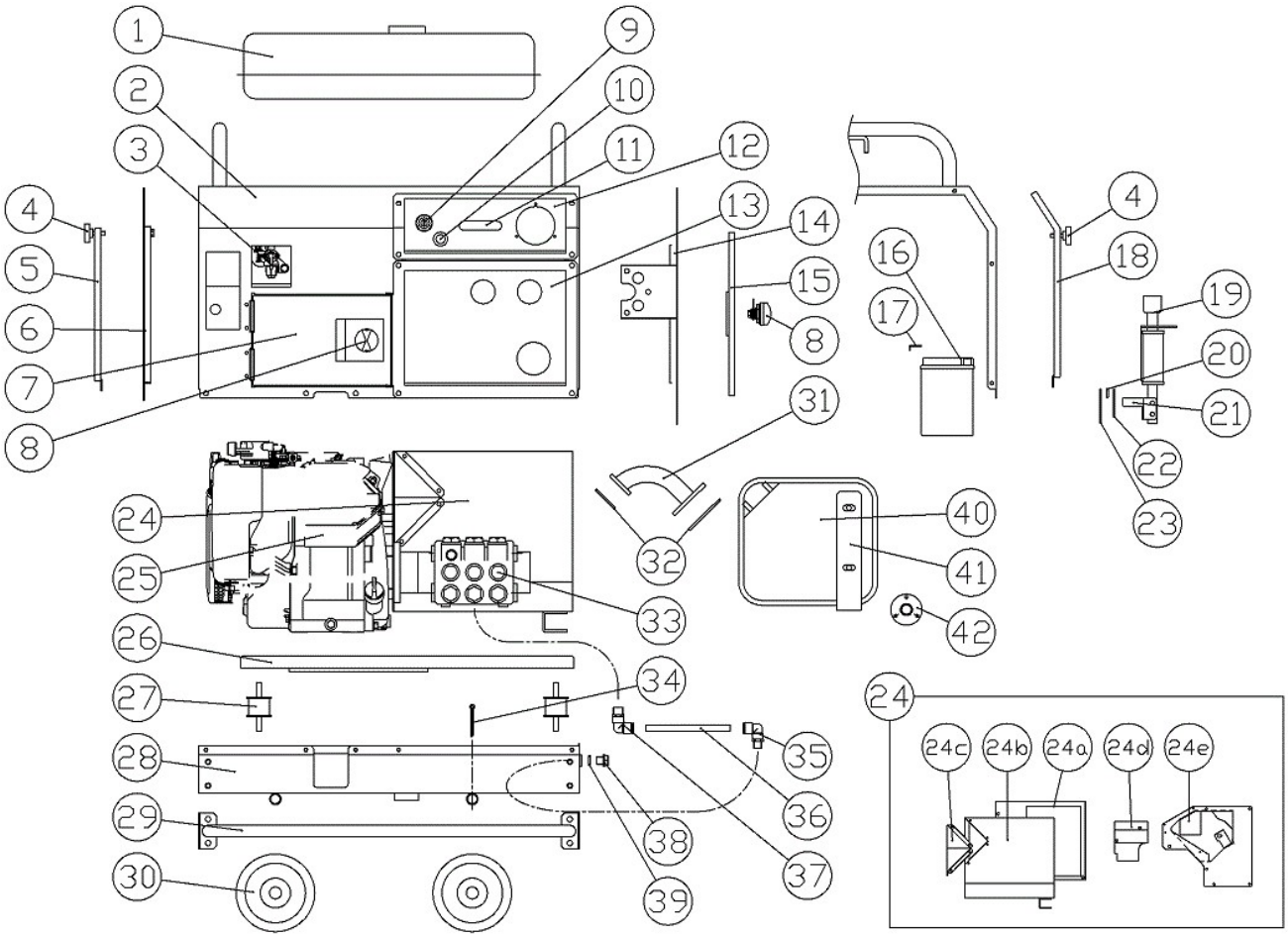

図番	コード	品名	数量	ｷｯﾄ内容	ｷｯﾄ	LOT	備考	一般価格	区分
ASSY	2569FB00	(S)洗浄機 GSB1021b(本体)						1,010,000	C
ASSY	2569HA00	(S)洗浄機 GSB1515a(本体)						988,000	C
ASSY	2569J00	−						−	−
1	F385125FT	(S)燃料ﾀﾝｸ(ｹﾞｰｼﾞ,ｷｬｯﾌﾟ付)(青)(GB,GSB)	1					76,000	P
1a	ﾐKF40003BA	(S)ﾌｭｰｴﾙﾌｨﾙﾀ	1				三菱	420	MB
1b	ﾐKF05010CA	(S)ﾀﾝｸｷｬｯﾌﾟｱｾﾝﾌﾞﾘ	1				三菱	440	MB
1c	ﾐKF90080CA	(S)ｵｲﾙｹﾞｰｼﾞ	1				三菱	1,090	MB
2	F385903SET01	−	1					−	−
3	ﾐKF31036AA	(S)ﾌｭｰｴﾙｺｯｸ	1				三菱	1,330	MB
4	BBNB0620	ﾉﾌﾞﾎﾞﾙﾄ M6×20	3					660	P
4a	B390530	ﾌﾟﾗｽﾁｯｸ抜け止めﾜｯｼｬｰ M6/M5 CP-29-PA-2	3				CP-29-PA-2	210	P
5	F385912ASET01	−	1					−	−
6	F385907ASET01	−	1					−	−
7	F385910SET01	−	1					−	−
8	B370502	THA-227 X型ﾊﾝﾄﾞﾙ	2				THA-227	3,600	P
8a	B390172	止め金 AC-25-8	2				AC-25-8	660	P
9	ﾐKE09039CA	(S)ﾒｲﾝｽｲｯﾁ	1				三菱	6,060	MB
10	B091102	ﾁｮｰｸﾜｲﾔｰCP 650×750	1					5,200	P
11	B091201	片平ｽﾛｯﾄﾙﾚﾊﾞｰ	1					1,800	P
11a	B091122	ｽﾛｯﾄﾙﾜｲﾔｰ A660×790	1					2,200	P
12	F385909SET01	−	1					−	−
13	F385908SET01	−	1					−	−

※品名欄[－]のものは供給不可品となります。2025年7月時点の税抜き価格となります。価格・仕様は予告なく変更となる場合が有ります。

ＧＳＢ１０２１／１５１５／１５１５Ｄ本体

図番	コード	品名	数量	ｷｯﾄ内容	ｷｯﾄ	LOT	備考	一般価格	区分
14	F385906SET01	－	1					－	－
15	F385913SET01	－	1					－	－
16	B090933A	(S)ﾊﾞｯﾃﾘｰ YTX9BS(ﾕｱｻ)	1				B090933廃番	23,000	P
17	F385605SET01	(SX)ﾊﾞｯﾃﾘｰ押え板(GSB730/1515/2013)	1					－	P
18	F385911SET01	－	1					－	－
19	B140002	ﾌﾘｰﾛｯｸ穴付 900AF	1					8,800	P
20	F385920	－	1					－	－
21	F385917	(SX)ｽﾄｯﾊﾟｰA(GB/GSB1021/1515/2013)	1					－	P
22	F385918	(SX)ｽﾄｯﾊﾟｰB(GB/GSB1021/1515/2013)	1					－	P
23	F385919	(SX)ｽﾄｯﾊﾟｰC(GB/GSB1021/1515/2013)	1					－	P
24	－	－	1				24a～24e	－	－
24a	F385922SET01	－	1					－	－
24b	F385923SET01	－	1					－	－
24c	F385925SET01	－	1					－	－
24d	F385926SET01	－	1					－	－
24e	F385927SET01	－	1					－	－
25	B010550	－	1					－	－
26	F385902	－	1					－	－
27	B155021	丸形防振ｺﾞﾑ φ40×33H(15-15)	4					2,300	P
28	F385901	－	1					－	－
29	F385914A-1	(SX)ｱﾝﾀﾞｰｸﾞﾘｯﾌﾟA 幅狭(GB/GSB1021/1515/2013)	1					－	P
29a	F385915A-1	(SX)ｱﾝﾀﾞｰｸﾞﾘｯﾌﾟB 幅広(GB/GSB1021/1515/2013)	1				ストッパー側	－	P
30	B140113	車輪 VS130	4					4,700	P
31	F385930	(S)ｴｷｿﾞｰｽﾄﾊﾟｲﾌﾟ(GB/GSB730/1021/1515/2013)	1					24,000	P
32	ﾐKM70032AB	(S)ﾏﾌﾗ ｶﾞｽｹｯﾄ	2				三菱	250	MB
33	CM6401220400	－	1				廃番	－	－
33a	CM6411040200	ﾎﾟﾝﾌﾟ FWS2-5030G LEFT(GM291,GB290)	1				GSB1021	248,000	G
33b	CM6401070900	－	1				廃番	－	－
33c	CM6411010300	ﾎﾟﾝﾌﾟ FWS2-3530G LEFT(GB290,300)	1				GSB1515/1515D	246,000	G
34	BBSP3530Z	割ﾋﾟﾝ 3.5×30Z	4					210	P
35	B220512	－	1					－	－
36	1376C	－	0.24				×0.24m	－	－
37	B220503	－	1					－	－
38	ﾏ091376	(X)ﾌﾟﾗｸﾞﾏﾄﾒ	1				マルヤマ/39含む	－	MY6
39	B460012	－	1					－	－
40	ﾐKM17024AA	(S)ﾏﾌﾗ	1				三菱	14,850	MB
41	F385921	(SX)ﾏﾌﾗｰｽﾃｰ(GB/GSB1021,1515,2013)	1					－	P
42	F385931	(SX)排気ｶﾞｲﾄﾞ(GSB1515)	1					－	P

※品名欄[－]のものは供給不可品となります。2025年7月時点の税抜き価格となります。価格・仕様は予告なく変更となる場合が有ります。

ＧＳＢ１０２１／１５１５配管

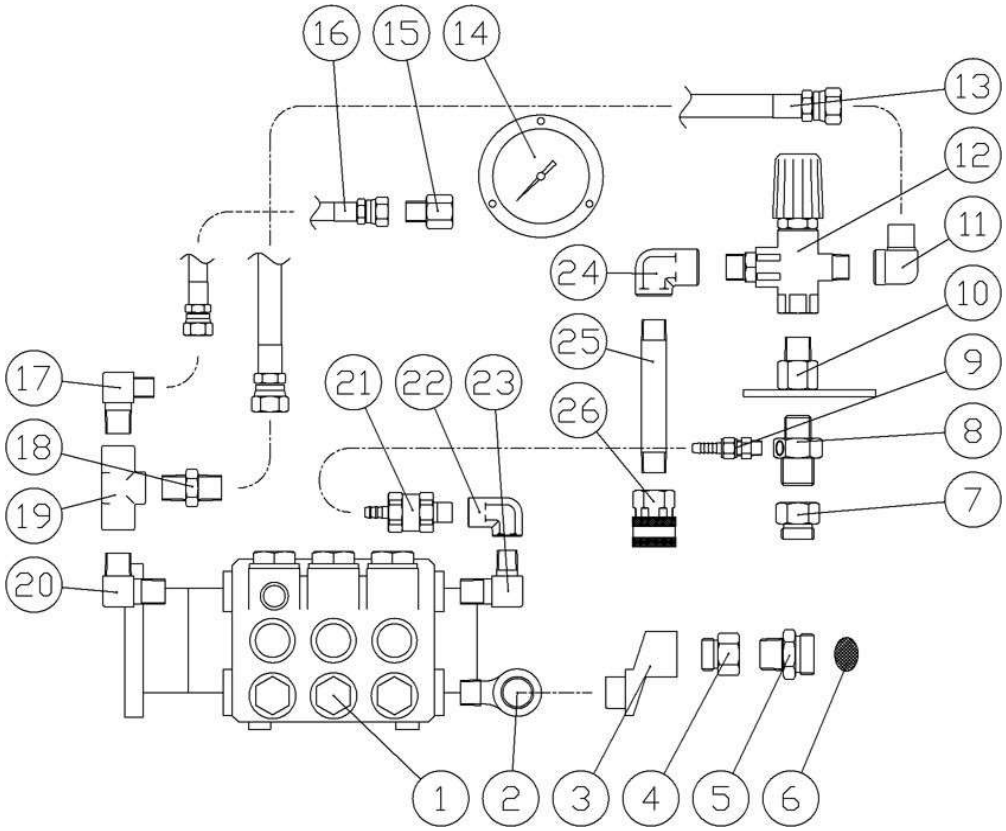

図番	コード	品名	数量	ｷｯﾄ内容	ｷｯﾄ	LOT	備考	一般価格	区分
1	CM6401220400	－	1				廃番	－	－
	CM6411040200	ﾎﾟﾝﾌﾟ FWS2-5030G LEFT(GM291,GB290)	1				GSB1021	248,000	G
	CM6401070900	－	1				廃番	－	－
	CM6411010300	ﾎﾟﾝﾌﾟ FWS2-3530G LEFT(GB290,300)	1				GSB1515	246,000	G
2	B180502	ｽﾄﾘｰﾄｴﾙﾎﾞ1/2	1					1,200	G
3	B202101	偏芯ｻﾞﾙﾎﾞ 1/2×25	1					7,300	G
4	KRF160333	(SY@)黄銅凸凹ｱﾀﾞﾌﾟﾀｰ1/2	1				B200203	2,700	G
5	F160321	－	1					－	－
6	2902J	吸水口ﾌｨﾙﾀｰ #25×φ21(3/4用)	1					500	G
7	KRF160333	(SY@)黄銅凸凹ｱﾀﾞﾌﾟﾀｰ1/2	1				B200203	2,700	G
8	F160334	－	1					－	－
9	B203001	黄銅ﾎｰｽｼﾞｮｲﾝﾄ 1/8×7(ｱﾀﾞﾌﾟﾀｰ+ﾀｹﾉｺﾅｯﾄ)	1					1,400	G
10	F386901S	(SX)ｱﾝﾛｰﾀﾞｰｽﾃｰ(GB1515)	1					－	P
11	B161703	高圧90° 凸凹ｱﾀﾞﾌﾟﾀｰ3/8	1					2,300	G
12	B070301	－	1				廃番	－	－
	TC4072000043FB	(S)ｱﾝﾛｰﾀﾞｰ VR54(止ﾈｼﾞ式ﾛｯｸﾅｯﾄ)	1					26,000	G
13	B330705	中間ﾎｰｽ 9P×400L	1					12,000	P
14a	B296336	圧力計φ50×30MPa(1/4BACK)SUSｹｰｽ	1				旧:B296356	8,800	G
14b	B296359S	ｽﾃｰ(圧力計BACK用)WIKAφ50用	1					2,200	G
15	B161302	高圧凸凹ｱﾀﾞﾌﾟﾀｰ1/4	1					1,100	G
16	B330302	中間ﾎｰｽ 6P×350L	1					9,000	G
17	B161523	高圧90° ｱﾀﾞﾌﾟﾀｰ3/8×G1/4	1					2,000	G
18	B161103	高圧ｱﾀﾞﾌﾟﾀｰ3/8	1					900	G
19	B162103	高圧ﾁｰｽﾞ3/8	1					3,500	G
20	B160503	高圧ｴﾙﾎﾞ3/8	1					2,400	G
21	F351900	自動ｴｱ抜き弁ｾｯﾄ	1					5,100	P
21a	1384A06025	(S)低圧耐油ﾎｰｽφ6×25cm	1					900	G
21b	B450101	ﾎｰｽﾊﾞﾝﾄﾞ(φ6～15)	2					870	G
22	B160902	高圧両ﾒｽｴﾙﾎﾞ1/4	1					2,700	G
23	B160551	高圧ｴﾙﾎﾞ1/4×3/8	1					4,500	G
24	B160903	高圧両ﾒｽｴﾙﾎﾞ3/8	1					2,900	G
25	B196440	SUSﾛﾝｸﾞﾆｯﾌﾟﾙ3/8×100L	1				旧:B196402	2,400	G
26	B232111	高圧SUSｶﾌﾟﾗｿｹｯﾄ 3TSF-3/8(ﾛｯｸ付)	1					5,400	G

※品名欄[－]のものは供給不可品となります。2025年7月時点の税抜き価格となります。価格・仕様は予告なく変更となる場合が有ります。

ＧＳＢ１０２１ｂ，ＧＳＢ１５１５ａ　全体

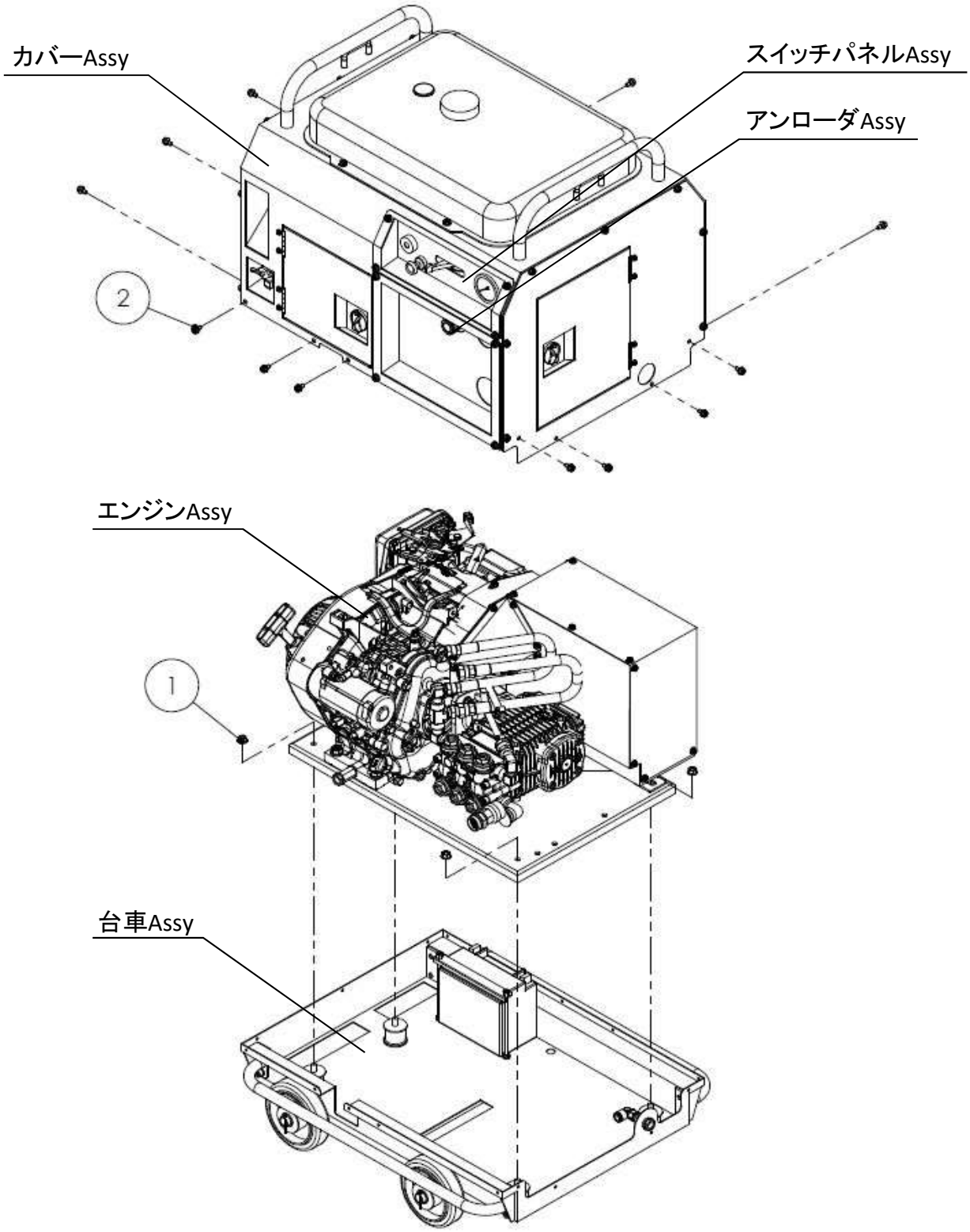

図番	コード	品名	数量	ｷｯﾄ内容	ｷｯﾄ	LOT	備考	一般価格	区分
ASSY	2569FB00	(S)洗浄機 GSB1021b(本体)	1					1,010,000	C
ASSY	2569HA00	(S)洗浄機 GSB1515a(本体)	1					988,000	C
1	BBFN08Z	ﾌﾗﾝｼﾞﾅｯﾄ M8	4					140	P
2	BBHBP06012Z	六角ﾎﾞﾙﾄ HB M6×12Z(ｱﾌﾟｾｯﾄP3)	12					140	P

※品名欄[－]のものは供給不可品となります。2025年7月時点の税抜き価格となります。価格・仕様は予告なく変更となる場合が有ります。

ＧＳＢ１０２１ｂ，ＧＳＢ１５１５ａ　カバーＡｓｓｙ

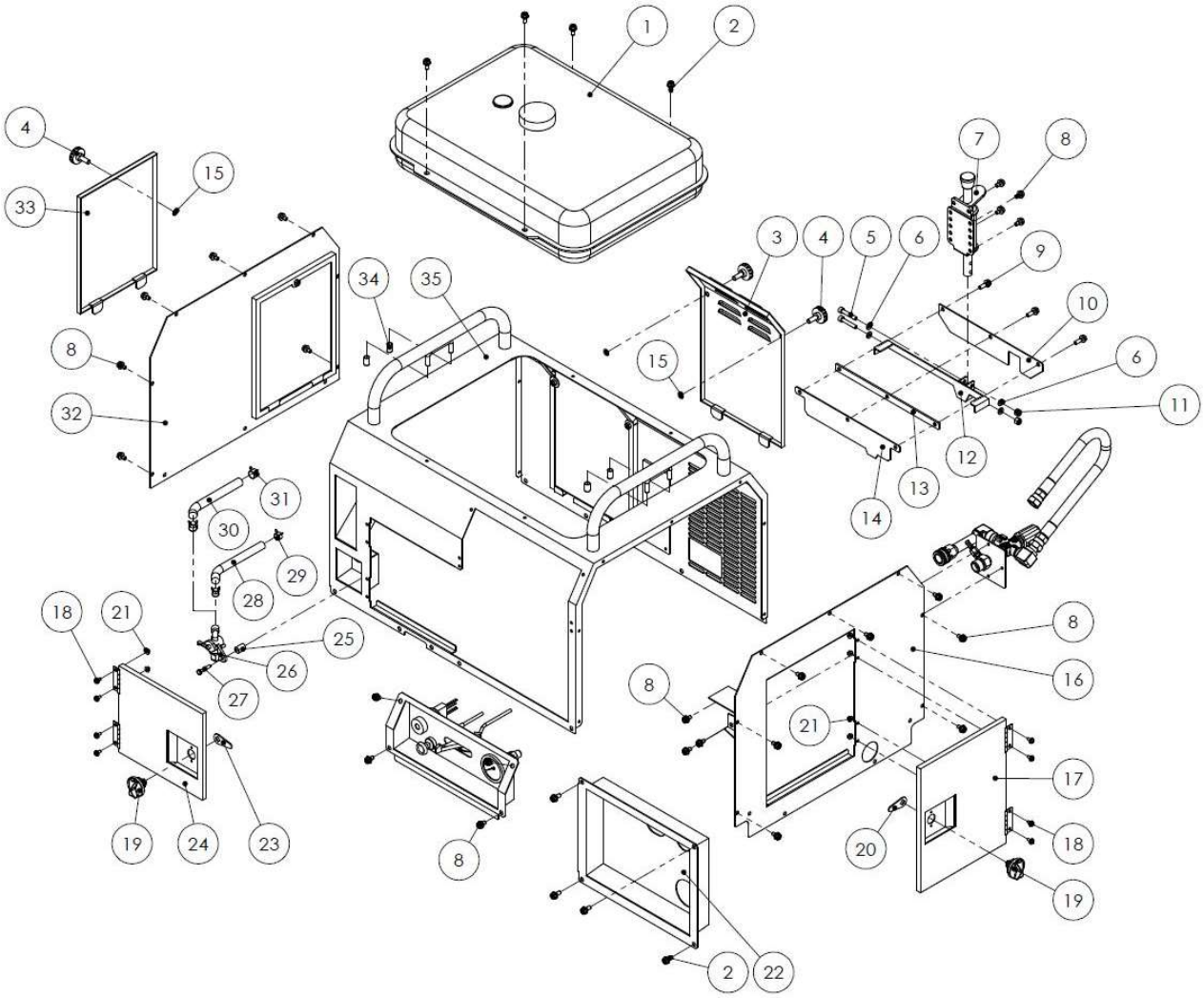

図番	コード	品名	数量	ｷｯﾄ内容	ｷｯﾄ	LOT	備考	一般価格	区分
1	F385125FT	(S)燃料ﾀﾝｸ(ｹﾞｰｼﾞ,ｷｬｯﾌﾟ付)(青)(GB,GSB)	1	○				76,000	P
1a	ﾐKF90080CA	(S)ｵｲﾙｹﾞｰｼﾞ	1		○			1,090	MB
1b	ﾐKF05010CA	(S)ﾀﾝｸｷｬｯﾌﾟｱｾﾝﾌﾞﾘ	1		○			440	MB
1c	ﾐKF40003BA	(S)ﾌｭｰｴﾙﾌｨﾙﾀ	1		○			420	MB
2	BBHBP06015Z	六角ﾎﾞﾙﾄ HB M6×15Z(ｱﾌﾟｾｯﾄP3)	8					210	P
3	F389807A	(SX)ﾒﾝﾃﾅﾝｽ扉-後(GB/GSB1021/1515/2013)ｽﾎﾟﾝｼﾞ無	1					-	P
4	BBNB0620	ﾉﾌﾞﾎﾞﾙﾄ M6×20	3					660	P
5	BBCS06035Z	六角穴付ﾎﾞﾙﾄ CS M6×35Z	2					100	P
6	BBSW06Z	ｽﾌﾟﾘﾝｸﾞﾜｯｼｬｰSW 6Z	4					140	P
7	B140002	ﾌﾘｰﾛｯｸ穴付 900AF	1					8,800	P
8	BBHBP06012Z	六角ﾎﾞﾙﾄ HB M6×12Z(ｱﾌﾟｾｯﾄP3)	25					140	P
9	BBHBP06020Z	六角ﾎﾞﾙﾄ HB M6×20Z(ｱﾌﾟｾｯﾄP3)	3					210	P
10	F385918	(SX)ｽﾄｯﾊﾟｰB(GB/GSB1021/1515/2013)	1					-	P
11	BBNN06Z	ﾅｲﾛﾝﾅｯﾄ M6	2					210	P
12	F385917-1	-	1					-	-
13	F385920	-	1					-	-
14	F385919-1	-	1					-	-
15	B390530	ﾌﾟﾗｽﾁｯｸ抜け止めﾜｯｼｬｰ M6/M5 CP-29-PA-2	3					210	P
16	F385906	(SX)ﾎﾟﾝﾌﾟ側ﾊﾟﾈﾙ(GB/GSB1021/1515/2013)ｽﾎﾟﾝｼﾞ無	1					-	P

※品名欄[－]のものは供給不可品となります。2025年7月時点の税抜き価格となります。価格・仕様は予告なく変更となる場合が有ります。

ＧＳＢ１０２１ｂ，ＧＳＢ１５１５ａ　カバーＡｓｓｙ

図番	コード	品名	数量	ｷｯﾄ内容	ｷｯﾄ	LOT	備考	一般価格	区分
17	F385913	(SX)ﾒﾝﾃﾅﾝｽ扉-右(GB/GSB1021/1515/2013)ｽﾎﾟﾝｼﾞ無	1					－	P
18	BBNKA04010Z	ﾅﾍﾞﾈｼﾞ M4×10Z(P3)	8					140	P
19	B370502	THA-227 X型ﾊﾝﾄﾞﾙ	2					3,600	P
20	B390172	止め金 AC-25-8	1					660	P
21	BBFN04Z	ﾌﾗﾝｼﾞﾅｯﾄ M4	8					140	P
22	F389805A	(SX)ﾎﾟﾝﾌﾟﾊﾟﾈﾙ(GB/GSB1021/1515)ｽﾎﾟﾝｼﾞ無	1					－	P
23	B390171	(SX@)止め金 AC-25-7	1					900	P
24	F389806A	(SX)ﾒﾝﾃﾅﾝｽ扉-前(GB/GSB1021/1515/2013)ｽﾎﾟﾝｼﾞ無	1					－	P
25	ﾐKF90105AA	(S)ｽﾍﾟｰｻ	1					140	MB
26	ﾐKF31018AA	(S)ﾌｭｰｴﾙｺｯｸ	1					2,400	MB
27	ﾐB800A06X025	(S)ﾌﾗﾝｼﾞﾎﾞﾙﾄ	1					36	MB
28	ﾐP051Y04X550	(S)ﾌｭｰｴﾙﾎｰｽ	1				長さ500mmで使用	710	MB
29	ﾐFR53226	(S)ｸﾘｯﾌﾟ	2					44	MB
30	ﾐKF90343AL000	(X)燃料ホース ｺﾝｼﾞｯﾄ φ8(10m)	0.042				420mm	－	MB
31	ﾐFR67419	(S)ｸﾘｯﾌﾟ	2					94	MB
32	F389804	(SX)ｴﾝｼﾞﾝ側ﾊﾟﾈﾙ(GB/GSB1021/1515/2013)ｽﾎﾟﾝｼﾞ無	1					－	P
33	F389808	(SX)ﾒﾝﾃﾅﾝｽ扉-左(GB/GSB1021/1515/2013)ｽﾎﾟﾝｼﾞ無	1					－	P
34	B900102	ｺﾞﾑｷｬｯﾌﾟ VCP8	4					210	P
35	F389801-1	－	1					－	－

※品名欄［－］のものは供給不可品となります。2025年7月時点の税抜き価格となります。価格・仕様は予告なく変更となる場合が有ります。

ＧＳＢ１０２１ｂ，ＧＳＢ１５１５ａ　アンローダＡｓｓｙ

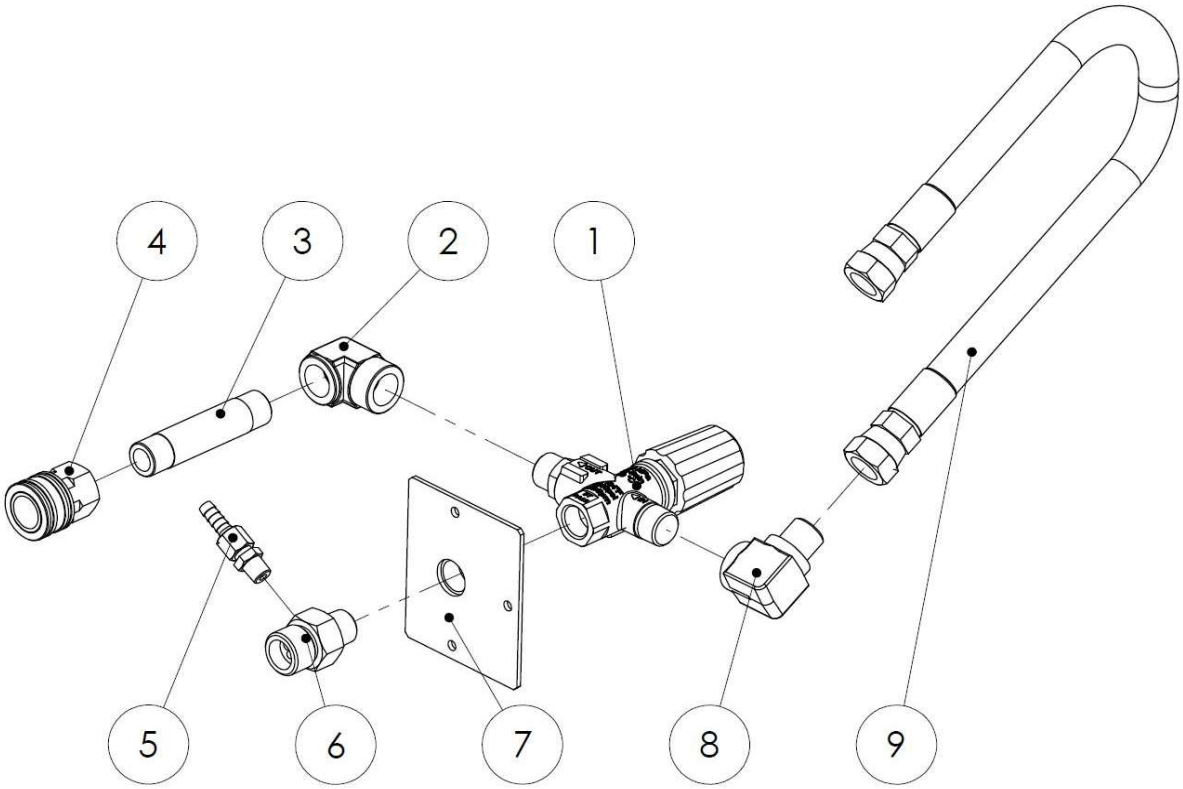

図番	コード	品名	数量	ｷｯﾄ内容	ｷｯﾄ	LOT	備考	一般価格	区分
1	TC4072000043F	ｱﾝﾛｰﾀﾞｰ VR54	1					24,000	G
2	B160903	高圧両ﾒｽｴﾙﾎﾞ3/8	1					2,900	G
3	B196440	SUSﾛﾝｸﾞﾆｯﾌﾟﾙ3/8×100L	1					2,400	G
4	B232111	高圧SUSｶﾌﾟﾗｿｹｯﾄ 3TSF-3/8(ﾛｯｸ付)	1					5,400	G
5	B203001	黄銅ﾎｰｽｼﾞｮｲﾝﾄ 1/8×7(ｱﾀﾞﾌﾟﾀｰ+ﾀｹﾉｺﾅｯﾄ)	1					1,400	G
6	KRF160334	(SY@)黄銅三方ｱﾀﾞﾌﾟﾀｰ G1/2×3/8×1/8F	1					3,800	G
7	F386901S	(SX)ｱﾝﾛｰﾀﾞｰｽﾃｰ(GB1515)	1					－	P
8	B161703	高圧90°　凸凹ｱﾀﾞﾌﾟﾀｰ3/8	1					2,300	G
9	B330705	中間ﾎｰｽ 9P×400L	1				ﾎﾟﾝﾌﾟAssy №7	12,000	P

※品名欄[－]のものは供給不可品となります。2025年7月時点の税抜き価格となります。価格・仕様は予告なく変更となる場合が有ります。

ＧＳＢ１０２１ｂ，ＧＳＢ１５１５ａ　スイッチパネルＡｓｓｙ

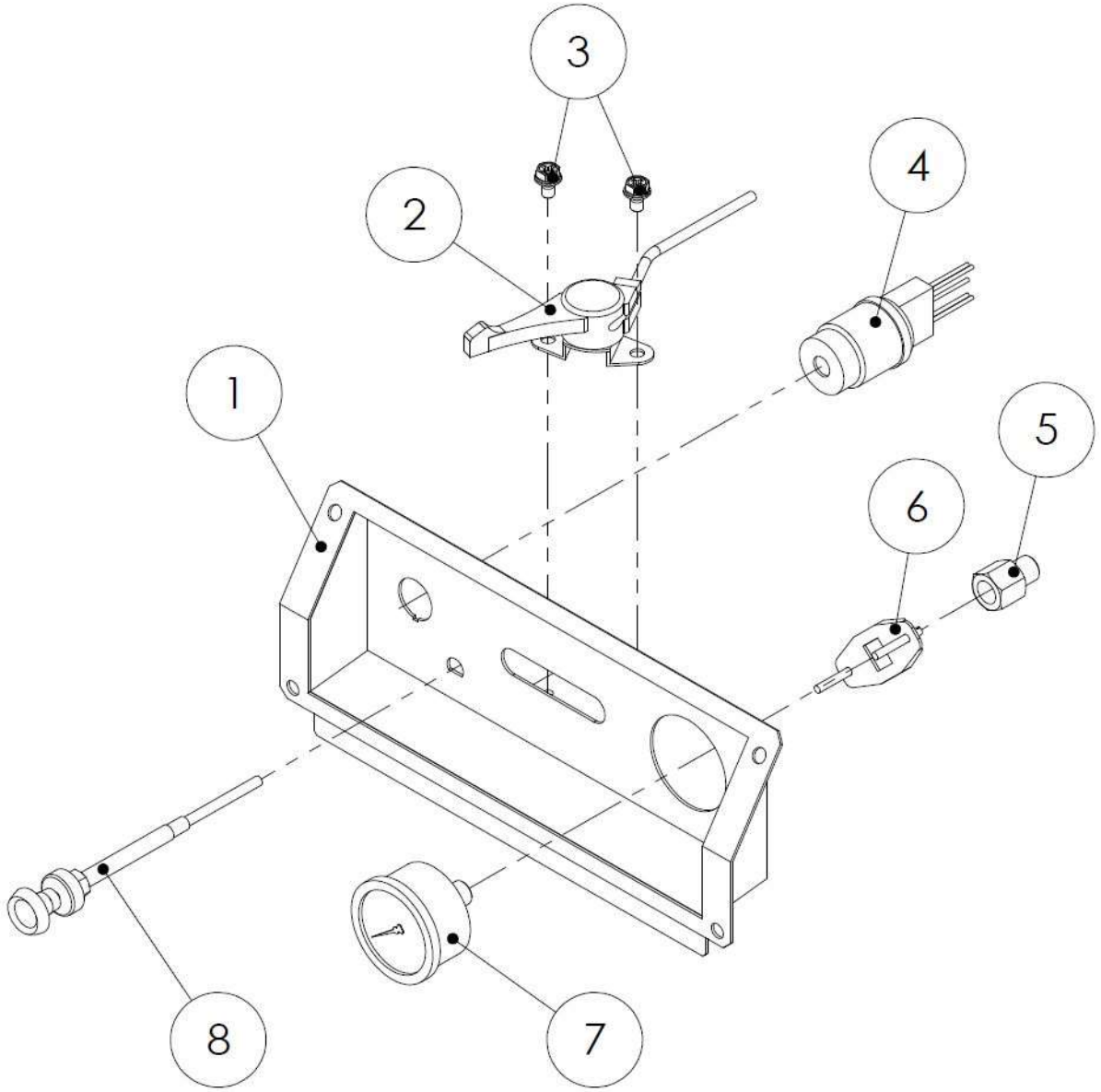

図番	コード	品名	数量	ｷｯﾄ内容	ｷｯﾄ	LOT	備考	一般価格	区分
1	F385602A-3	－	1					－	－
2a	B091201	片平ｽﾛｯﾄﾙﾚﾊﾞｰ	1					1,800	P
2b	B091122	ｽﾛｯﾄﾙﾜｲﾔｰ A660×790	1					2,200	P
3	BBHBP06012Z	六角ﾎﾞﾙﾄ HB M6×12Z(ｱﾌﾟｾｯﾄP3)	2					140	P
4	ﾐKE80020AA	(S)ｽｲｯﾁ	1					3,880	MB
5	B161302	高圧凸凹ｱﾀﾞﾌﾟﾀｰ1/4	1					1,100	G
6	B296359S	ｽﾃｰ(圧力計BACK用)WIKAφ50用	1					2,200	G
7	B296336	圧力計φ50×30MPa(1/4BACK)SUSｹｰｽ	1					8,800	G
8	B091102	ﾁｮｰｸﾜｲﾔｰCP 650×750	1					5,200	P

※品名欄[－]のものは供給不可品となります。2025年7月時点の税抜き価格となります。価格・仕様は予告なく変更となる場合が有ります。

ＧＳＢ１０２１ｂ，ＧＳＢ１５１５ａ　エンジンＡｓｓｙ

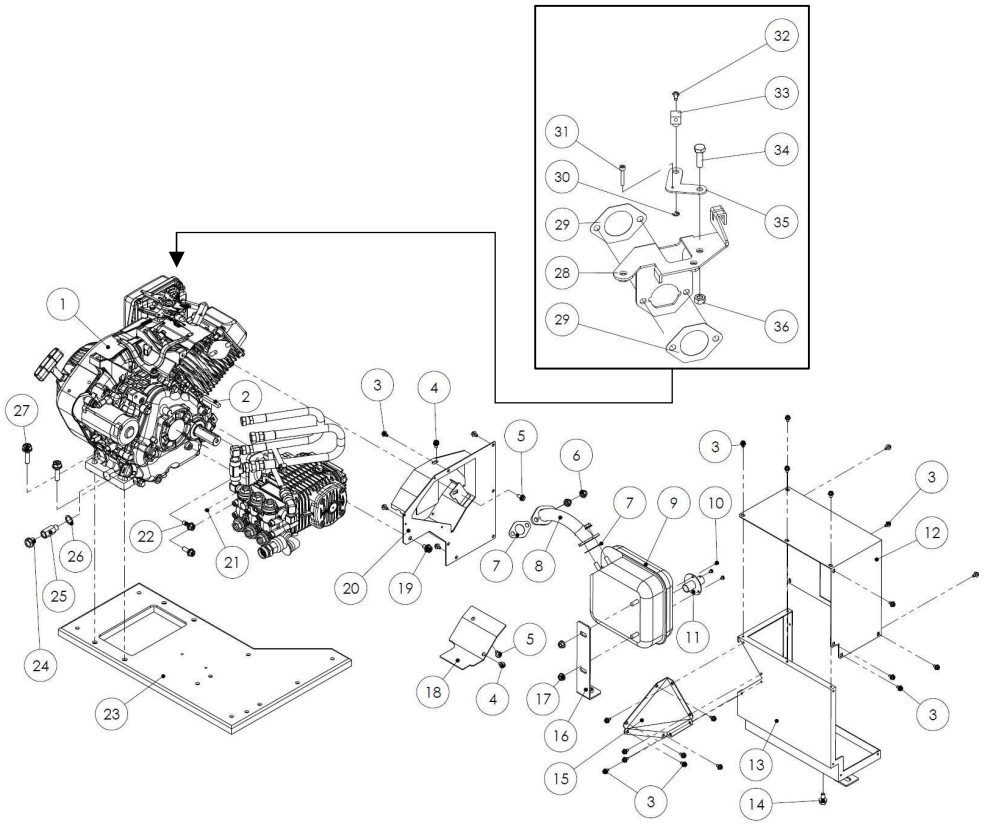

図番	コード	品名	数量	ｷｯﾄ内容	ｷｯﾄ	LOT	備考	一般価格	区分
1	B010645	(X)三菱ｴﾝｼﾞﾝ GB290LE-136	1					－	P
2	F160223	キー 7×7×50 焼入	1					1,100	P
3	BBHBP05010Z	六角ﾎﾞﾙﾄ HB M5×10Z(ｱﾌﾟｾｯﾄP3)	25					100	P
4	BBHBP06012Z	六角ﾎﾞﾙﾄ HB M6×12Z(ｱﾌﾟｾｯﾄP3)	2					140	P
5	ﾐB805B06X012	(S)ﾌﾗﾝｼﾞﾎﾞﾙﾄ	2					32	MB
6	ﾐZZ70028C	(S)ｺﾆｶﾙｽﾌﾟﾘﾝｸﾞﾅｯﾄ	4					62	MB
7	ﾐKM70032AB	(S)ﾏﾌﾗ ｶﾞｽｹｯﾄ	2					250	MB
8	F385930-1	－	1					－	－
9	ﾐKM17024AA	(S)ﾏﾌﾗ	1					14,850	MB
10	ﾐW006D04X008K	(S)ｽｸﾘｭ	3					28	MB
11	F385931-1	－	1					－	－
12	F385922	(SX)ﾏﾌﾗｰｶﾊﾞｰA(GB/GSB1021/1515/2013)ｽﾎﾟﾝｼﾞ無	1					－	P
13	F385923-3	－	1					－	－
14	BBHBP08020Z	六角ﾎﾞﾙﾄ HB M8×20Z(ｱﾌﾟｾｯﾄP3)	1					270	P
15	F385925-1	－	1					－	－
16	F385921	(SX)ﾏﾌﾗｰｽﾃｰ(GB/GSB1021,1515,2013)	1					－	P
17	BBFN08Z	ﾌﾗﾝｼﾞﾅｯﾄ M8	2					140	P
18	F385926	－	1					－	－
19	BBHBP08015Z	六角ﾎﾞﾙﾄ HB M8×15Z(ｱﾌﾟｾｯﾄP3)	1					200	P
20	F385927A	－	1					－	－
21	BBHS05005	止めﾈｼﾞ HS 5×5 ｸﾎﾞﾐ	1					140	P
22	BBHBP08025Z	六角ﾎﾞﾙﾄ HB M8×25Z(ｱﾌﾟｾｯﾄP3)	4					200	P
23	F385902-1	－	1					－	－
24	ﾏ091376	(X)ﾌﾟﾗｸﾞﾏﾄﾒ	1					－	MY6
25	F160931	ｵｲﾙﾄﾞﾚﾝｼﾞｮｲﾝﾄ M14×1/4F×30	1					3,900	P
26	ﾐZZ70013A	(S)ｶﾞｽｹｯﾄ	1					48	MB
27	BBHBP10040Z	六角ﾎﾞﾙﾄ HB M10×40Z(ｱﾌﾟｾｯﾄP3)	4					600	P
28	F389809A	－	1					－	－
29	ﾐKW34005AA	(S)ｷｬﾌﾞﾚﾀ ｶﾞｽｹｯﾄ	2					120	MB
30	ﾐS500P04	(S)ｽﾅｯﾌﾟﾘﾝｸﾞ	1					22	MB
31	BBCS03020Z	(X)六角穴付ﾎﾞﾙﾄ CS M3×20Z	1					－	P
32	ﾐB751A04X008	(S)ﾎﾞﾙﾄ	1					30	MB
33	ﾐKR30013BA	(S)ｽﾄｯﾊﾟ	1					810	MB
34	BBHB06020Z	六角ﾎﾞﾙﾄ HB M6×20Z	1					140	P
35	F389810	－	1					－	－
36	BBHN06Z	六角ﾅｯﾄ HN M6Z	1					140	P

※品名欄[－]のものは供給不可品となります。2025年7月時点の税抜き価格となります。価格・仕様は予告なく変更となる場合が有ります。

ＧＳＢ１０２１ｂ，ＧＳＢ１５１５ａ　台車Ａｓｓｙ

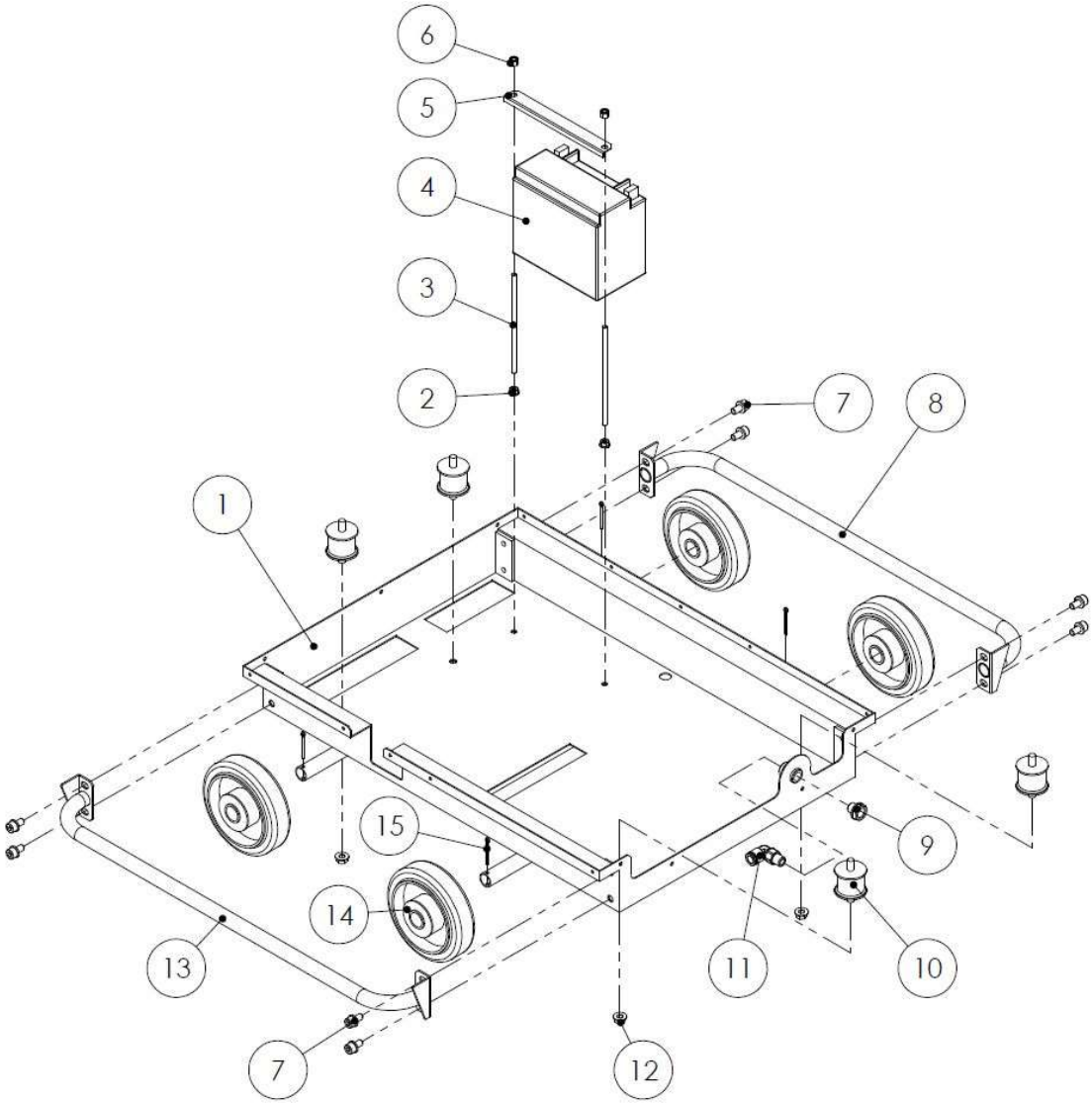

図番	コード	品名	数量	ｷｯﾄ内容	ｷｯﾄ	LOT	備考	一般価格	区分
1	F385901-3	－	1					－	－
2	BBFN06Z	ﾌﾗﾝｼﾞﾅｯﾄ M6	2					140	P
3	BBS06130Z	(X)寸切ﾎﾞﾙﾄ M6×130	2					－	P
4	B090933A	(S)ﾊﾞｯﾃﾘｰ YTX9BS(ﾕｱｻ)	1					23,000	P
5	F385605	(SX)ﾊﾞｯﾃﾘｰ押え板(GSB730/1021/1515/2013)	1					－	P
6	BBNN06Z	ﾅｲﾛﾝﾅｯﾄ M6	2					210	P
7	BBCSPZ208015	六角穴付ﾎﾞﾙﾄ CS M8×15Z(P2)	8					300	P
8	F385915A-1	(SX)ｱﾝﾀﾞｰｸﾞﾘｯﾌﾟB 幅広(GB/GSB1021/1515/2013)	1					－	P
9	ﾏ091376	(X)ﾌﾟﾗｸﾞﾏﾄﾒ	1					－	MY6
10	B155021	丸形防振ｺﾞﾑ φ40×33H(15-15)	4					2,300	P
11	B220552	ｴﾙﾎﾞﾁｭｰﾌﾞﾌｨｯﾃｨﾝｸﾞ φ10×1/4	1					2,100	G
12	BBFN08Z	ﾌﾗﾝｼﾞﾅｯﾄ M8	4					140	P
13	F385914A-1	(SX)ｱﾝﾀﾞｰｸﾞﾘｯﾌﾟA 幅狭(GB/GSB1021/1515/2013)	1					－	P
14	B140113	車輪 VS130	4					4,700	P
15	BBSP3530Z	割ﾋﾟﾝ 3.5×30Z	4					210	P

※品名欄[－]のものは供給不可品となります。2025年7月時点の税抜き価格となります。価格・仕様は予告なく変更となる場合が有ります。

ＧＳＢ１０２１ｂ，ＧＳＢ１５１５ａ　ポンプＡｓｓｙ

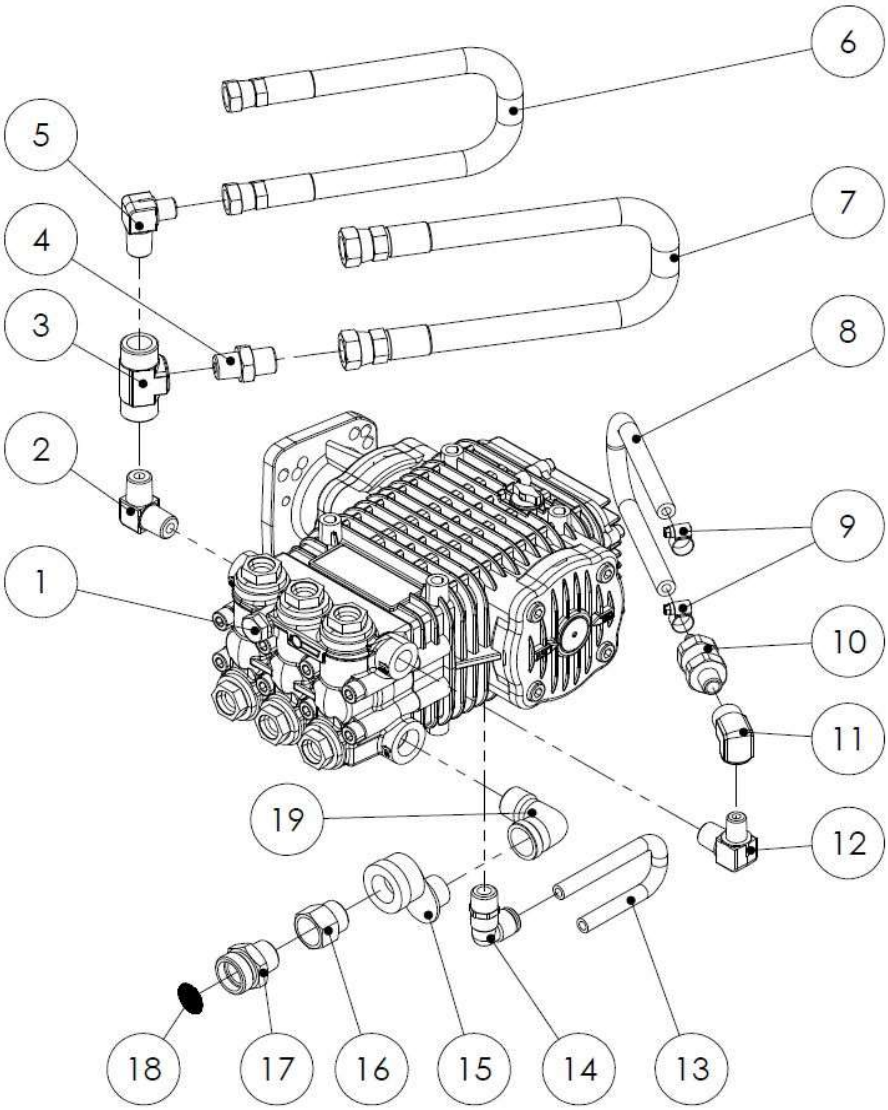

図番	コード	品名	数量	ｷｯﾄ内容	ｷｯﾄ	LOT	備考	一般価格	区分
1	CM6411040200	ﾎﾟﾝﾌﾟ FWS2-5030G LEFT(GM291,GB290)	1				GSB1021b	248,000	G
	CM6411010300	ﾎﾟﾝﾌﾟ FWS2-3530G LEFT(GB290,300)	1				GSB1515a	246,000	G
2	B160503	高圧ｴﾙﾎﾞ3/8	1					2,400	G
3	B162103	高圧ﾁｰｽﾞ3/8	1					3,500	G
4	B161103	高圧ｱﾀﾞﾌﾟﾀｰ3/8	1					900	G
5	B161523	高圧90°　ｱﾀﾞﾌﾟﾀｰ3/8×G1/4	1					2,000	G
6	B330302	中間ﾎｰｽ 6P×350L	1					9,000	G
7	B330705	中間ﾎｰｽ 9P×400L	1				ｱﾝﾛｰﾀﾞAssy №9	12,000	P
8	1384A06	低圧耐油ﾎｰｽφ6(m)	0.25				250mm	2,200	G
9	B450101	ﾎｰｽﾊﾞﾝﾄﾞ(φ6～15)	2					870	G
10	F351900	自動ｴｱ抜き弁ｾｯﾄ	1					5,100	P
11	B160902	高圧両ﾒｽｴﾙﾎﾞ1/4	1					2,700	G
12	B160551	高圧ｴﾙﾎﾞ1/4×3/8	1					4,500	G
13	1376B10	ｳﾚﾀﾝﾁｭｰﾌﾞφ10(m)	0.24				240mm	1,600	G
14	B220553	(SX)ｴﾙﾎﾞﾁｭｰﾌﾞﾌｨｯﾃｨﾝｸﾞ φ10×3/8	1					－	G
15	B202101	偏芯ｻﾞﾙﾎﾞ 1/2×25	1					7,300	G
16	KRF160333	(SY@)黄銅凸凹ｱﾀﾞﾌﾟﾀｰ1/2	1					2,700	G
17	KRF160321	(SY@)ｻｸｼｮﾝｱﾀﾞﾌﾟﾀｰG3/4×1/2(網付用)	1					3,000	G
18	2902J	吸水口ﾌｨﾙﾀｰ #25×φ21(3/4用)	1					500	G
19	B195254KR	(SY@)SUS低圧ｽﾄﾘｰﾄｴﾙﾎﾞ1/2	1					1,600	G

※品名欄[－]のものは供給不可品となります。2025年7月時点の税抜き価格となります。価格・仕様は予告なく変更となる場合が有ります。

ＧＳＢ１０３０ｓｄｃ　全体

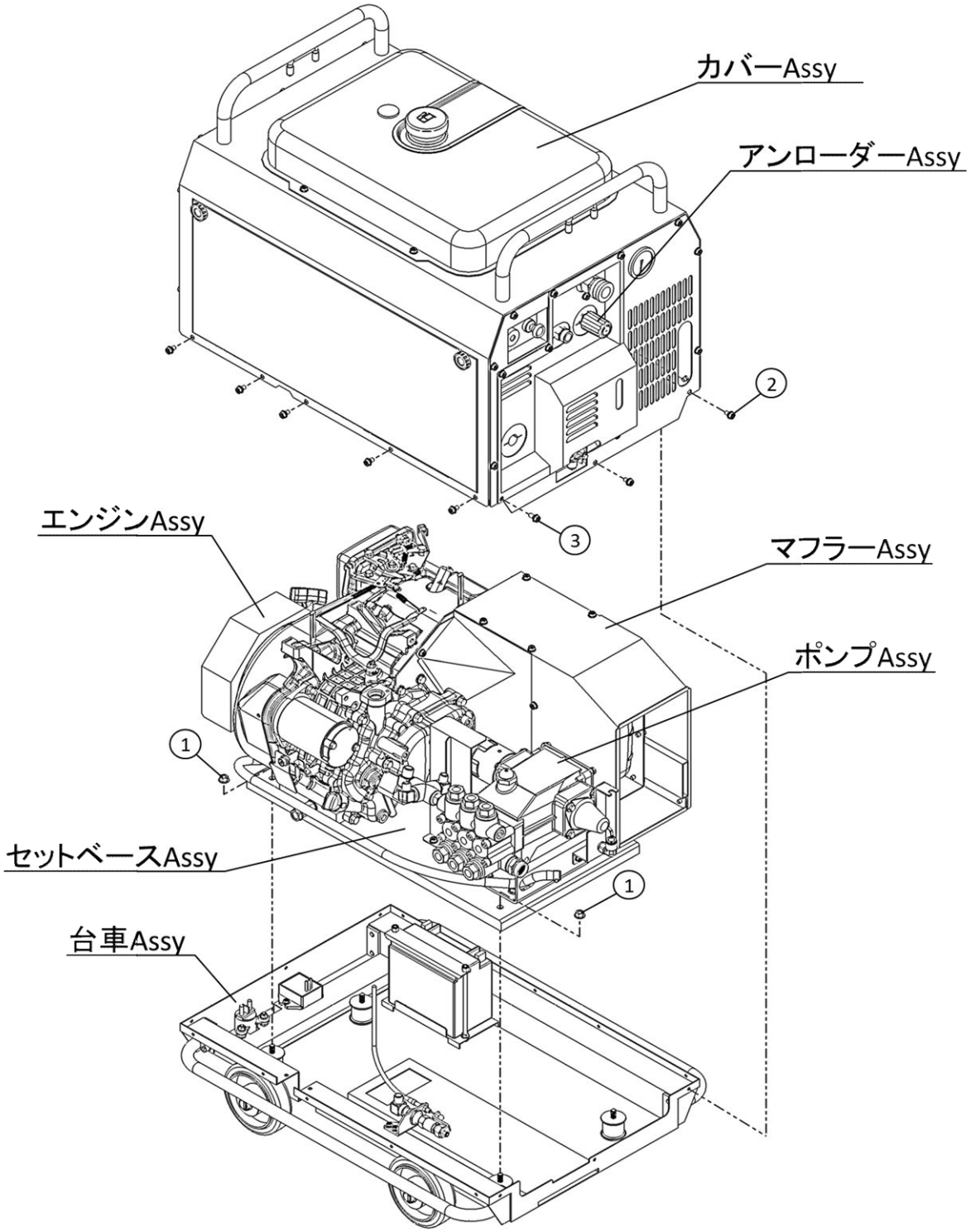

図番	コード	品名	数量	ｷｯﾄ内容	ｷｯﾄ	LOT	備考	一般価格	区分
ASSY	2572CC00	(S)洗浄機 GSB1030sdc(本体)	1					1,180,000	C
1	BBFN08Z	ﾌﾗﾝｼﾞﾅｯﾄ M8	4					140	P
2	BBHBP06012Z	六角ﾎﾞﾙﾄ HB M6×12Z(ｱﾌﾟｾｯﾄP3)	12					140	P
3	BBHBP06015Z	六角ﾎﾞﾙﾄ HB M6×15Z(ｱﾌﾟｾｯﾄP3)	1					210	P

※品名欄[－]のものは供給不可品となります。2025年7月時点の税抜き価格となります。価格・仕様は予告なく変更となる場合が有ります。

ＧＳＢ１０３０ｓｄｃ　カバーＡｓｓｙ

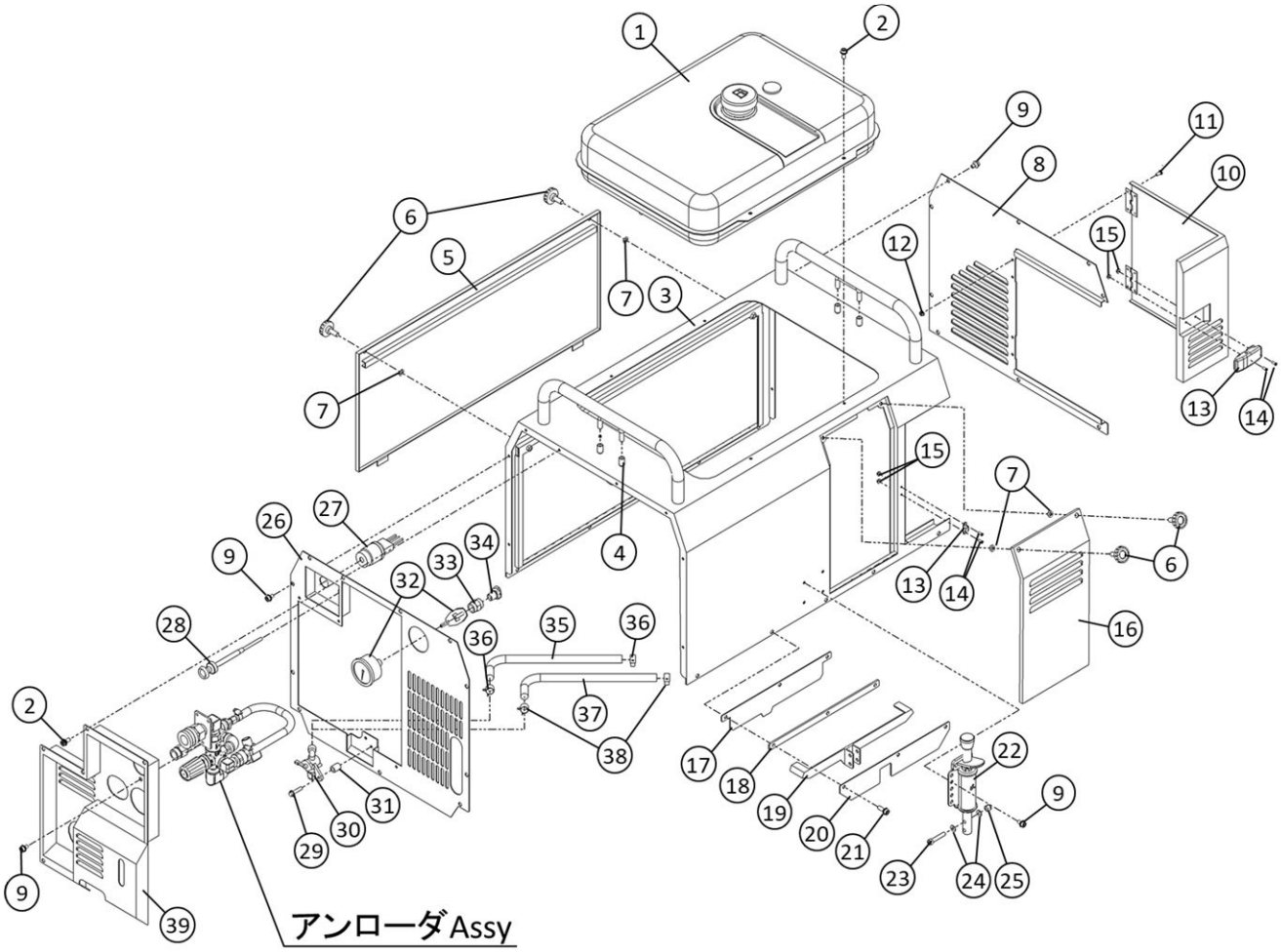

図番	コード	品名	数量	ｷｯﾄ内容	ｷｯﾄ	LOT	備考	一般価格	区分
1	F385125A	(SX)塗装(GSB2015燃料ﾀﾝｸ)	1					－	P
1a	ﾐKF05010CA	(S)ﾀﾝｸｷｬｯﾌﾟｱｾﾝﾌﾞﾘ	1					440	MB
1b	ﾐKF40003BA	(S)ﾌｭｰｴﾙﾌｨﾙﾀ	1					420	MB
1c	ﾐKF90080CA	(S)ｵｲﾙｹﾞｰｼﾞ	1					1,090	MB
2	BBHBP06015Z	六角ﾎﾞﾙﾄ HB M6×15Z(ｱﾌﾟｾｯﾄP3)	10					210	P
3	F520102	－	1					－	－
4	B900102	ｺﾞﾑｷｬｯﾌﾟ VCP8	4					210	P
5	F520105	－	1					－	－
6	BBNB0620	ﾉﾌﾞﾎﾞﾙﾄ M6×20	4					660	P
7	B390530	ﾌﾟﾗｽﾁｯｸ抜け止めﾜｯｼｬｰ M6/M5 CP-29-PA-2	4					210	P
8	F520104A	－	1					－	－
9	BBHBP06012Z	六角ﾎﾞﾙﾄ HB M6×12Z(ｱﾌﾟｾｯﾄP3)	19					140	P
10	F520106A	－	1					－	－
11	BBNKA04010Z	ﾅﾍﾞﾈｼﾞ M4×10Z(P3)	4					140	P
12	BBFN04Z	ﾌﾗﾝｼﾞﾅｯﾄ M4	4					140	P
13	B390509	ｶﾌｽﾗｯﾁﾌｧｽﾅｰ C-1272-A-2	1					4,700	P
14	BBMSK03010Z	皿ﾈｼﾞ M3×10Z	4					100	P
15	BBFN03Z	(X)ﾌﾗﾝｼﾞﾅｯﾄ M3	4					120	P
16	F389106A	－	1					－	－

※品名欄[－]のものは供給不可品となります。2025年7月時点の税抜き価格となります。価格・仕様は予告なく変更となる場合が有ります。

ＧＳＢ１０３０ｓｄｃ　カバーＡｓｓｙ

図番	コード	品名	数量	ｷｯﾄ内容	ｷｯﾄ	LOT	備考	一般価格	区分
17	F520116	(SX)ｽﾄｯﾊﾟｰC	1					－	P
18	F520117	－	1					－	－
19	F520114A	－	1					－	－
20	F520115	－	1					－	－
21	BBHBP06020Z	六角ﾎﾞﾙﾄ HB M6×20Z(ｱﾌﾟｾｯﾄP3)	3					210	P
22	B140002	ﾌﾘｰﾛｯｸ穴付 900AF	1					8,800	P
23	BBCS06035Z	六角穴付ﾎﾞﾙﾄ CS M6×35Z	2					100	P
24	BBSW06SZ	ｽﾌﾟﾘﾝｸﾞﾜｯｼｬｰSW 6Z(小)	4					140	P
25	BBNN06Z	ﾅｲﾛﾝﾅｯﾄ M6	2					210	P
26	F520103A	－	1					－	－
27	ﾐKE09039CA	(S)ﾒｲﾝｽｲｯﾁ	1					6,060	MB
28	B091103	(S)ﾁｮｰｸﾜｲﾔｰCP 800×880	1					5,200	P
29	ﾐB800A06X025	(S)ﾌﾗﾝｼﾞﾎﾞﾙﾄ	1					36	MB
30	ﾐKF31018BA	(S)ﾌｭｰｴﾙｺｯｸ	1					2,780	MB
31	ﾐKF90105AA	(S)ｽﾍﾟｰｻ	1					140	MB
32a	B296336	圧力計φ50×30MPa(1/4BACK)SUSｹｰｽ	1				旧:B296356	8,800	G
32b	B296359S	ｽﾃｰ(圧力計BACK用)WIKAφ50用	1					2,200	G
33	B162502	高圧ｿｹｯﾄ1/4	1					930	G
34	B161901	高圧45°　ｱﾀﾞﾌﾟﾀｰ1/4	1					1,400	G
35	ﾐP051Y08X460	(S)ﾌｭｰｴﾙﾎｰｽ	1				380mmにｶｯﾄ	800	MB
36	ﾐFR67419	(S)ｸﾘｯﾌﾟ	2					94	MB
37	B340105100	燃料ﾎｰｽ ｺﾝｼﾞｯﾄφ6(m)	1.2				1200mm	5,700	P
38	ﾐFR53226A	(S)ｸﾘｯﾌﾟ	2					80	MB
39	F520107A	－	1					－	－

※品名欄[－]のものは供給不可品となります。2025年7月時点の税抜き価格となります。価格・仕様は予告なく変更となる場合が有ります。

ＧＳＢ１０３０ｓｄｃ　アンローダーＡｓｓｙ

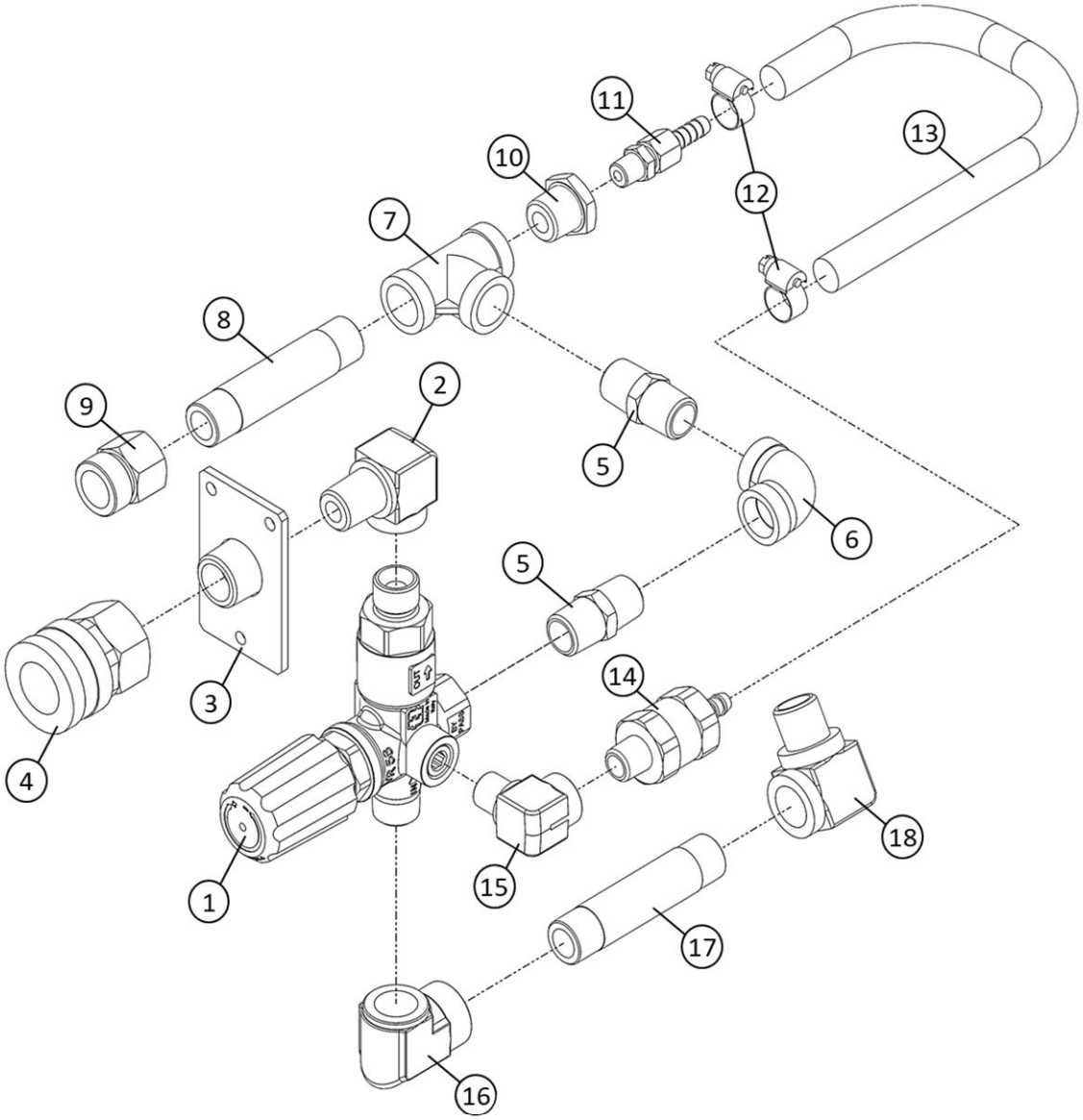

図番	コード	品名	数量	ｷｯﾄ内容	ｷｯﾄ	LOT	備考	一般価格	区分
1	TC4072000028F	(S)ｱﾝﾛｰﾀﾞｰ VR56F(10MPaﾀｲﾌﾟ)	1					38,000	G
2	B160703	高圧凸凹ｴﾙﾎﾞ3/8	1					2,400	G
3	F520110	－	1					－	－
4	B232311	高圧SUSｶﾌﾟﾗｿｹｯﾄ 4TSF(ﾛｯｸ付)	1					13,000	G
5	B195003KR	(SY@)SUS低圧ﾆｯﾌﾟﾙ3/8	2					930	G
6	B195203KR	(SY@)SUS低圧両ﾒｽｴﾙﾎﾞ3/8	1					1,200	G
7	B195603KR	(SY@)SUS低圧ﾁｰｽﾞ3/8	1					1,600	G
8	B196440	SUSﾛﾝｸﾞﾆｯﾌﾟﾙ3/8×100L	1					2,400	G
9	KRF160338	(SY@)黄銅凸凹ｱﾀﾞﾌﾟﾀｰG1/2M×R3/8F	1					1,600	G
10	B195802	SUS中圧ﾌﾞｯｼﾝｸﾞ3/8×1/8	1					1,400	G
11	B203001	黄銅ﾎｰｽｼﾞｮｲﾝﾄ 1/8×7(ｱﾀﾞﾌﾟﾀｰ+ﾀｹﾉｺﾅｯﾄ)	1					1,400	G
12	B450101	ﾎｰｽﾊﾞﾝﾄﾞ(φ6～15)	2					870	G
13	1384A06	低圧耐油ﾎｰｽφ6(m)	0.25				250mm	2,200	G
14	F351900	自動ｴｱ抜き弁ｾｯﾄ	1					5,100	P
15	B160702	高圧凸凹ｴﾙﾎﾞ1/4	1					2,200	G
16	B160903	高圧両ﾒｽｴﾙﾎﾞ3/8	1					2,900	G
17	B196430	SUSﾛﾝｸﾞﾆｯﾌﾟﾙ3/8×75L	1					1,500	G
18	B161703	高圧90°　凸凹ｱﾀﾞﾌﾟﾀｰ3/8	1					2,300	G

※品名欄[－]のものは供給不可品となります。2025年7月時点の税抜き価格となります。価格・仕様は予告なく変更となる場合が有ります。

ＧＳＢ１０３０ｓｄｃ　セットベースＡｓｓｙ

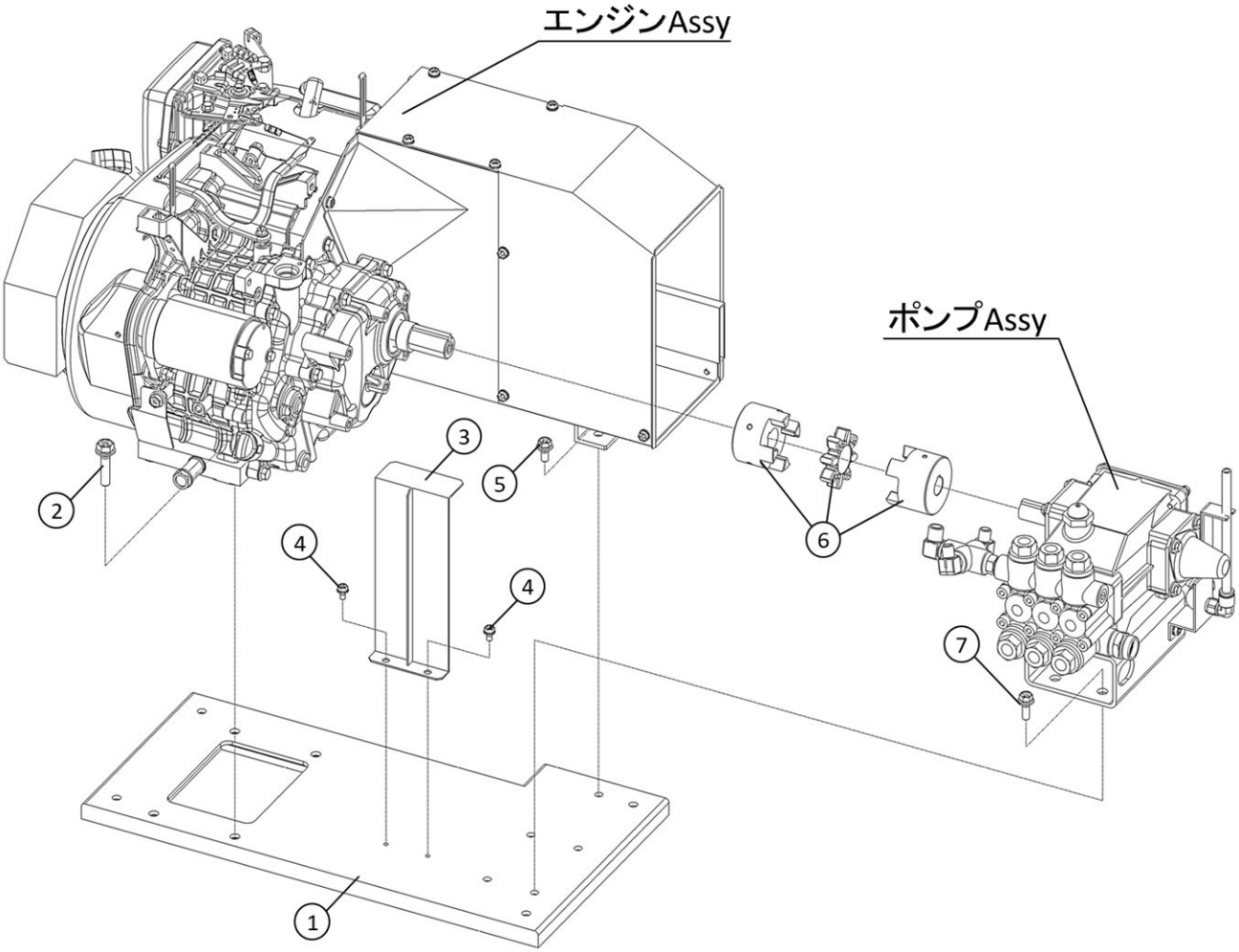

図番	コード	品名	数量	ｷｯﾄ内容	ｷｯﾄ	LOT	備考	一般価格	区分
1	F520108	－	1					－	－
2	BBHBP10045Z	六角ﾎﾞﾙﾄ HB M10×45Z(ｱﾌﾟｾｯﾄP3)	4					700	P
3	F386228	－	1					－	－
4	BBHBP06012Z	六角ﾎﾞﾙﾄ HB M6×12Z(ｱﾌﾟｾｯﾄP3)	2					140	P
5	BBHBP08020Z	六角ﾎﾞﾙﾄ HB M8×20Z(ｱﾌﾟｾｯﾄP3)	1					270	P
6	B118141	ｶｯﾌﾟﾘﾝｸﾞ ALS-065-B-20H-25(25-7/20-6)	1					39,000	P
7	BBHBP08025Z	六角ﾎﾞﾙﾄ HB M8×25Z(ｱﾌﾟｾｯﾄP3)	4					200	P

※品名欄[－]のものは供給不可品となります。2025年7月時点の税抜き価格となります。価格・仕様は予告なく変更となる場合が有ります。

ＧＳＢ１０３０ｓｄｃ　エンジンＡｓｓｙ

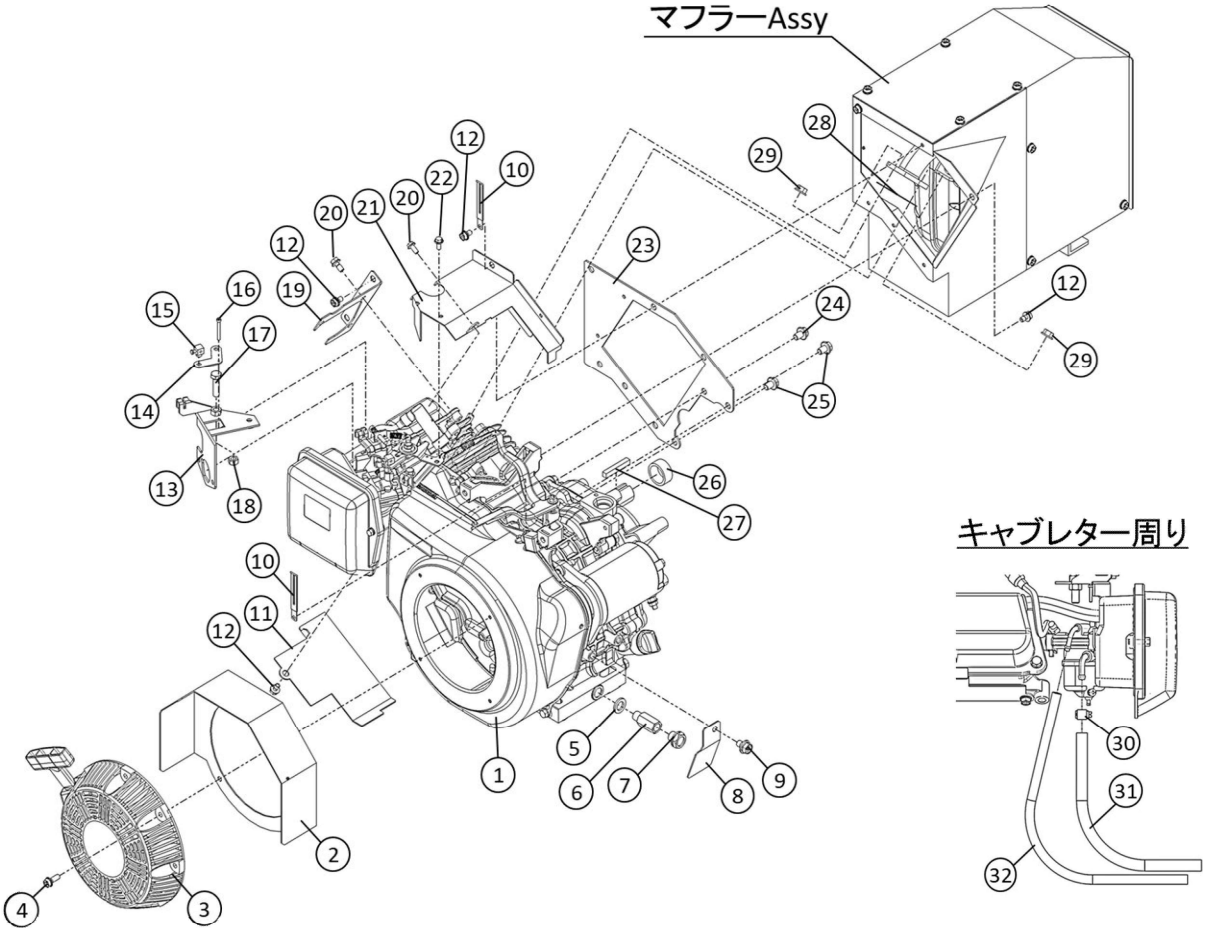

図番	コード	品名	数量	ｷｯﾄ内容	ｷｯﾄ	LOT	備考	一般価格	区分
1	B010681	三菱ｴﾝｼﾞﾝ GB400LE-111	1					542,000	P
2	F522901	−	1					−	−
3	ﾐKS02148AA	(S)ﾘｺｲﾙｽﾀｰﾀ ｱｾﾝﾌﾞﾘ	1					7,800	MB
4	BBHBP06020Z	六角ﾎﾞﾙﾄ HB M6×20Z(ｱﾌﾟｾｯﾄP3)	4					210	P
5	ﾐZZ70013A	(S)ｶﾞｽｹｯﾄ	1					48	MB
6	F160931	ｵｲﾙﾄﾞﾚﾝｼﾞｮｲﾝﾄ M14×1/4F×30	1					3,900	P
7	ﾏ091376	(X)ﾌﾟﾗｸﾞﾏﾄﾒ	1					−	MY6
8	F522902	(SX)ﾌﾟﾚｰﾄ	1					−	P
9	BBHBP08015Z	六角ﾎﾞﾙﾄ HB M8×15Z(ｱﾌﾟｾｯﾄP3)	1					200	P
10	ﾐFR64917A	(X)ｸﾗﾝﾌﾟ	2					−	MB
11	F385102AY	−	1					−	−
12	BBHBP06012Z	六角ﾎﾞﾙﾄ HB M6×12Z(ｱﾌﾟｾｯﾄP3)	8					140	P
13	F385130A	(SX)ﾁｮｰｸｽﾃｰ(GSB2015)	1					−	P
14	F385131Y	−	1					−	−
15	ﾐKR30013BA	(S)ｽﾄｯﾊﾟ	1					810	MB
16	BBCS03020Z	(X)六角穴付ﾎﾞﾙﾄ CS M3×20Z	1					−	P
17	BBHB06020Z	六角ﾎﾞﾙﾄ HB M6×20Z	1					140	P
18	BBHN06Z	六角ﾅｯﾄ HN M6Z	1					140	P
19	F385103AY-1	−	1					−	−
20	BBHBP06015Z	六角ﾎﾞﾙﾄ HB M6×15Z(ｱﾌﾟｾｯﾄP3)	4					210	P
21	F385101A-4	−	1					−	−
22	ﾐB800A06X012	(S)ﾌﾗﾝｼﾞﾎﾞﾙﾄ	1					50	MB
23	F385104Y	−	1					−	−
24	ﾐKU14031AA	(S)ﾌﾗﾝｼﾞﾎﾞﾙﾄ	1					140	MB
25	ﾐB800B08X030	(S)ﾌﾗﾝｼﾞﾎﾞﾙﾄ	2					180	MB
26	F160137	ｶﾗｰ φ25.4×φ32×14Z	1					3,500	P
27	F160223	ｷｰ 7×7×50 焼入	1					1,100	P
28	ﾐKM70032AB	(S)ﾏﾌﾗ ｶﾞｽｹｯﾄ	1					250	MB
29	ﾐZZ70028C	(S)ｺﾆｶﾙｽﾌﾟﾘﾝｸﾞﾅｯﾄ	2					62	MB
30	ﾐFR53226A	(S)ｸﾘｯﾌﾟ	1				(ｶﾊﾞｰAssyNo.38)	80	MB
31	B340105100	燃料ﾎｰｽ ｺﾝｼﾞｯﾄφ6(m)	1.2				1200mm(ｶﾊﾞｰAssyNo.37)	5,700	P
32	1376B08	(X)ｳﾚﾀﾝﾁｭｰﾌﾞφ8×5(m)	0.4				400mm	−	G

※品名欄[－]のものは供給不可品となります。2025年7月時点の税抜き価格となります。価格・仕様は予告なく変更となる場合が有ります。

ＧＳＢ１０３０ｓｄｃ　マフラーＡｓｓｙ

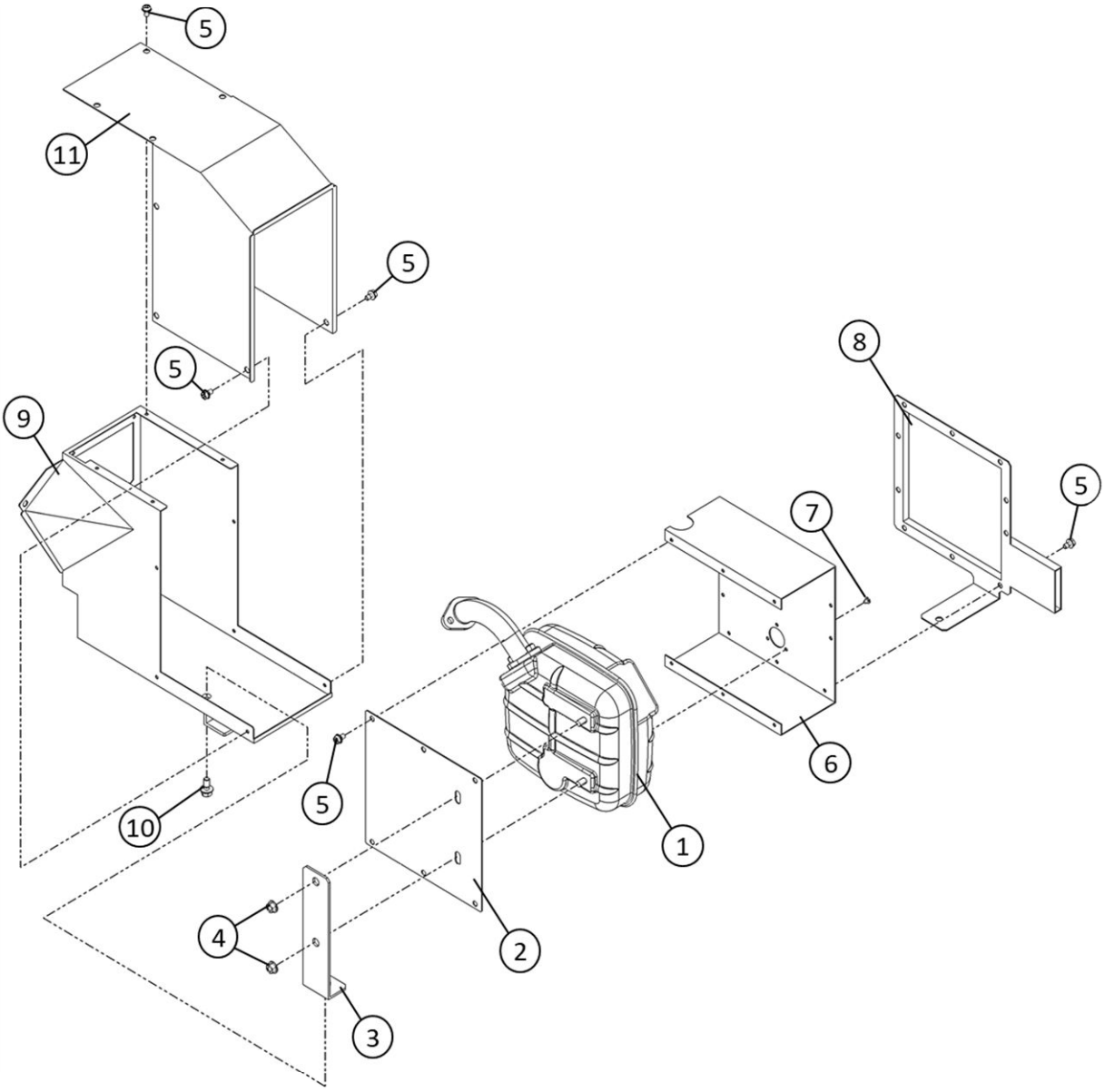

図番	コード	品名	数量	ｷｯﾄ内容	ｷｯﾄ	LOT	備考	一般価格	区分
1	ﾐKM02098BB	(S)ﾏﾌﾗｱｾﾝﾌﾞﾘ	1					16,600	MB
2	F385108AY-1	−	1					−	−
3	F386208	−	1					−	−
4	BBFN08Z	ﾌﾗﾝｼﾞﾅｯﾄ M8	2					140	P
5	BBHBP06012Z	六角ﾎﾞﾙﾄ HB M6×12Z(ｱﾌﾟｾｯﾄP3)	26					140	P
6	F385107B	−	1					−	−
7	ﾐW006D04X008K	(S)ｽｸﾘｭ	3					28	MB
8	F520121A	−	1					−	−
9	F520118	−	1					−	−
10	BBHBP08025Z	六角ﾎﾞﾙﾄ HB M8×25Z(ｱﾌﾟｾｯﾄP3)	1					200	P
11	F520119	(SX)ﾏﾌﾗｰｶﾊﾞｰB(GSB1030sda)	1					−	P

※品名欄[－]のものは供給不可品となります。2025年7月時点の税抜き価格となります。価格・仕様は予告なく変更となる場合が有ります。

ＧＳＢ１０３０ｓｄｃ　台車Ａｓｓｙ

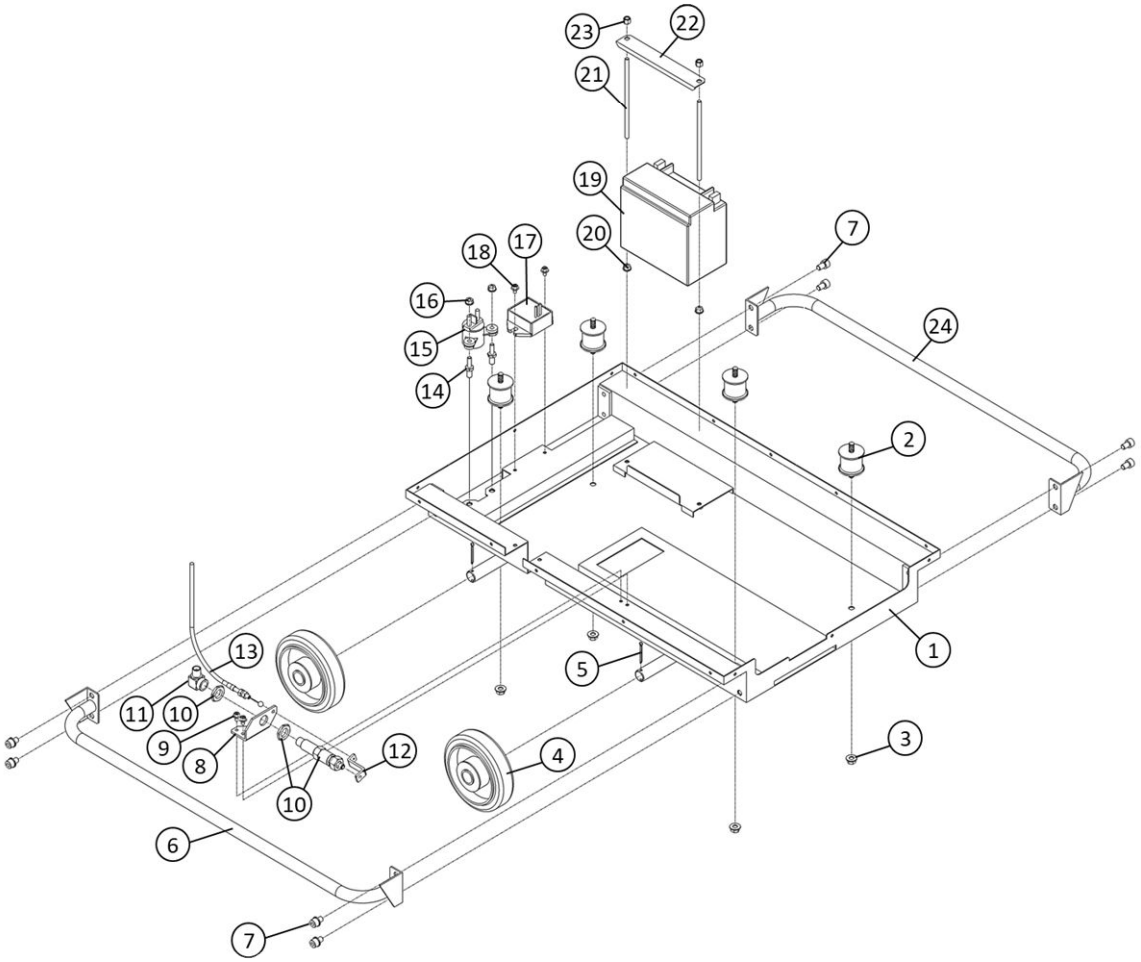

図番	コード	品名	数量	ｷｯﾄ内容	ｷｯﾄ	LOT	備考	一般価格	区分
1	F520101	－	1					－	－
2	B155021	丸形防振ｺﾞﾑ φ40×33H(15-15)	4					2,300	P
3	BBFN08Z	ﾌﾗﾝｼﾞﾅｯﾄ M8	4					140	P
4	B140113	車輪 VS130	4					4,700	P
5	BBSP3530Z	割ﾋﾟﾝ 3.5×30Z	4					210	P
6	F520112A	－	1					－	－
7	BBCSPZ208015	六角穴付ﾎﾞﾙﾄ CS M8×15Z(P2)	8					300	P
8	F361402A	－	1					－	－
9	BBHBP05010Z	六角ﾎﾞﾙﾄ HB M5×10Z(ｱﾌﾟｾｯﾄP3)	2					100	P
10	PA29013000F	(S)ｽﾛｰﾀﾞｳﾝ装置 RG1 低衝撃ﾀｲﾌﾟ	1					22,000	P
11	B161702	(S)高圧90°　凸凹ｱﾀﾞﾌﾟﾀｰ1/4	1					2,300	G
12	F361403	ｽﾛｰﾀﾞｳﾝﾊﾟｰﾂ ﾜｲﾔｰﾌﾟﾚｰﾄ	1					4,200	P
13	B091143	ｽﾛｰﾀﾞｳﾝﾜｲﾔｰ A780×880	1					3,900	P
14	ﾐKU14037AA	(S)ﾎﾞﾙﾄ	2					160	MB
15	ﾐKS11024AA002	(S)ｽﾀｰﾀ ﾘﾚｰ ｱｾﾝﾌﾞﾘ	1					10,980	MB
16	ﾐN801A06	(S)ﾌﾗﾝｼﾞﾅｯﾄ	2					16	MB
17	ﾐKE60005AA	(S)ﾚｷﾞｭﾚｰﾀ	1					6,140	MB
18	BBHBP06015Z	六角ﾎﾞﾙﾄ HB M6×15Z(ｱﾌﾟｾｯﾄP3)	2					210	P
19	B090934A	(S)ﾊﾞｯﾃﾘｰ YTX12BS(ﾕｱｻ)	1					34,000	P
20	BBFN06Z	ﾌﾗﾝｼﾞﾅｯﾄ M6	2					140	P
21	BBS06150Z	寸切ﾎﾞﾙﾄ M6×150	2					470	P
22	F520120	－	1					－	－
23	BBNN06Z	ﾅｲﾛﾝﾅｯﾄ M6	2					210	P
24	F520113A	－	1					－	－

※品名欄［－］のものは供給不可品となります。2025年7月時点の税抜き価格となります。価格・仕様は予告なく変更となる場合が有ります。

ＧＳＢ１０３０ｓｄｃ　ポンプＡｓｓｙ

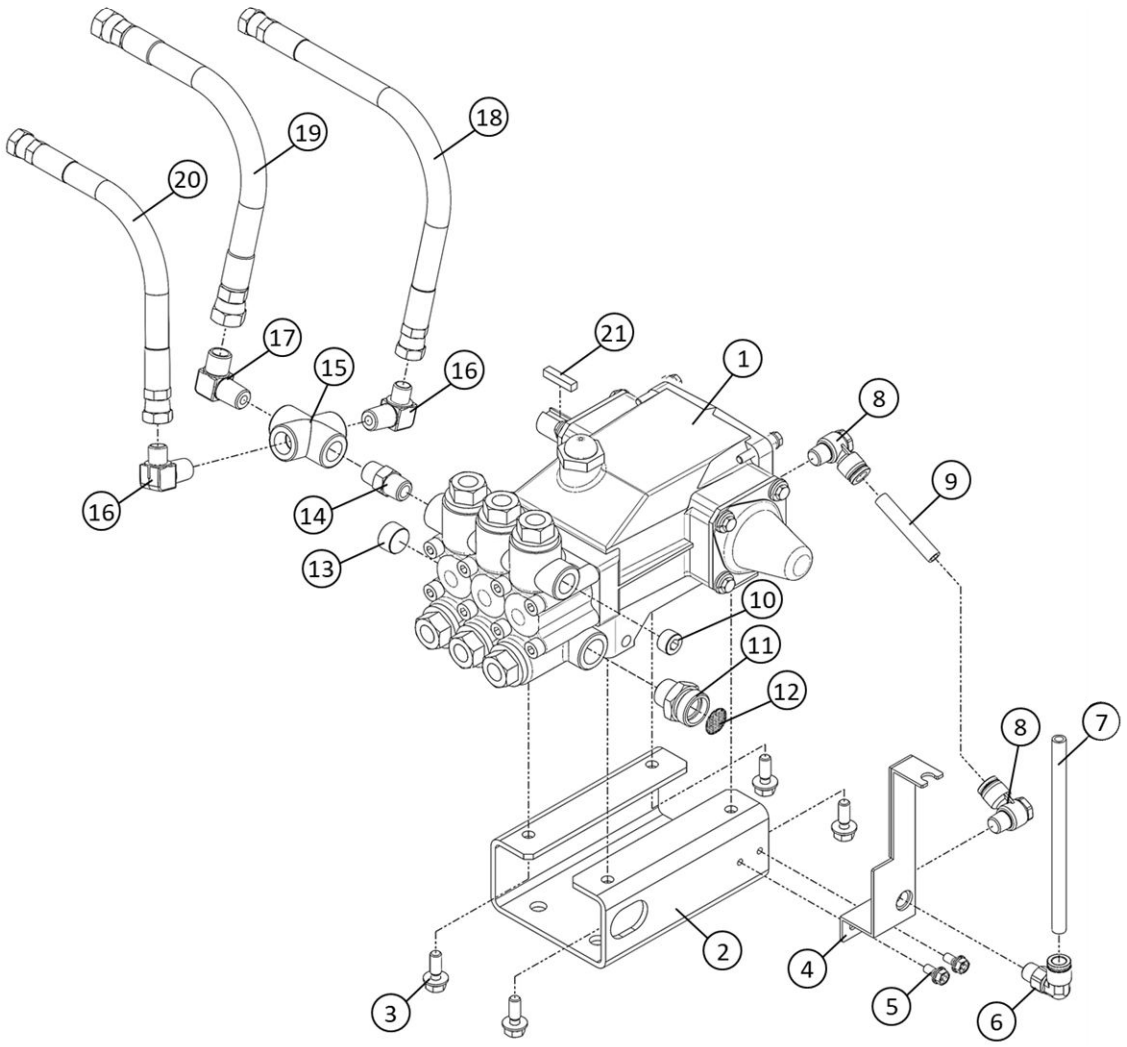

図番	コード	品名	数量	ｷｯﾄ内容	ｷｯﾄ	LOT	備考	一般価格	区分
1	B050124	ﾎﾟﾝﾌﾟ MW3HP60B(20-6)(11MPa,28L/1800)	1					280,000	G
2	F520109-1	－	1					－	－
3	BBHBP08020Z	六角ﾎﾞﾙﾄ HB M8×20Z(ｱﾌﾟｾｯﾄP3)	4					270	P
4	F520111-1	－	1					－	－
5	BBHBP06015Z	六角ﾎﾞﾙﾄ HB M6×15Z(ｱﾌﾟｾｯﾄP3)	2					210	P
6	B220552	ｴﾙﾎﾞﾁｭｰﾌﾞﾌｨｯﾃｨﾝｸﾞ φ10×1/4	1					2,100	G
7	1376B10	ｳﾚﾀﾝﾁｭｰﾌﾞφ10(m)	0.17				170mm	1,600	G
8	B220535	ﾁｭｰﾌﾞﾌｨｯﾃｨﾝｸﾞU φ10×1/4(ﾋﾟｽｺ)	2					2,900	G
9	1376B10	ｳﾚﾀﾝﾁｭｰﾌﾞφ10(m)	0.06				60mm	1,600	G
10	B163903	六角穴付埋栓3/8	1					340	G
11	KRF160321	(SY@)ｻｸｼｮﾝｱﾀﾞﾌﾟﾀｰG3/4×1/2(網付用)	1					3,000	G
12	2902J	吸水口ﾌｨﾙﾀｰ #25×φ21(3/4用)	1					500	G
13	B163904	六角穴付埋栓1/2	1					400	G
14	B160103	高圧ﾆｯﾌﾟﾙ3/8	1					1,000	G
15	B162173	高圧ｸﾛｽ3/8	1					11,000	G
16	B161523	高圧90°　ｱﾀﾞﾌﾟﾀｰ3/8×G1/4	2					2,000	G
17	B161503	高圧90°　ｱﾀﾞﾌﾟﾀｰ3/8	1					1,600	G
18	B330306	中間ﾎｰｽ 6P×400L	1					7,000	P
19	B330601	中間ﾎｰｽ 9H×350L	1					8,800	P
20	B330232	(SX)中間ﾎｰｽ 6M×350L(U1/4×U1/4)	1					－	P
21	F160212	ｷｰ 6×6×30 片丸	1					530	P

※品名欄[－]のものは供給不可品となります。2025年7月時点の税抜き価格となります。価格・仕様は予告なく変更となる場合が有ります。

ＧＳＢ２０１５Ｄ 本体

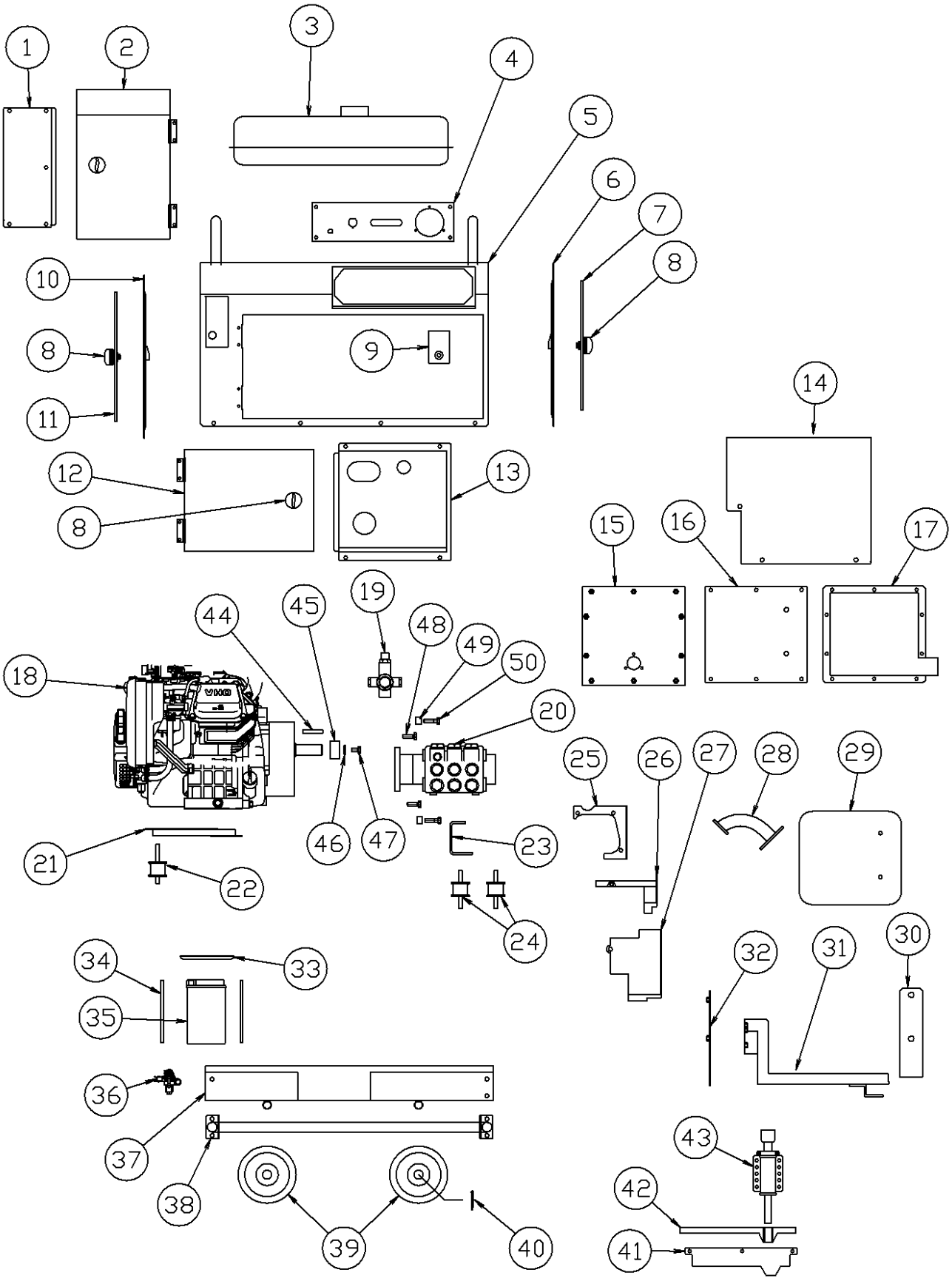
1
2
3
4
5
6
7
8
9
10
11
12
13
14
15
16
17
18
19
20
21
22
23
24
25
26
27
28
29
30
31
32
33
34
35
36
37
38
39
40
41
42
43
44
45
46
47
48
49
50

ＧＳＢ２０１５Ｄ 本体

図番	コード	品名	数量	ｷｯﾄ内容	ｷｯﾄ	LOT	備考	一般価格	区分
ASSY	2572J00	－						－	－
1	F385119A	－	1					－	－
2	F385128A	－	1					－	－
3	F385125	－	1					－	－
4	F385117A	－	1					－	－
5	F385111A	(SX)ｶﾊﾞｰ(GSB2015D)	1					－	P
6	F385112A	(S)ｻｲﾄﾞｶﾊﾞｰR(GSB2015D)	1					40,000	P
7	F385115A	－	1					－	－
8	B370502	THA-227 X型ﾊﾝﾄﾞﾙ	4					3,600	P
8a	B390171	(SX@)止め金 AC-25-7	4					900	P
9	F385120A	(SX@)ｱﾝﾛｰﾀﾞｰｽﾃｰ(GSB2015D)	1					11,600	P
10	F385113A	(SX)ｻｲﾄﾞｶﾊﾞｰL(GSB2015D)	1					－	P
11	F385116A	(SX)左側面扉(GSB2015D)	1					－	P
12	F385114A	－	1					－	－
13	F385118A	－	1					－	－
14	F385105A	(SX)ﾏﾌﾗｰｶﾊﾞｰA(GSB1520/2015)ｽﾎﾟﾝｼﾞ無	1					－	P
15	F385107A	(S)ﾏﾌﾗｰｶﾊﾞｰC(GSB1520/2015/1030)	1					24,000	P
16	F385108A	(SX)ﾏﾌﾗｰｶﾊﾞｰD(GSB1520/2015/1030)	1					－	P
17	F385129A	－	1					－	－
18	B010580	－	1				三菱	－	－
19	iNZK50F	差圧ｱﾝﾛｰﾀﾞｰ K5.0	1					54,000	G
20	B060721	－	1					－	－
21	F385121A	－	1					－	－
22	B155022	丸形防振ｺﾞﾑ φ40×33H(15-38)	2					2,400	P
23	F385132	－	1					－	－
24	B155021	丸形防振ｺﾞﾑ φ40×33H(15-15)	2					2,300	P
25	F385103A	(SX)ｴﾝｼﾞﾝｶﾊﾞｰC(GSB2015D)	1					－	P
26	F385101A	(SX)ｴﾝｼﾞﾝｶﾊﾞｰA(GSB2015D)	1					－	P
27	F385102A	(SX)ｴﾝｼﾞﾝｶﾊﾞｰB(GSB2015D)	1					－	P
28	ﾐKM30007AA	(S)ｴｷｿﾞｰｽﾄﾊﾟｲﾌﾟ	1				三菱	2,610	MB
29	ﾐKM17024AA	(S)ﾏﾌﾗ	1				三菱	14,850	MB
30	F385109A	ﾏﾌﾗｰｽﾃｰ(GSB2015,1030)	1					22,000	P
31	F385106A	(SX)ﾏﾌﾗｰｶﾊﾞｰB(GSB1520/2015)ｽﾎﾟﾝｼﾞ無	1					－	P
32	F385104A	(SX)ｴﾝｼﾞﾝｶﾊﾞｰD(GSB2015D)	1					－	P
33	F385122	(SX)ﾊﾞｯﾃﾘｰｽﾃｰ(GSB2015D)	1					－	P
34	BBS06150Z	寸切ﾎﾞﾙﾄ M6×150	2					470	P
35	B090934A	(S)ﾊﾞｯﾃﾘｰ YTX12BS(ﾕｱｻ)	1					34,000	P
36	ﾐKF31018BA	(S)ﾌｭｰｴﾙｺｯｸ	1					2,780	MB
37	F385110dA	－	1					－	－
38	F385123	(SX)ｱﾝﾀﾞｰｸﾞﾘｯﾌﾟ(GSB2015D)	2					－	P
39	B140113	車輪 VS130	4					4,700	P
40	BBSP3530Z	割ﾋﾟﾝ 3.5×30Z	4					210	P
40a	F160120A	(SX@)車輪止めﾘﾍﾞｯﾄ 大	4				旧型	2,200	P
41	F385145	(SX)ｽﾄｯﾊﾟｰ組(GSB2015)	1					－	P
42	F385141	(SX)ｽﾄｯﾊﾟｰ(GSB2015D)	1					－	P
43	B140002	ﾌﾘｰﾛｯｸ穴付 900AF	1					8,800	P
44	ﾐW405B07X045	(S)ｷｰ	1					190	MB
45	F160124	－	1					－	－
46	BBPW08221Z	平ﾜｯｼｬｰ PW 8×22×1.6Z	4					140	P
47	BBHA08015TZ	－	2					－	－
48	BBHA08025TZ	－	2					－	－
49	CM0601027000	ｽﾍﾟｰｻｰ φ18×9×4.8	2					1,600	P
50	BBHA08030TZ	－	2					－	－

※品名欄[－]のものは供給不可品となります。2025年7月時点の税抜き価格となります。価格・仕様は予告なく変更となる場合が有ります。

ＧＳＢ３０１８/ＧＳＢ３０１８ａ　本体

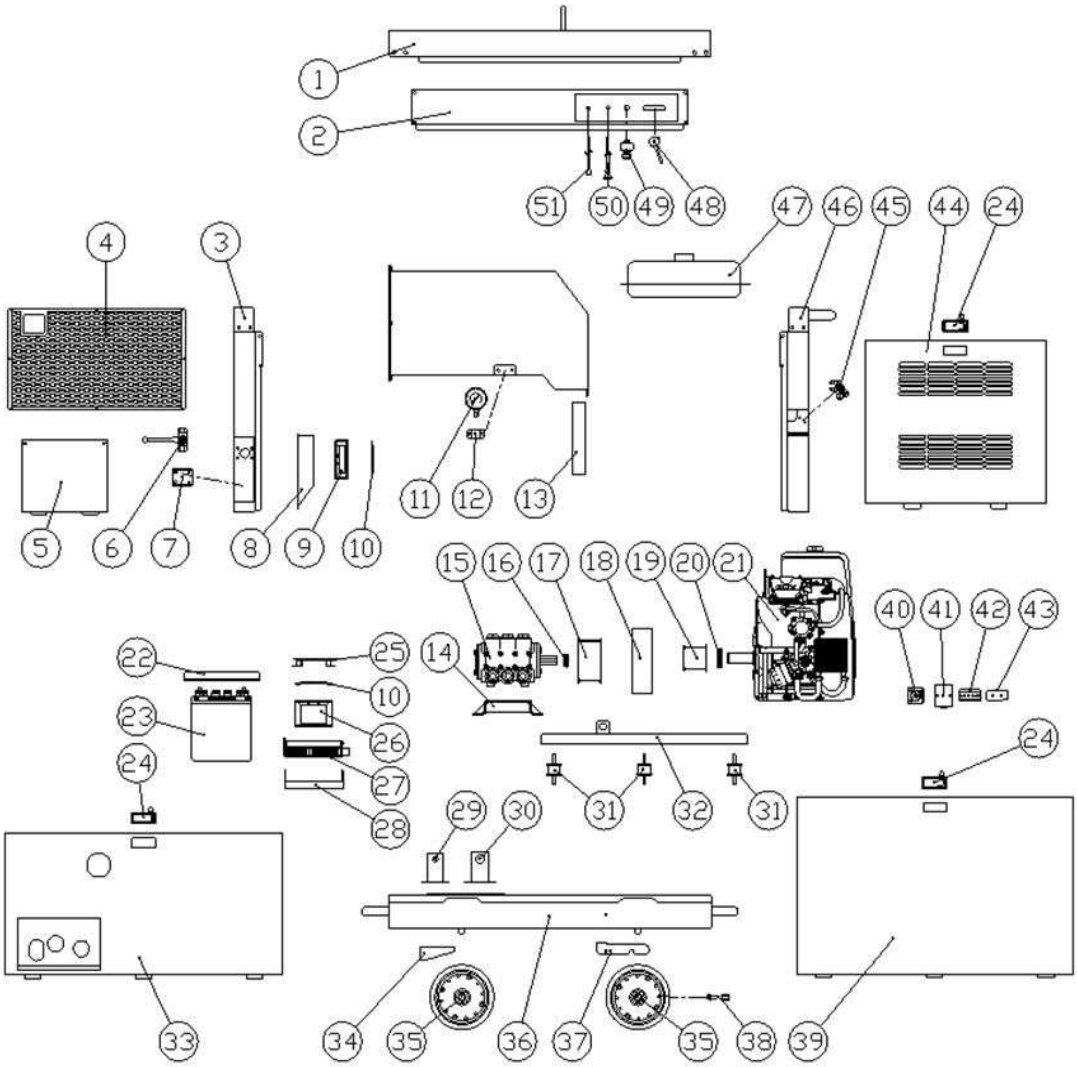

図番	コード	品名	数量	ｷｯﾄ内容	ｷｯﾄ	LOT	備考	一般価格	区分
ASSY	2581D00	－						－	－
ASSY	2581DA00	(S)洗浄機 GSB3018a(本体)						3,201,000	C
1	F389304SET01	－	1					－	－
2	F389307SET01	－	1					－	－
3	F389303SET01	－	1					－	－
4	F389341	－	1					－	－
5	F389311SET01	－	1					－	－
6	B250202	高圧ﾎﾞｰﾙﾊﾞﾙﾌﾞ PVG1/4(FT)	1					16,000	G
7	F411510	(SX)ｺｯｸｸﾗﾝﾌﾟ板	1					－	P
8	F389312	－	1					－	－
9	B107541	(SX)ﾌｧﾝﾓｰﾀｰ DC12V 120角×38(山洋)	1					－	P
10	B107536	(SX)ﾌｨﾝｶﾞｰﾄﾞ R87F-FG120(ﾌｧﾝﾓｰﾀｰ120角)(ｵﾑﾛﾝ)	2					－	P
11	B296205	圧力計φ60×70MPa(1/4BOTT)SUSｹｰｽ	1					20,000	G
12	F389315	－	1					－	－
13	F389337	－	1					－	－
14	F389306	－	1					－	－
15	LEPX1735iR	ﾎﾟﾝﾌﾟ PX1735iR(24-8)(35MPa,20L/1740)	1					438,000	G
16	BBPW22Z	平ﾜｯｼｬｰ PW 22Z	2					340	P
17	B112271	(SX)ﾀｲﾐﾝｸﾞﾌﾟｰﾘｰ 50S8M0600 24-8	1				GSB3018	－	P
17a	B112274	(SX)ﾀｲﾐﾝｸﾞﾌﾟｰﾘｰ 60S8M0600 24-8(161528)	1				GSB3018a	－	P
18	B130937	(SX)ﾀｲﾐﾝｸﾞﾍﾞﾙﾄ 600S8M600	1				GSB3018	－	P
18a	B130940	(SX)ﾀｲﾐﾝｸﾞﾍﾞﾙﾄ 600S8M656	1				GSB3018a	－	P

※品名欄[－]のものは供給不可品となります。2025年7月時点の税抜き価格となります。価格・仕様は予告なく変更となる場合が有ります。

ＧＳＢ３０１８/ＧＳＢ３０１８ａ　本体

図番	コード	品名	数量	ｷｯﾄ内容	ｷｯﾄ	LOT	備考	一般価格	区分
19	B112224	(SX)ﾀｲﾐﾝｸﾞﾌﾟｰﾘｰ 24S8M0600 35-10(161523)	1				GSB3018	－	P
19a	B112226	(SX)ﾀｲﾐﾝｸﾞﾌﾟｰﾘｰ 27S8M0600 35-10	1				GSB3018a	－	P
20	BBPW33Z	平ﾜｯｼｬｰ PW 33Z(34.5×62×4.5)	2					700	P
21	B010185	－	1				廃番　GSB3018	－	－
21a	B010740	ﾔﾏﾊｴﾝｼﾞﾝ EH72B7051	1				GSB3018a	694,000	P
22	F389319SET01	－	1					－	－
23	B090912	ﾊﾞｯﾃﾘｰ 40B19L	1					28,000	P
24	B390109	平面ﾘﾌﾄﾊﾝﾄﾞﾙ A-204-3-2	3					9,800	P
25	F389362	－	1					－	－
26	B107551	二重反転ﾌｧﾝﾓｰﾀｰ DC12V 120角×76(山洋)	1					45,000	P
27	B049101	(SX)ｵｲﾙｸｰﾗｰ DCR10B-10	1					－	P
28	F389313	－	1					－	－
29	F389316	－	1					－	－
30	F389317	－	1					－	－
31	B155031	丸形防振ｺﾞﾑ φ45×34H(29-29)	6					3,500	P
32	F389305	－	1					－	－
33	F389308SET01	－	1					－	－
34	F389314	－	1					－	－
35	B140117	車輪 VS200(ﾍﾞｱﾘﾝｸﾞ付)	4					7,500	P
35a	BBSP3530Z	割ﾋﾟﾝ 3.5×30Z	4					210	P
36	F389301	－	1					－	－
37	F389318	－	1					－	－
38a	BBCS08025Z	六角穴付ﾎﾞﾙﾄ CS M8×25Z	6					210	P
38b	BBHNH0825Z	高ﾅｯﾄ M8×25Z	6					300	P
39	F389309SET01	－	1					－	－
40	B102421	－	1				廃番　GSB3018	－	－
40a	B102421A	(SX)ﾀｲﾏｰ H3CR-A8 DC12	1				GSB3018a	－	P
41	B102431	端子台(H3CR,PM4S用)P2CF-08(ｵﾑﾛﾝ)	1					3,000	P
42	B102651C007	(SX)DINﾚｰﾙ 7cm	1					－	P
43	B155145C01	(SX)防振ﾊﾟｯﾄﾞ KHL-10-300ｶｯﾄ	1					－	P
44	F389310SET01	－	1					－	－
45	ﾐKF31036BA	(S)ﾌｭｰｴﾙｺﾂｸ	1				三菱	1,540	MB
46	F389302SET01	－	1					－	－
47	ﾐKF04046EASET01	－	1					－	－
48a	B091201	片平ｽﾛｯﾄﾙﾚﾊﾞｰ	1					1,800	P
48b	B091121	ｽﾛｯﾄﾙﾜｲﾔｰ A560×690	1					2,100	P
49	ﾔ7D38251100	(S)ｷｰｽｲｯﾁ	1				ヤマハ	2,990	YM
50	B091101	ﾁｮｰｸﾜｲﾔｰCP 540×640	1					5,200	P
51	ﾔ7D38577001	(S)ｵｲﾙﾊﾟｲﾛｯﾄﾗﾝﾌﾟAssy	1				ヤマハ	1,170	YM

※品名欄[－]のものは供給不可品となります。2025年7月時点の税抜き価格となります。価格・仕様は予告なく変更となる場合が有ります。

ＧＳＢ３０１８/ＧＳＢ３０１８ａ　配管

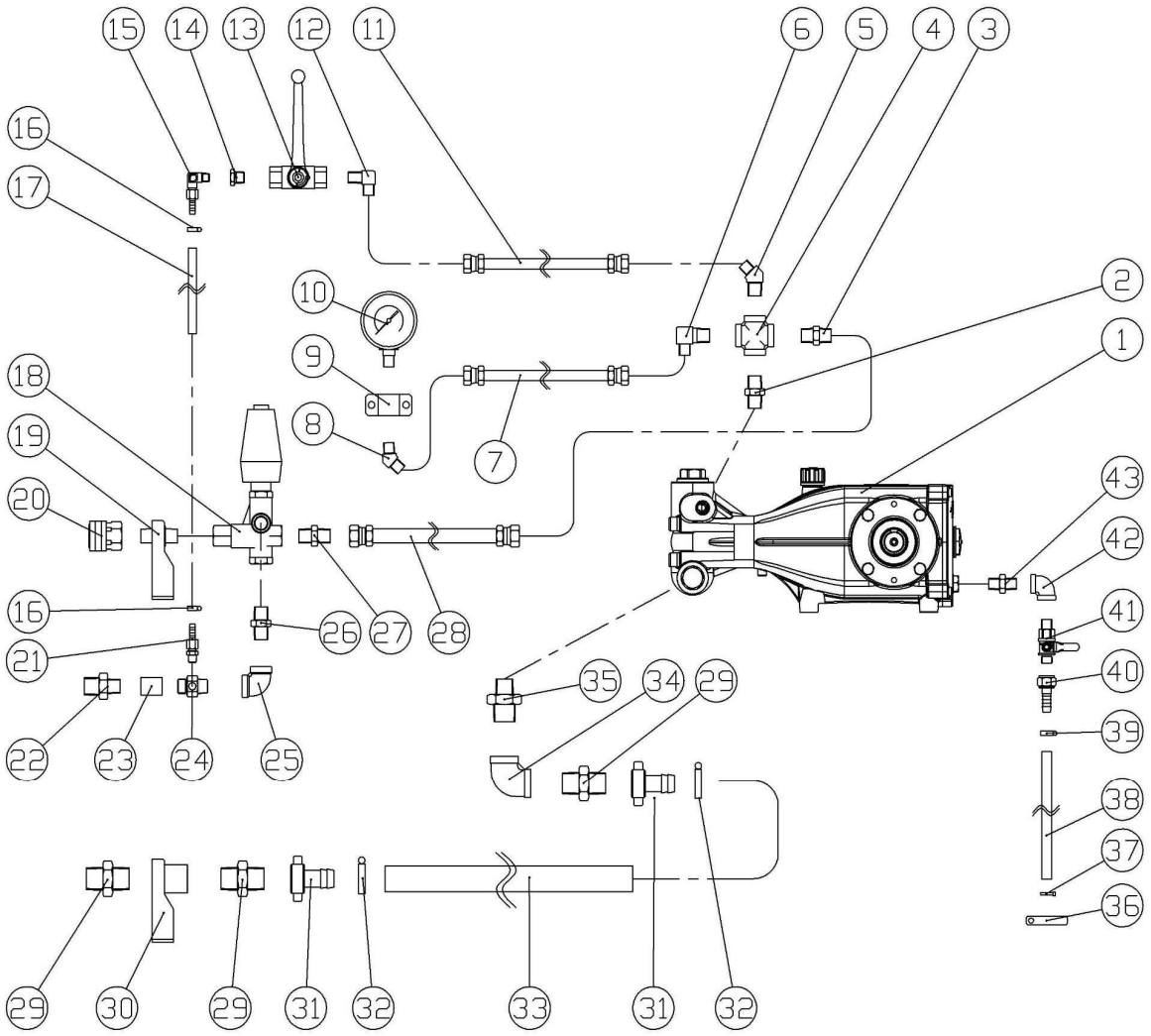

図番	コード	品名	数量	ｷｯﾄ内容	ｷｯﾄ	LOT	備考	一般価格	区分
ASSY	2581D00	－						－	－
ASSY	2581DA00	(S)洗浄機 GSB3018a(本体)						3,201,000	C
1	LEPX1735iR	ﾎﾟﾝﾌﾟ PX1735iR(24-8)(35MPa,20L/1740)	1					438,000	G
2	B160103	高圧ﾆｯﾌﾟﾙ3/8	1					1,000	G
3	B161103	高圧ｱﾀﾞﾌﾟﾀｰ3/8	1					900	G
4	B162173	高圧ｸﾛｽ3/8	1					11,000	G
5	B161923	(SX@)高圧45°　ｱﾀﾞﾌﾟﾀｰ3/8×G1/4	1					2,600	G
6	B161523	高圧90°　ｱﾀﾞﾌﾟﾀｰ3/8×G1/4	1					2,000	G
7	B330302	中間ﾎｰｽ 6P×350L	1					9,000	G
8	B161901	高圧45°　ｱﾀﾞﾌﾟﾀｰ1/4	1					1,400	G
9	F389315	－	1					－	－
10	B296205	圧力計φ60×70MPa(1/4BOTT)SUSｹｰｽ	1					20,000	G
11	B330302	中間ﾎｰｽ 6P×350L	1					9,000	G
12	B161502	高圧90°　ｱﾀﾞﾌﾟﾀｰ1/4	1					1,400	G
13	B250202	高圧ﾎﾞｰﾙﾊﾞﾙﾌﾞ PVG1/4(FT)	1					16,000	G
14	B162301	高圧ﾌﾞｯｼﾝｸﾞ1/4×1/8	1					900	G
15	B203101	黄銅L型ﾎｰｽｼﾞｮｲﾝﾄ 1/8×7(ﾀｹﾉｺ)	1					2,100	G
16	B450101	ﾎｰｽﾊﾞﾝﾄﾞ(φ6～15)	2					870	G
17	1384A06015	(SX)低圧耐油ﾎｰｽφ6×15cm	1					－	G
18	TC4072000011	ｱﾝﾛｰﾀﾞｰ VHP39	1					62,000	G
19	F389316	－	1					－	－
20	B233111	超高圧SUSｶﾌﾟﾗｿｹｯﾄ TMS3SF(ﾛｯｸ付)	1					21,000	G

※品名欄[－]のものは供給不可品となります。2025年7月時点の税抜き価格となります。価格・仕様は予告なく変更となる場合が有ります。

ＧＳＢ３０１８/ＧＳＢ３０１８ａ　配管

図番	コード	品名	数量	ｷｯﾄ内容	ｷｯﾄ	LOT	備考	一般価格	区分
21	B203001	黄銅ﾎｰｽｼﾞｮｲﾝﾄ 1/8×7(ｱﾀﾞﾌﾟﾀｰ+ﾀｹﾉｺﾅｯﾄ)	1					1,400	G
22	KRF160349	ｻｸｼｮﾝｱﾀﾞﾌﾟﾀｰ G1/2×3/8(網付用)	1					2,700	G
23	B195403KR	(SZ@)SUS低圧丸ｿｹｯﾄ3/8	1					－	－
24	KRF160340	黄銅三方ｱﾀﾞﾌﾟﾀｰ G3/8×3/8×1/8F	1					4,500	G
25	B195203KR	SUS低圧両ﾒｽｴﾙﾎﾞ3/8	1					1,200	G
26	B195003KR	SUS低圧ﾆｯﾌﾟﾙ3/8	1					930	G
27	B161103	高圧ｱﾀﾞﾌﾟﾀｰ3/8	1					900	G
28	B330703	中間ﾎｰｽ 9P×500L	1					9,800	P
29	KRF160322	ｻｸｼｮﾝｱﾀﾞﾌﾟﾀｰ3/4(網付用)	3					3,400	G
30	F389317	(SZ)吸水口ｽﾃｰ	1					－	－
31	B200704	黄銅ﾀｹﾉｺﾅｯﾄ3/4×21	2					3,500	G
32	B450104	ﾎｰｽﾊﾞﾝﾄﾞ(φ11～25)	2					1,000	G
33	1381H19060	(MI)ｽﾌﾟﾘﾝｸﾞﾎｰｽ φ19×60cm	1					1,800	G
34	B195205KR	(SX@)SUS低圧両ﾒｽｴﾙﾎﾞ3/4	1					2,900	G
35	B195027KR	SUS低圧ﾆｯﾌﾟﾙ1/2×3/4	1					1,600	G
36	ﾐFR64917	(SX@)ｸﾗﾝﾌﾟ	1				三菱	160	MB
37	B946011F	(MSX)ｲﾝｼｭﾛｯｸﾀｲ 100(1本)	1				GSB3018a	－	－
38	1384A09088	(MIX)低圧耐油ﾎｰｽ φ9×88cm	1				GSB3018	－	G
38a	1384A09065	(MIX)低圧耐油ﾎｰｽ φ9×65cm	1				GSB3018a	－	G
39	B450103	ﾎｰｽﾊﾞﾝﾄﾞ(φ8～22)	1					870	G
40	B200702	黄銅ﾀｹﾉｺﾅｯﾄ3/8×10.5	1					1,400	G
41	B270104	両ｵｽﾎﾞｰﾙｺｯｸ BC3/8MM(AS)	1					5,200	G
42	B195203KR	SUS低圧両ﾒｽｴﾙﾎﾞ3/8	1					1,200	G
43	B195003	SUS中圧ﾆｯﾌﾟﾙ3/8	1					1,600	G

※品名欄[－]のものは供給不可品となります。2025年7月時点の税抜き価格となります。価格・仕様は予告なく変更となる場合が有ります。

ＧＳＢ３０１８/ＧＳＢ３０１８ａ　エンジン周り

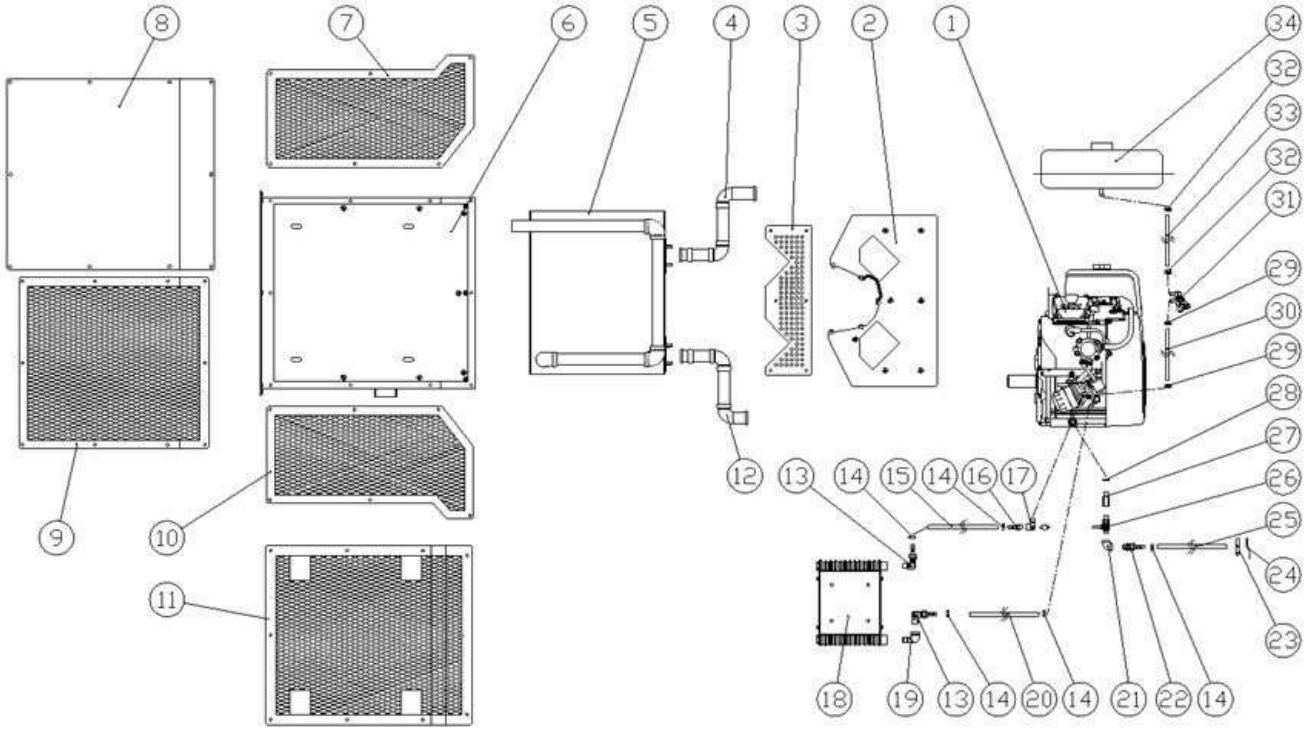

図番	コード	品名	数量	ｷｯﾄ内容	ｷｯﾄ	LOT	備考	一般価格	区分
1	B010185	－	1				廃番　GSB3018	－	－
1a	B010740	ﾔﾏﾊｴﾝｼﾞﾝ EH72B7051	1				GSB3018a	694,000	P
2	F389330SET01	－	1				GSB3018	－	－
2a	F389369SET01	－	1				GSB3018a	－	－
3	F389368	－	1				GSB3018a	－	－
4	F389346ASET01	(SX)排気ﾀﾞｸﾄBｾｯﾄ	1					－	P
5	F389340	－	1					－	－
6	F389335SET01	－	1				GSB3018	－	－
6a	F389366SET01	－	1				GSB3018a	－	－
7	F389364	－	1				GSB3018a	－	－
8	F389336SET01	－	1				GSB3018	－	－
8a	F389367SET01	－	1				GSB3018a	－	－
9	F389365	－	1				GSB3018a	－	－
10	F389364	－	1				GSB3018a	－	－
11	F389363	－	1				GSB3018a	－	－
12	F389345ASET01	(SX)排気ﾀﾞｸﾄAｾｯﾄ	1					－	P
13	B203121	黄銅L型ﾎｰｽｼﾞｮｲﾝﾄ 3/8×10.5(ﾀｹﾉｺ)	2					3,400	G
14	B450103	ﾎｰｽﾊﾞﾝﾄﾞ(φ8～22)	5					870	G
15	1384A09067	(SX)低圧耐油ﾎｰｽ φ9×67cm	1					－	G
16	B200915	黄銅ﾀｹﾉｺﾆｯﾌﾟﾙ1/4×10.5(GHN-0211)	1					930	G
17	B200411	(SX)黄銅ｽﾄﾘｰﾄｴﾙﾎﾞ1/4(ｽﾊﾟﾅ受 付)	1					－	G
18	B049101	(SX)ｵｲﾙｸｰﾗｰ DCR10B-10	1					－	P
19	B195253AKR	(SY@)SUS低圧ｽﾄﾘｰﾄｴﾙﾎﾞ3/8	1					1,300	G
20	1384A09053	(SX)低圧耐油ﾎｰｽ φ9×53cm	1					－	G
21	B195202KR	(SY@)SUS低圧両ﾒｽｴﾙﾎﾞ1/4	1					930	G
22	B200915	黄銅ﾀｹﾉｺﾆｯﾌﾟﾙ1/4×10.5(GHN-0211)	1					930	G
23	ﾐFR64917A	(X)ｸﾗﾝﾌﾟ	1				三菱	－	MB

※品名欄[－]のものは供給不可品となります。2025年7月時点の税抜き価格となります。価格・仕様は予告なく変更となる場合が有ります。

ＧＳＢ３０１８/ＧＳＢ３０１８ａ　エンジン周り

図番	コード	品名	数量	ｷｯﾄ内容	ｷｯﾄ	LOT	備考	一般価格	区分
24	B390951	黄銅ﾎｰｽｼﾞｮｲﾝﾄ 1/8×7(ｱﾀﾞﾌﾟﾀｰ+ﾀｹﾉｺﾅｯﾄ)	1				GSB3018a	2,000	P
25	1384A09068	ｻｸｼｮﾝｱﾀﾞﾌﾟﾀｰ G1/2×3/8(網付用)	1				GSB3018	－	－
25a	1384A09060	(SZ@)SUS低圧丸ｿｹｯﾄ3/8	1				GSB3018a	－	G
26	B233111	黄銅三方ｱﾀﾞﾌﾟﾀｰ G3/8×3/8×1/8F	1					21,000	G
27	F160931	SUS低圧両ﾒｽｴﾙﾎﾞ3/8	1					3,900	P
28	BBPWC1420	SUS低圧ﾆｯﾌﾟﾙ3/8	1					－	P
29	ﾐFR53226A	高圧ｱﾀﾞﾌﾟﾀｰ3/8	2				三菱	80	MB
30	B340105040	中間ﾎｰｽ 9P×500L	1					－	P
31	ﾐKF31036BA	ｻｸｼｮﾝｱﾀﾞﾌﾟﾀｰ3/4(網付用)	1				三菱	1,540	MB
32	ﾐFR67419	(SZ)吸水口ｽﾃｰ	2				三菱	94	MB
33	B340109038	黄銅ﾀｹﾉｺﾅｯﾄ3/4×21	1					－	P
34	ﾐKF04046EASET01	ﾎｰｽﾊﾞﾝﾄﾞ(φ11～25)	1					－	－

※品名欄[－]のものは供給不可品となります。2025年7月時点の税抜き価格となります。価格・仕様は予告なく変更となる場合が有ります。

ＧＳＸ１５１３/１５１３ａ/１５１３ｂ/８２０/８２０ａ/８２０ｂ　本体

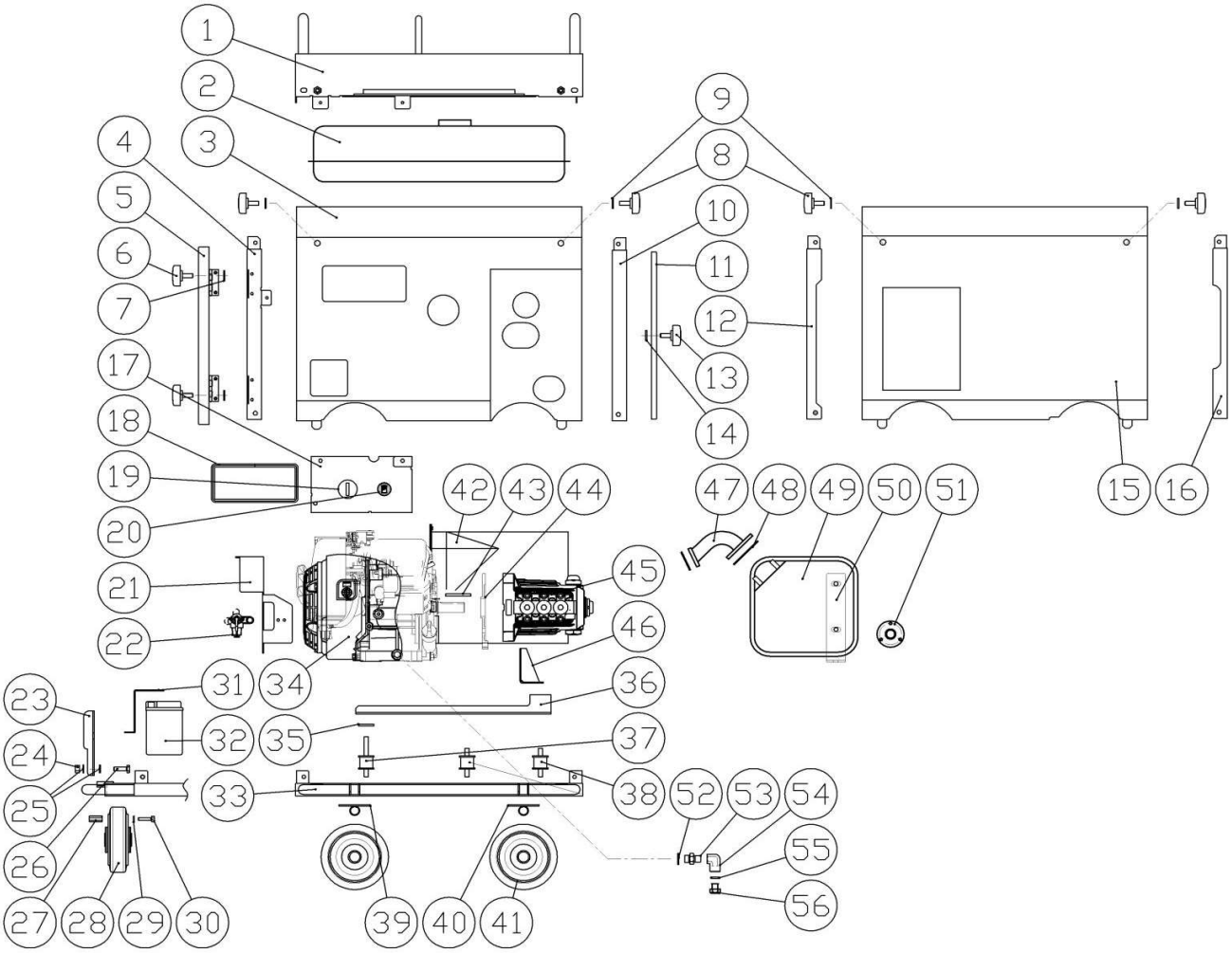

図番	コード	品名	数量	ｷｯﾄ内容	ｷｯﾄ	LOT	備考	一般価格	区分
ASSY	2583E'00	－						－	－
ASSY	2583EA00	－						－	－
ASSY	2583EB00	(S)洗浄機 GSX1513b(本体)						842,000	C
ASSY	2583A00	－						－	－
ASSY	2583AA00	－						－	－
ASSY	2583AB00	(S)洗浄機 GSX820b(本体)						867,000	C
1	F520907	－	1					－	－
2	ミKF04046EA	(S)ﾌｭｰｴﾙﾀﾝｸ ｱｾﾝﾌﾞﾘ	1				三菱 ｷｬｯﾌﾟ,ﾌｨﾙﾀｰ,ｹﾞｰｼﾞ含む	24,970	MB
3	F520908	－	1					－	－
4	F520905	－	1					－	－
5	F520910	－	1					－	－
6	BBNS08035	(S)ﾉﾌﾞｽﾀｰｾｯﾄ M8×35	2					1,200	P
7	B390531	ﾌﾟﾗｽﾁｯｸ抜け止めﾜｯｼｬｰ M8 CP-29-PA-1	2					210	P
8	BBNS08020	(S)ﾉﾌﾞｽﾀｰｾｯﾄ M8×20	4					1,200	P
9	B390531	ﾌﾟﾗｽﾁｯｸ抜け止めﾜｯｼｬｰ M8 CP-29-PA-1	4					210	P
10	F520904	－	1					－	－
11	F520911	－	1					－	－
12	F520906	－	1					－	－
13	BBNS08025	(S)ﾉﾌﾞｽﾀｰｾｯﾄ M8×25	1					1,200	P
14	B390531	ﾌﾟﾗｽﾁｯｸ抜け止めﾜｯｼｬｰ M8 CP-29-PA-1	1					210	P
15	F520909	－	1					－	－
16	F520921	－	1					－	－

※品名欄[－]のものは供給不可品となります。2025年7月時点の税抜き価格となります。価格・仕様は予告なく変更となる場合が有ります。

ＧＳＸ１５１３/１５１３ａ/１５１３ｂ/８２０/８２０ａ/８２０ｂ　本体

図番	コード	品名	数量	ｷｯﾄ内容	ｷｯﾄ	LOT	備考	一般価格	区分
17	F520912	(SX)ｽｲｯﾁﾊﾟﾈﾙ(GSX)	1					－	P
18	B390695	ﾜﾝﾀｯﾁﾊﾟｯｷﾝ FC-779-7-1(m)	0.45					2,300	P
19	ﾐKE80020AA	(S)ｽｲｯﾁ	1				三菱 19a含む	3,880	MB
19a	ﾐKE90187AA	(S)ｷｰ	1				2個入	820	MB
20	B091101	ﾁｮｰｸﾜｲﾔｰCP 540×640	1					5,200	P
21	F520914	－	1					－	－
22	ﾐKF31047AA	(S)ﾌｭｰｴﾙｺｯｸ	1				三菱	5,520	MB
23	F520214	－	1					－	－
24	BBNN08Z	ﾅｲﾛﾝﾅｯﾄ M8	1					210	P
25	BBPW08181Z	平ﾜｯｼｬｰ PW 8×18×1.6Z	2					140	P
26	BBHB08025Z	六角ﾎﾞﾙﾄ HB M8×25Z	1					200	P
27	BBHNH0625Z	高ﾅｯﾄ M6×25Z	3					200	P
28	B140113F	(S)車輪 VS130 穴加工付	1				ｽﾄｯﾊﾟｰ用	7,700	P
29	BBSW06Z	ｽﾌﾟﾘﾝｸﾞﾜｯｼｬｰSW 6Z	3					140	P
30	BBCS06025Z	六角穴付ﾎﾞﾙﾄ CS M6×25Z	3					210	P
31	F520913	(SX)ﾊﾞｯﾃﾘｰﾘﾃｰﾅｰ(GSX)	1					－	P
32	B090935A	(S)ﾊﾞｯﾃﾘｰ YTX5LBS(ﾕｱｻ)	1					16,000	P
33	F520901	(SX)台車(GSX)	1					－	P
34	B010628	－	1				GSX1513/820	－	－
34a	B010628A	三菱ｴﾝｼﾞﾝ GB181PE-177	1				GSX1513a/1513b/820a/820b	290,000	P
35	F520925	－	1					－	－
36	F520922	－	1					－	－
37	B155013	(SX@)丸形防振ｺﾞﾑ φ30×26H(15-35)	2					2,100	P
38	B155012	丸形防振ｺﾞﾑ φ30×26H(15-15)	2					2,000	P
39	F520902	－	1					－	－
40	F520903	－	2					－	－
41	B140113	車輪 VS130	3					4,700	P
42	－	－	(1)					－	－
42-1	F520917	－	1					－	－
42-2	F520923	－	1					－	－
42-3	F520918	－	1					－	－
42-4	F520919	－	1					－	－
42-5	F520926	－	1					－	－
42-6	F520915	－	1					－	－
42-7	F520916	－	1					－	－
43	F160205	キー 5×5×44 焼入	1					1,100	P
44	ﾏ046271	－	1					－	－
45	B050204	ﾎﾟﾝﾌﾟ MW3SF32G(E/G20-5)(15MPa,13L/3600)	1				44含む GSX1513/1513a/1513b	130,000	G
45a	B050206	ﾎﾟﾝﾌﾟ MW3SF53G(E/G20-5)(8MPa,20L/3600)	1				44含む GSX820/820a/820b	160,000	G
46	F520924	(SX)ﾎﾟﾝﾌﾟﾍﾞｰｽ(GSX/GSB723L)	1					－	P
47	ﾐKM30017AA	(S)ｴｷｿﾞｰｽﾄﾊﾟｲﾌﾟ	1				三菱	1,800	MB
48	ﾐKM70031AB	(S)ﾏﾌﾗ ｶﾞｽｹｯﾄ	2				三菱	140	MB
49	ﾐKM17023AA	(S)ﾏﾌﾗ	1				三菱	13,090	MB
50	F381812	(SX)ﾏﾌﾗｰｽﾃｰ(GB160)	1					－	P
51	F381820A	(SX)排気ｶﾞｲﾄﾞ(GB1513)	1					－	P
52	ﾐZZ70013A	(S)ｶﾞｽｹｯﾄ	1				三菱	48	MB
53	F160343	－	1					－	－
54	B160902F	－	1					－	－
55	B46P0125	(S)OR P12.5 2.4×12.3	1					270	P
56	ﾏ091376	(X)ﾌﾟﾗｸﾞﾏﾄﾒ	1				55含む	－	MY6

※品名欄[－]のものは供給不可品となります。2025年7月時点の税抜き価格となります。価格・仕様は予告なく変更となる場合が有ります。

ＧＳＸ１５１３/１５１３ａ/１５１３ｂ/８２０/８２０ａ/８２０ｂ　配管

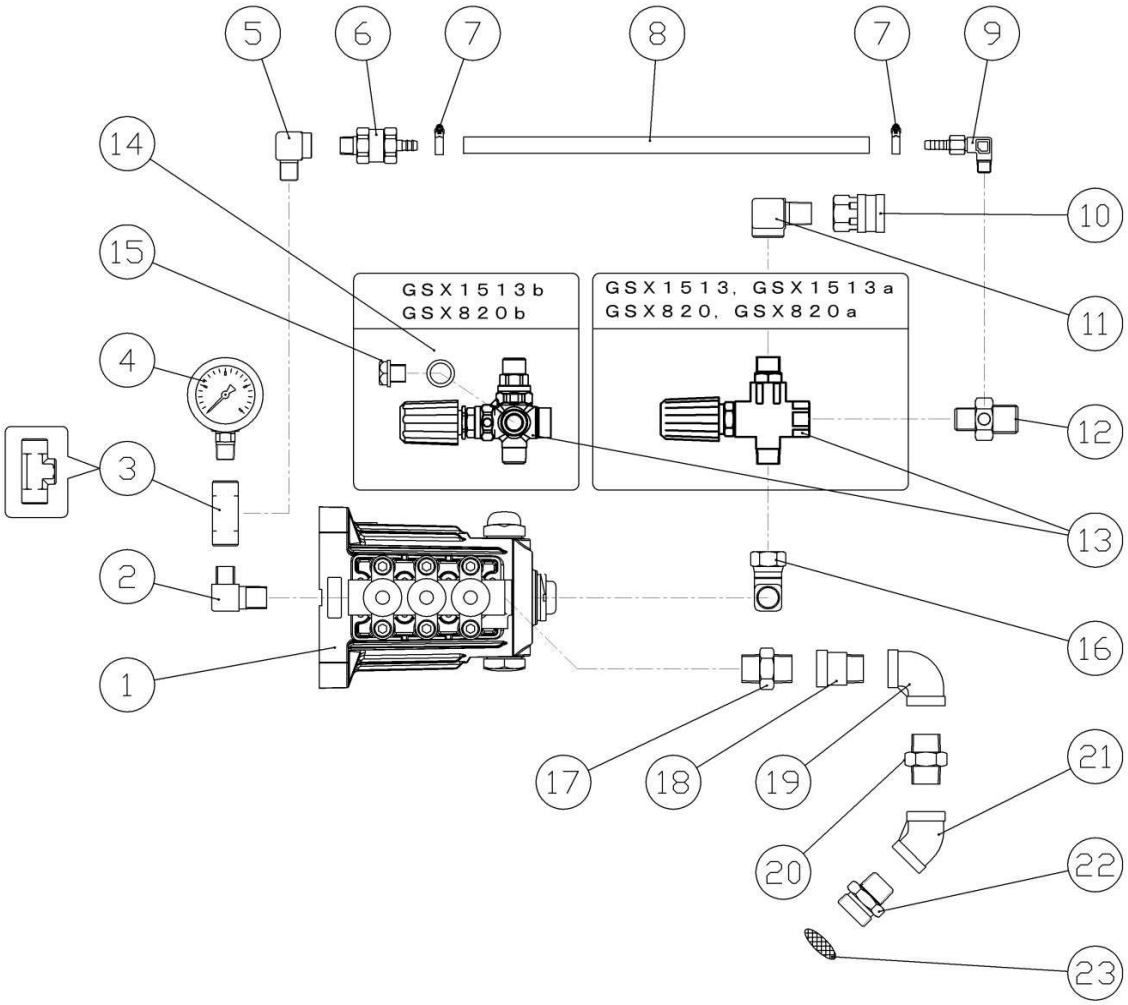

図番	コード	品名	数量	ｷｯﾄ内容	ｷｯﾄ	LOT	備考	一般価格	区分
1	B050204	ﾎﾟﾝﾌﾟ MW3SF32G(E/G20-5)(15MPa,13L/3600)	1				GSX1513/1513a/1513b	130,000	G
	B050206	ﾎﾟﾝﾌﾟ MW3SF53G(E/G20-5)(8MPa,20L/3600)	1				GSX820/820a/820b	160,000	G
2	B160551	高圧ｴﾙﾎﾞ1/4×3/8	1					4,500	G
3	B162102	高圧ﾁｰｽﾞ1/4	1					3,300	G
4	B296133	圧力計φ50×30MPa(1/4BOTT)SUSｹｰｽ	1				GSX1513/1513a/1513b	8,800	G
	B296131	圧力計φ50×16MPa(1/4BOTT)SUSｹｰｽ	1				GSX820/820a/820b	8,800	G
5	B160702	高圧凸凹ｴﾙﾎﾞ1/4	1					2,200	G
6	F351900	自動ｴｱ抜き弁ｾｯﾄ	1					5,100	P
7	B450101	ﾎｰｽﾊﾞﾝﾄﾞ(φ6～15)	2					870	G
8	1384A06015	(SX)低圧耐油ﾎｰｽφ6×15cm	1					－	G
9	B203101	黄銅L型ﾎｰｽｼﾞｮｲﾝﾄ 1/8×7(ﾀｹﾉｺ)	1					2,100	G
10	B232111	高圧SUSｶﾌﾟﾗｿｹｯﾄ 3TSF-3/8(ﾛｯｸ付)	1					5,400	G
11	B160703	高圧凸凹ｴﾙﾎﾞ3/8	1					2,400	G
12	KRF160340	黄銅三方ｱﾀﾞﾌﾟﾀｰ G3/8×3/8×1/8F	1				GSX1513/1513a/1513b	4,500	G
	KRF160334	(SY@)黄銅三方ｱﾀﾞﾌﾟﾀｰ G1/2×3/8×1/8F	1				GSX820/820a/820b	3,800	G
13	TC4072000043FA	ｱﾝﾛｰﾀﾞｰ VR54F(IN:PF/内ﾃｰﾊﾟｰ)	1				GSB1513/1513a, GSB820/820a	26,000	G
	PA60190800	ｱﾝﾛｰﾀﾞｰ VB3F(IN:PFﾃｰﾊﾟ,OUT:PT)	1				GSB1513b, GSB820b	27,000	G
14	BBPWC02	銅ﾜｯｼｬｰ1/4	1					480	P
15	BBHP02C	黄銅六角埋栓G1/4M	1					1,500	P
16	B162902	高圧90°　片ﾕﾆｵﾝ3/8	1					4,800	G
17	B195024KR	(SY@)SUS低圧ﾆｯﾌﾟﾙ3/8×1/2	1				GSX1513/1513a/1513b	1,100	G
	B195004KR	(SY@)SUS低圧ﾆｯﾌﾟﾙ1/2	1				GSX820/820a/820b	1,400	G
18	B195264KR	(SY@)SUS低圧ｵｽﾒｽﾆｯﾌﾟﾙ1/2	1					1,400	G
19	B195204KR	(SY@)SUS低圧両ﾒｽｴﾙﾎﾞ1/2	1					1,600	G
20	B195004KR	(SY@)SUS低圧ﾆｯﾌﾟﾙ1/2	1					1,400	G
21	B195244KR	(SY@)SUS低圧45°　両ﾒｽｴﾙﾎﾞ1/2	1					2,100	G
22	KRF160348	(SY@)ｻｸｼｮﾝｱﾀﾞﾌﾟﾀｰ 1/2(網付用)	1				GSX1513/1513a/1513b	2,700	G
	KRF160321	(SY@)ｻｸｼｮﾝｱﾀﾞﾌﾟﾀｰG3/4×1/2(網付用)	1				GSX820/820a/820b	3,000	G
23	2902K	吸水口ﾌｨﾙﾀｰ #25×φ15.5(1/2用)	1				GSX1513/1513a/1513b	500	G
	2902J	吸水口ﾌｨﾙﾀｰ #25×φ21(3/4用)	1				GSX820/820a/820b	500	G

※品名欄[－]のものは供給不可品となります。2025年7月時点の税抜き価格となります。価格・仕様は予告なく変更となる場合が有ります。

ＳＴ５３０Ｇ　本体

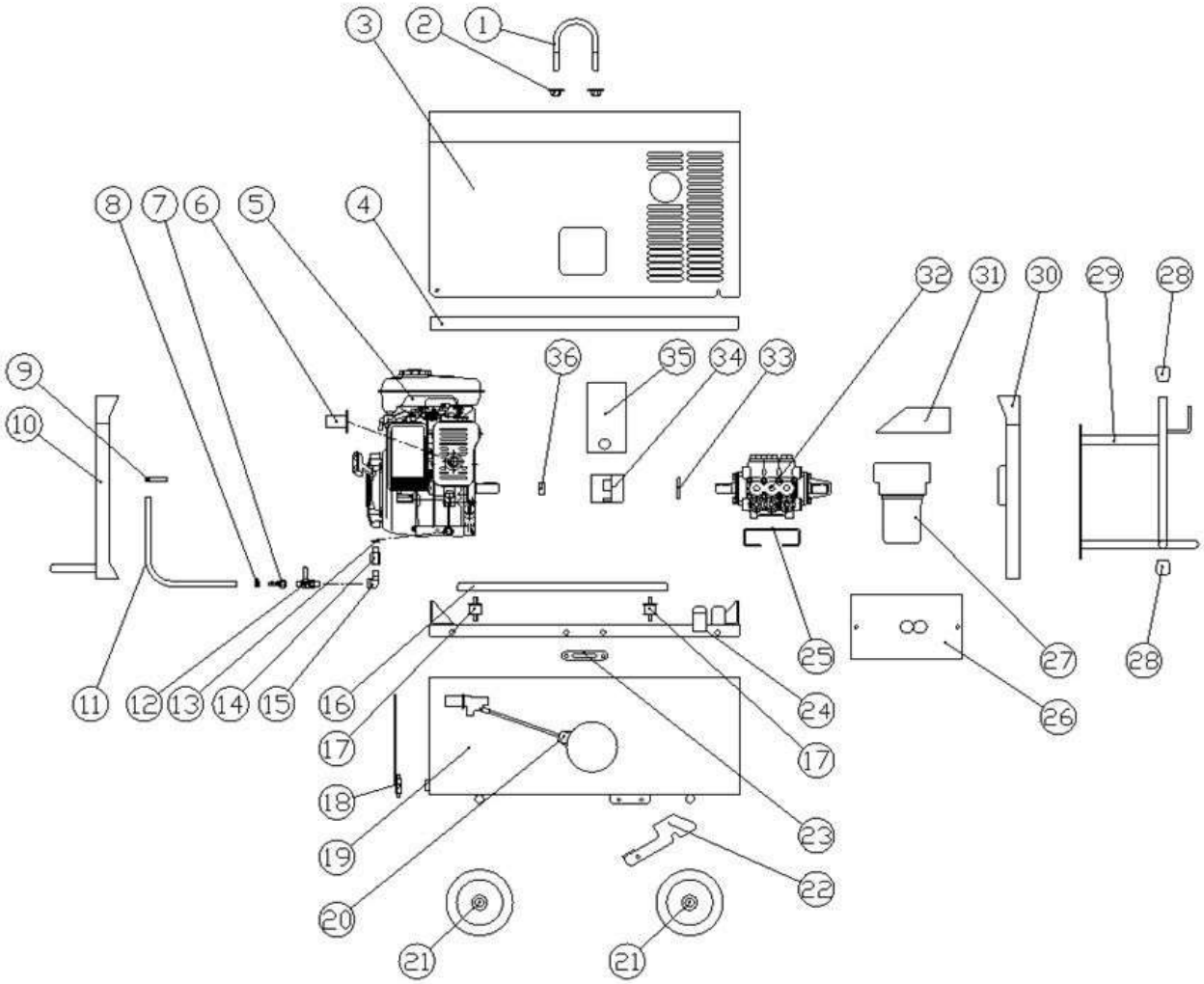

図番	コード	品名	数量	ｷｯﾄ内容	ｷｯﾄ	LOT	備考	一般価格	区分
ASSY	2552H00	－						－	－
1	BBUB1265Z	Uﾎﾞﾙﾄ M12×65AZ	1					2,000	P
2	F470617	(SX)ﾅｯﾄｽﾃｰ(ST-M/ST-G)	2					－	P
3	F470604	(SX)ｶﾊﾞｰ(ST-G)	1					－	P
4	F470603	(SX)ﾄｯﾌﾟﾌﾚｰﾑ(ST-M/ST-G)	1					－	P
5	B010130	－	1				廃盤	－	－
6	F470611	(SX)排気ﾀﾞｸﾄ(ST-M/ST-G)	1					－	P
7	B200701	黄銅ﾀｹﾉｺﾅｯﾄ1/4×9 HJ022	1					1,400	G
8	B450101	ﾎｰｽﾊﾞﾝﾄﾞ(φ6～15)	1					870	G
9	ﾐFR64917A	(X)ｸﾗﾝﾌﾟ	1					－	MB
10	F470614	(SX)ｴﾝｼﾞﾝ側ﾊﾟﾈﾙ(ST-M/ST-G)	1					－	P
11	1384A09037	(SX)低圧耐油ホース φ9×37cm	1					－	G
12	B270102	両ｵｽﾎﾞｰﾙｺｯｸ BC1/4MM(AS)	1					3,400	G
13	BBPWC02	銅ﾜｯｼｬｰ1/4	1					480	P
14	F160931	ｵｲﾙﾄﾞﾚﾝｼﾞｮｲﾝﾄ M14×1/4F×30	1					3,900	P
15	B195252KR	－	1					－	－
16	F470605	(SX)ｾｯﾄﾍﾞｰｽ(ST-G)	1					－	P
17	B155012	丸形防振ｺﾞﾑ φ30×26H(15-15)	4					2,000	P
18a	F470612	(SX)ﾌﾟﾚｰﾄ(ST-M/ST-G)	1					－	P
18b	B905016	(SX)継手ﾅｯﾄ3/4(AS)	1					－	G
18c	B906001C035	(SX)SUSﾜｲﾔｰφ1.0×35cm	1					－	P
18d	B906011	ｱﾙﾐｽﾘｰﾌﾞ 適合ﾜｲﾔ径1.0mm	1					300	P

※品名欄[－]のものは供給不可品となります。2025年7月時点の税抜き価格となります。価格・仕様は予告なく変更となる場合が有ります。

ＳＴ５３０Ｇ　本体

図番	コード	品名	数量	ｷｯﾄ内容	ｷｯﾄ	LOT	備考	一般価格	区分
19	F470601	(SX)SUSﾀﾝｸ(ST-M/ST-G)	1					-	P
20a	SBSYF019	-	1					-	-
20b	SBSYFB001	-	1					-	-
21	B140115	車輪 VS150(ﾍﾞｱﾘﾝｸﾞ付)	4					5,100	P
22	F470610	(SX)ｽﾄｯﾊﾟｰｽﾃｰ(ST-M/ST-G)	1					-	P
23	F470616	(SX)ﾛｰﾌﾟﾌｯｸ(ST-M/ST-G)	2					-	P
24	F470602	(SX)ﾍﾞｰｽ下(ST-G)	1					-	P
25	F470606	(SX)ﾎﾟﾝﾌﾟﾍﾞｰｽ(ST-G)	1					-	P
26	B430541C01	(SX)塩ﾋﾞｼｰﾄ 2T(ST-M/ST-G)	1					-	P
27a	2897BA06F	(S)ﾋﾞｯｸﾞﾌｨﾙﾀｰ BFⅡa5-3/4FF ﾐﾆﾊﾞﾙﾌﾞ3/8付(ｴﾚﾒﾝﾄ別)	1					12,000	G
27b	2897GA100	(SY@)ｴﾚﾒﾝﾄ 5″×100μ(ﾅｲﾛﾝ)(BF用)	1					4,900	G
27c	B470610	-	1					-	-
28	B370601	ﾊﾟｲﾌﾟ用ｺﾞﾑ足 KP-7 黒	4					400	P
29	F470607	(SX)ﾎｰｽﾌｯｸ(ST-M/ST-G)	1					-	P
30	F470615	(SX)ﾎﾟﾝﾌﾟ側ﾊﾟﾈﾙ(ST-M/ST-G)	1					-	P
31	F407608	-	1					-	-
32	B050124	ﾎﾟﾝﾌﾟ MW3HP60B(20-6)(11MPa,28L/1800)	1					280,000	G
33	BBPW20Z	平ﾜｯｼｬｰ PW 20Z(内径φ21)	1					340	P
34a	B118131	(SX)ｶｯﾌﾟﾘﾝｸﾞ ALS-055-B-20-20H(20-5/20-6)	1					-	P
34b	B119111	(S)ｶｯﾌﾟﾘﾝｸﾞｲﾝｻｰﾄ ALS-055-B-EL	1					3,600	P
35	F470613	(SX)ｶｯﾌﾟﾘﾝｸﾞｶﾊﾞｰ(ST-G)	1					-	P
36	F160123	(SY@)ｶﾗｰ φ20×φ27×12Z(ﾈｼﾞ付)	1					1,900	P

※品名欄[－]のものは供給不可品となります。2025年7月時点の税抜き価格となります。価格・仕様は予告なく変更となる場合が有ります。

ＳＴ５３０Ｇ　配管

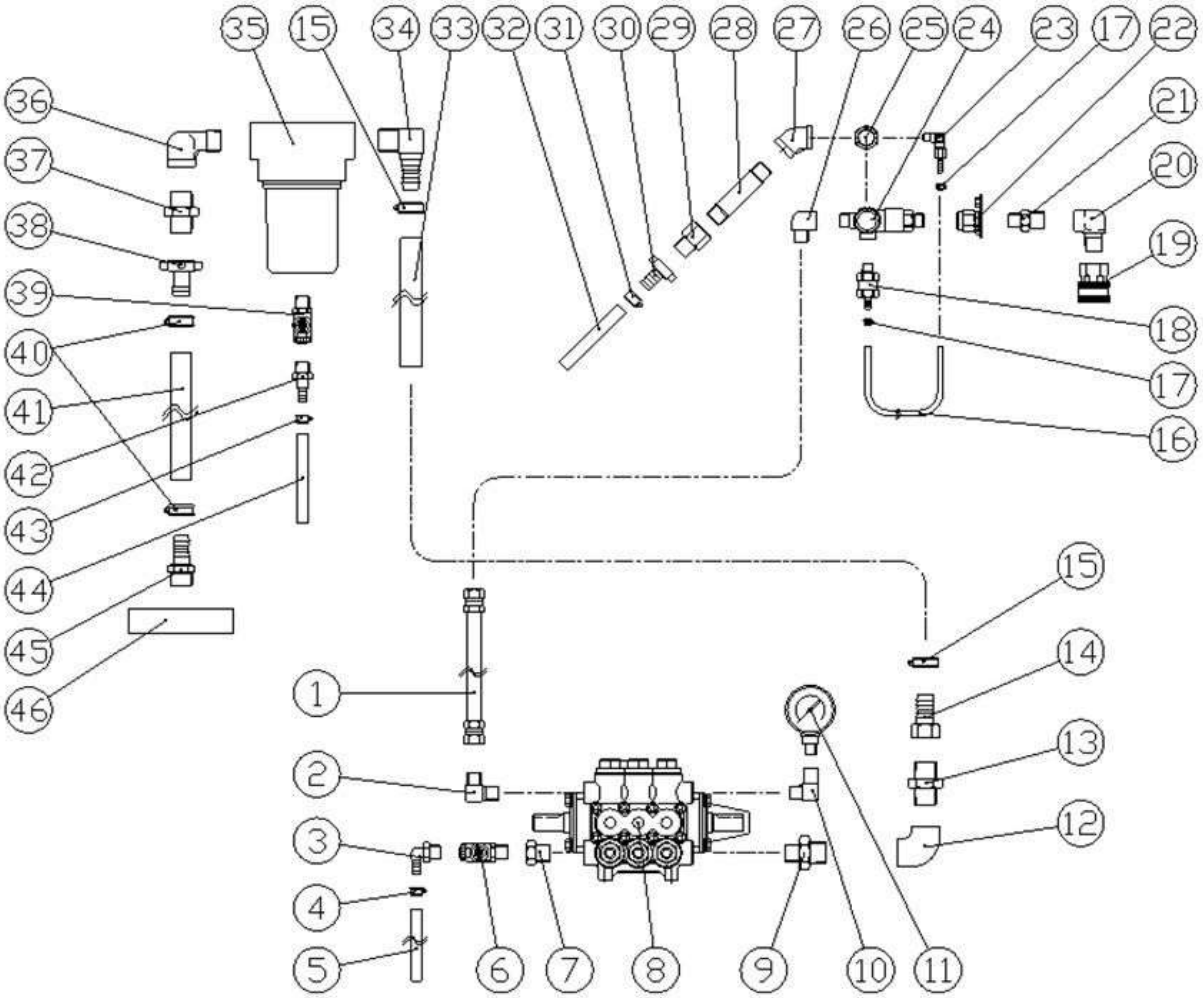

図番	コード	品名	数量	ｷｯﾄ内容	ｷｯﾄ	LOT	備考	一般価格	区分
1	B330505	中間ﾎｰｽ 9M×500L	1					6,600	P
2	B161503	高圧90°　ｱﾀﾞﾌﾟﾀｰ3/8	1					1,600	G
3	B201111	ﾌﾟﾗｽﾁｯｸﾀｹﾉｺｴﾙﾎﾞ3/8×10	1					1,200	G
4	B450101	ﾎｰｽﾊﾞﾝﾄﾞ(φ6～15)	1					870	G
5	1380J09030	(SX)耐油ﾌﾞﾚｰﾄﾞﾎｰｽ φ9.5(3/8)×30cm	1					－	G
6	B250312KR	－	1					－	－
7	B195806	SUS中圧ﾌﾞｯｼﾝｸﾞ1/2×3/8	1					1,800	G
8	B050124	ﾎﾟﾝﾌﾟ MW3HP60B(20-6)(11MPa,28L/1800)	1					280,000	G
9	B195027KR	(SY@)SUS低圧ﾆｯﾌﾟﾙ1/2×3/4	1					1,600	G
10	B160753	高圧凸凹ｴﾙﾎﾞ3/8×1/4F	1					3,800	G
11	B296131	圧力計φ50×16MPa(1/4BOTT)SUSｹｰｽ	1					8,800	G
12	B195205KR	(SY@)SUS低圧両ﾒｽｴﾙﾎﾞ3/4	1					2,900	G
13	KRF160322	(SY@)ｻｸｼｮﾝｱﾀﾞﾌﾟﾀｰ3/4(網付用)	1					3,400	G
14	B200704	黄銅ﾀｹﾉｺﾅｯﾄ3/4×21	1					3,500	G
15	B450106	ﾎｰｽﾊﾞﾝﾄﾞ(φ14～32)	2					1,000	G
16	1384A06023	(S)低圧耐油ﾎｰｽφ6×23cm	1					800	G
17	B450101	ﾎｰｽﾊﾞﾝﾄﾞ(φ6～15)	2					870	G
18	F351900	自動ｴｱ抜き弁ｾｯﾄ	1					5,100	P
19	B230131KR	－	1					－	－
20	B160704	高圧凸凹ｴﾙﾎﾞ1/2	1					3,800	G
21	B160156	高圧ﾆｯﾌﾟﾙ3/8×1/2	1					1,500	G
22	F470609A	(SX)ｱﾝﾛｰﾀﾞｰｽﾃｰ(ST-M/ST-G)	1					－	P

※品名欄[－]のものは供給不可品となります。2025年7月時点の税抜き価格となります。価格・仕様は予告なく変更となる場合が有ります。

ＳＴ５３０Ｇ　配管

図番	コード	品名	数量	ｷｯﾄ内容	ｷｯﾄ	LOT	備考	一般価格	区分
23	B203101	黄銅L型ﾎｰｽｼﾞｮｲﾝﾄ 1/8×7(ﾀｹﾉｺ)	1					2,100	G
24	TC4072000028F	(S)ｱﾝﾛｰﾀﾞｰ VR56F(10MPaﾀｲﾌﾟ)	1					38,000	G
25	KRF160334	(SY@)黄銅三方ｱﾀﾞﾌﾟﾀｰ G1/2×3/8×1/8F	1					3,800	G
26	B161703	高圧90°　凸凹ｱﾀﾞﾌﾟﾀｰ3/8	1					2,300	G
27	B195244KR	(SY@)SUS低圧45°　両ﾒｽｴﾙﾎﾞ1/2	1					2,100	G
28	B196545	SUSﾛﾝｸﾞﾆｯﾌﾟﾙ1/2×125L	1					2,600	G
29	F160333	－	1					－	－
30	2905B13	吸水ﾀｹﾉｺ継手ﾒﾈｼﾞ1/2×13(AS)	1					2,200	G
31	B450103	ﾎｰｽﾊﾞﾝﾄﾞ(φ8～22)	1					870	G
32	1380A12085	(SX)ﾌﾞﾚｰﾄﾞﾎｰｽ φ12×85cm	1					－	G
33	1381H19035	(S)ｽﾌﾟﾘﾝｸﾞﾎｰｽ φ19×35cm	1					1,100	G
34	B201121	ﾌﾟﾗｽﾁｯｸﾀｹﾉｺｴﾙﾎﾞ3/4×19	1					1,800	G
35	2897BA06F	(S)ﾋﾞｯｸﾞﾌｨﾙﾀｰ BFⅡa5-3/4FF ﾐﾆﾊﾞﾙﾌﾞ3/8付(ｴﾚﾒﾝﾄ別)	1					12,000	G
35a	2897GA100	(SY@)ｴﾚﾒﾝﾄ 5″×100μ(ﾅｲﾛﾝ)(BF用)	1					4,900	G
35b	B470610	－	1					－	－
36	B195255KR	(SY@)SUS低圧ｽﾄﾘｰﾄｴﾙﾎﾞ3/4	1					2,100	G
37	KRF160322	(SY@)ｻｸｼｮﾝｱﾀﾞﾌﾟﾀｰ3/4(網付用)	1					3,400	G
38	2905B19	吸水ﾀｹﾉｺ継手ﾒﾈｼﾞ3/4×19(AS)	1					2,200	G
39	B250312KR	－	1					－	－
40	B450106	ﾎｰｽﾊﾞﾝﾄﾞ(φ14～32)	2					1,000	G
41	1381H19045	(SX)ｽﾌﾟﾘﾝｸﾞﾎｰｽ φ19×45cm	1					－	G
42	B201022	ﾌﾟﾗｽﾁｯｸﾀｹﾉｺﾆｯﾌﾟﾙ3/8×10	1					740	G
43	B450101	ﾎｰｽﾊﾞﾝﾄﾞ(φ6～15)	1					870	G
44	1380J09010	(S)耐油ﾌﾞﾚｰﾄﾞﾎｰｽ φ9.5(3/8)×10cm	1					600	G
45	2908C	吸水ﾌｨﾙﾀｰ口金 3/4×19	1					1,600	G
46	2902B1	吸水ﾌｨﾙﾀｰ 3/4(#32,円盤)	1					3,500	G

※品名欄[－]のものは供給不可品となります。2025年7月時点の税抜き価格となります。価格・仕様は予告なく変更となる場合が有ります。

ＷＪ５１００Ｇ

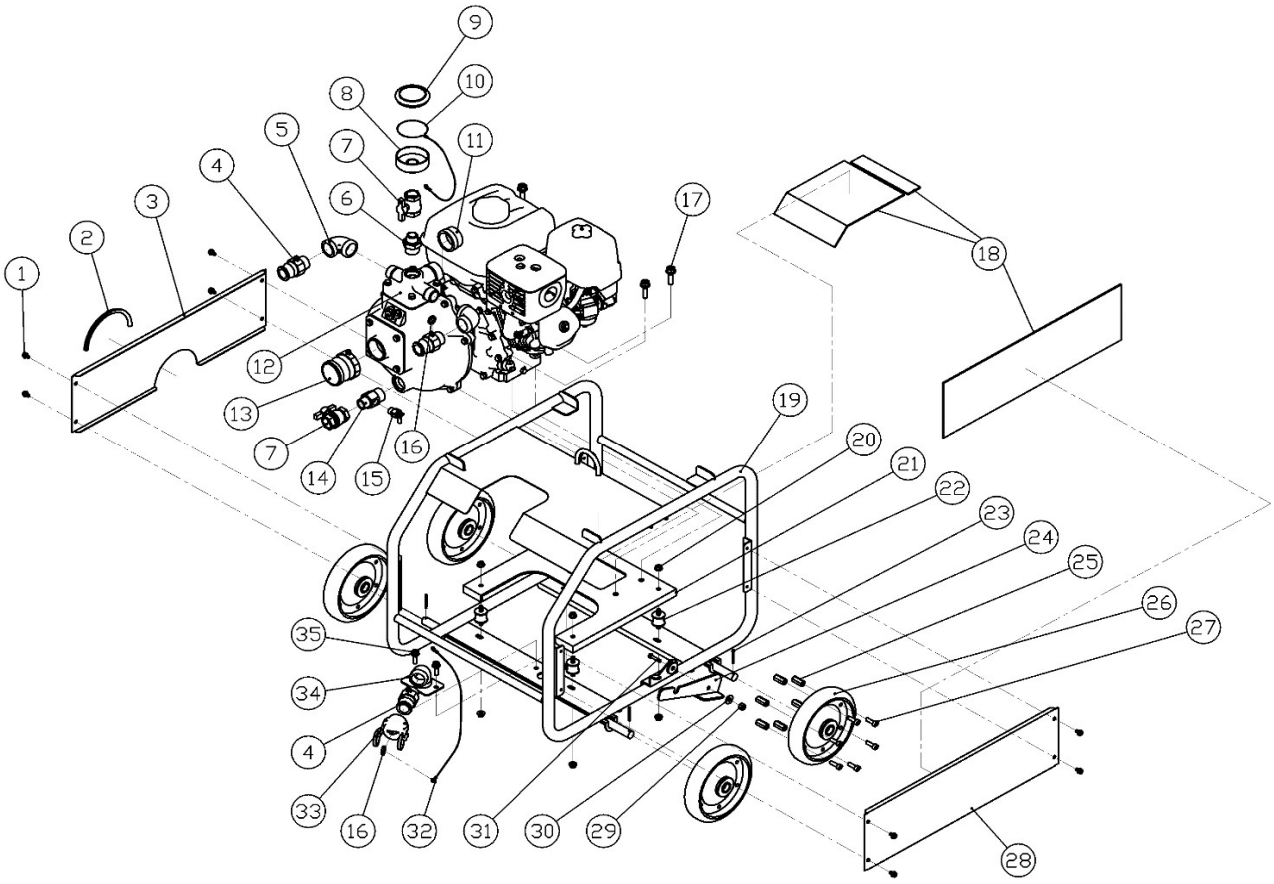

図番	コード	品名	数量	ｷｯﾄ内容	ｷｯﾄ	LOT	備考	一般価格	区分
ASSY	2405A00	(S)ｴﾝｼﾞﾝ式ｳｫｰﾀﾘﾝｸﾞｼﾞｪｯﾄ WJ5100G(本体)						1,280,000	C
1	BBHBP06012Z	六角ﾎﾞﾙﾄ HB M6×12Z(ｱﾌﾟｾｯﾄP3)	8					140	P
2	B390692	ﾜﾝﾀｯﾁﾊﾟｯｷﾝ FC-779-1-3(m)	0.23					1,800	P
3	F506903	-	1					-	-
4	B235113	ALﾚﾊﾞｰｶｯﾌﾟﾌﾟﾗｸﾞ1″M	3					5,200	G
5	B195206	SUS中圧両ﾒｽｴﾙﾎﾞ1	2					6,600	G
6	B195031	SUS中圧ﾆｯﾌﾟﾙ3/4×1″	1					7,000	G
7	B270336	黄銅ﾌﾙﾎﾞｱ小型ﾎﾞｰﾙﾊﾞﾙﾌﾞ3/4(蝶形ﾊﾝﾄﾞﾙ)(ｵﾝﾀﾞ)	2					8,000	P
8	F506906	-	1					-	-
9	B390658	膜付ｸﾞﾛﾒｯﾄ C-30-SG-70A-EP-UL	1					2,300	P
10	B906001SET02	(SX)ﾜｲﾔｰAY(WJ5100G呼び水受け皿ｶﾊﾞｰ)	1					-	P
11	B195982	SUS中圧ｷｬｯﾌﾟ1″1/2	1					5,800	P
12	B060101	2ｲﾝﾁ高圧ｶﾞｿﾘﾝｴﾝｼﾞﾝﾎﾟﾝﾌﾟQPT205SLT+GX270	1					713,000	P
13	B235106	ALﾚﾊﾞｰｶｯﾌﾟﾌﾟﾗｸﾞ2″F	1					7,000	G
14	F160388	三方ﾆｯﾌﾟﾙ1”×3/4	1					15,000	G
15	PA60063050	ｻｰﾓﾊﾞﾙﾌﾞVT6 3/8M	1					7,800	G
16	B905311	(X)SUS2重ﾘﾝｸTWR1618	2					-	P
17	BBHBP10040Z	六角ﾎﾞﾙﾄ HB M10×40Z(ｱﾌﾟｾｯﾄP3)	4					600	P
18	F506900SS	(SX)ｸﾞﾗｽｳｰﾙｾｯﾄ(WJ5100G)	1					-	P
19	F506901	-	1					-	-
20	BBFN08Z	ﾌﾗﾝｼﾞﾅｯﾄ M8	8					140	P
21	F506902	-	1					-	-

※品名欄[－]のものは供給不可品となります。2025年7月時点の税抜き価格となります。価格・仕様は予告なく変更となる場合が有ります。

ＷＪ５１００Ｇ

図番	コード	品名	数量	ｷｯﾄ内容	ｷｯﾄ	LOT	備考	一般価格	区分
22	B155012	丸形防振ｺﾞﾑ φ30×26H(15-15)	4					2,000	P
23	BBSP3530Z	割ﾋﾟﾝ 3.5×30Z	4					210	P
24	F506905	−	1					−	−
25	BBHNH0830Z	高ﾅｯﾄ M8×30Z	6					600	P
26	B140117	車輪 VS200(ﾍﾞｱﾘﾝｸﾞ付)	4					7,500	P
27	BBCS08025Z	六角穴付ﾎﾞﾙﾄ CS M8×25Z	6					210	P
28	F506904	−	1					−	−
29	BBNN08Z	ﾅｲﾛﾝﾅｯﾄ M8	1					210	P
30	BBPW08221Z	平ﾜｯｼｬｰ PW 8×22×1.6Z	1					140	P
31	BBHB08030Z	六角ﾎﾞﾙﾄ HB M8×30Z	1					210	P
32	B906001SET01	(SX)ﾜｲﾔｰAY(WJ5100G吐出口ｷｬｯﾌﾟ)	1					−	P
33	B235293	ALﾚﾊﾞｰｶｯﾌﾟｿｹｯﾄｷｬｯﾌﾟﾛｯｸ付1	1					13,000	P
34	F506907	−	1					−	−
35	BBHBP08020Z	六角ﾎﾞﾙﾄ HB M8×20Z(ｱﾌﾟｾｯﾄP3)	2					270	P

※品名欄[－]のものは供給不可品となります。2025年7月時点の税抜き価格となります。価格・仕様は予告なく変更となる場合が有ります。

ライムワイヤーＬＷ３３５Ｇａ

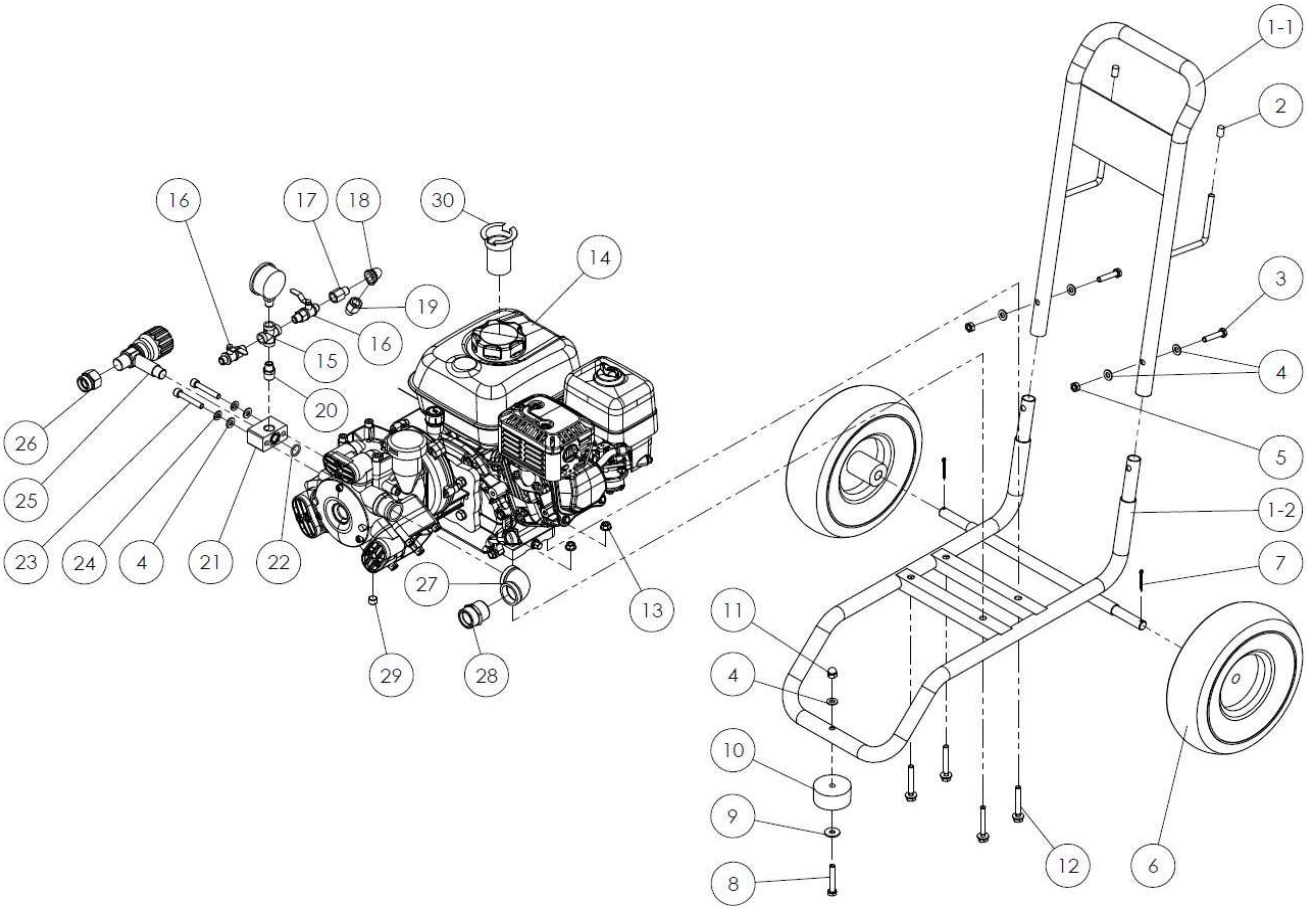

図番	コード	品名	数量	ｷｯﾄ内容	ｷｯﾄ	LOT	備考	一般価格	区分
ASSY	2515AA00	(S)ｴﾝｼﾞﾝ式ﾗｲﾑﾜｲﾔｰ LW335Ga(本体)	1					861,000	C
1-1	F398002A-1	−	1					−	−
1-2	F398001-3	−	1					−	−
2	B900102	ｺﾞﾑｷｬｯﾌﾟ VCP8	2					210	P
3	BBHB08040Z	六角ﾎﾞﾙﾄ HB M8×40Z	2					100	P
4	BBPW08Z	平ﾜｯｼｬｰ PW 8Z	7					140	P
5	BBNN08Z	ﾅｲﾛﾝﾅｯﾄ M8	2					210	P
6	KRF398050	(SY@)空気ﾀｲﾔ φ250×16×55W	2					5,300	P
7	BBSP3530Z	割ﾋﾟﾝ 3.5×30Z	2					210	P
8	BBHB08050Z	六角ﾎﾞﾙﾄ HB M8×50Z	1					210	P
9	BBPW082516Z	平ﾜｯｼｬｰ PW 8.5×25×1.6Z	1					210	P
10	KRJD6030	(SY@)ｺﾞﾑ足 φ60×29(JX,JQ)	1					1,400	P
11	BBDCN08Z	袋ﾅｯﾄ M8Z	1					210	P
12	BBHBP08060Z	六角ﾎﾞﾙﾄ HB M8×60Z(ｱﾌﾟｾｯﾄP3)	4					340	P
13	BBFN08Z	ﾌﾗﾝｼﾞﾅｯﾄ M8	4					140	P
14	CM7300140800	(X)ﾀﾞｲﾔﾌﾗﾑﾎﾟﾝﾌﾟAPS41+GX160 未改造品	1					−	P
15	B296131	圧力計 φ50×16MPa(1/4BOTT)SUSｹｰｽ	1					8,800	G
16	B195702KR	(SY@)SUS低圧ｸﾛｽ1/4	1					4,600	G
17	B270102	両ｵｽﾎﾞｰﾙｺｯｸ BC1/4MM(AS)	2					3,400	G
18	B200322	(SX)黄銅凸凹ﾆｯﾌﾟﾙR1/4F×R1/4M	1					−	G
19	B195252	SUS中圧ｽﾄﾘｰﾄｴﾙﾎﾞ1/4	1					3,300	G
20	B200201	黄銅凸凹ｱﾀﾞﾌﾟﾀｰG1/4(AS)	1					2,900	G

※品名欄[－]のものは供給不可品となります。2025年7月時点の税抜き価格となります。価格・仕様は予告なく変更となる場合が有ります。

ライムワイヤーＬＷ３３５Ｇａ

図番	コード	品名	数量	ｷｯﾄ内容	ｷｯﾄ	LOT	備考	一般価格	区分
21	B195022KR	(SY@)SUS低圧ﾆｯﾌﾟﾙ1/4×3/8	1					930	G
22	F160366	(X)配管ﾌﾞﾛｯｸ(LW)	1					－	P
23	B46P018	OR P18 2.4×17.8	1					270	P
24	BBCS08050Z	六角穴付ﾎﾞﾙﾄ CS M8×50Z	2					340	P
25	BBSW08Z	ｽﾌﾟﾘﾝｸﾞﾜｯｼｬｰSW 8Z	2					100	P
26	B080541	調圧弁 MM50(4MPa,30L)ﾏﾙﾔﾏ	1					70,000	G
27	KRF160345	(SY@)凸凹ｻｸｼｮﾝｱﾀﾞﾌﾟﾀｰG3/4×1/2(網付用)	1					3,000	G
28	B195206KR	(SY@)SUS低圧両ﾒｽｴﾙﾎﾞ1	1					3,000	G
29	B200105	黄銅ｱﾀﾞﾌﾟﾀｰ1″	1					6,000	G
30	B163902	六角穴付埋栓1/4	1					340	G
31	ﾎ17672ZE2W01	(SX)ﾌｨﾙﾀｰ、ﾌｭｰｴﾙ	1					－	MD

※品名欄[－]のものは供給不可品となります。2025年7月時点の税抜き価格となります。価格・仕様は予告なく変更となる場合が有ります。